保存用

Retain for future reference

保存用

MUJI 無印良品

収納ベッド・スモール・オーク材
収納ベッド・シングル・オーク材
収納ベッド・セミダブル・オーク材
収納ベッド・スモール・ウォールナット材
収納ベッド・シングル・ウォールナット材
収納ベッド・セミダブル・ウォールナット材

STORAGE BED / SS / OAK
STORAGE BED / S / OAK
STORAGE BED / SD / OAK
STORAGE BED / SS / WALNUT
STORAGE BED / S / WALNUT
STORAGE BED / SD / WALNUT

收纳床 / 小 / 橡木
收纳床 / 单人 / 橡木
收纳床 / 小双人 / 橡木
收纳床 / 小 / 胡桃木
收纳床 / 单人 / 胡桃木
收纳床 / 小双人 / 胡桃木

組立・取扱説明書
User Guide
组装 / 使用说明书

日本語

この度は本商品をお買い上げいただき、誠にありがとうございます。
1ページからお読みください。

English

Thank you for your purchase.
Read these instructions from Page 14.

中　文

本次承蒙惠购本产品，在此深表感谢。
请从第三十页开始阅读。

使用说明书发行日期 : 2015 年 9 月 11 日

331502107-001-00

MUJI 無印良品

ベッド　保存用

収納ベッド・スモール・オーク材
収納ベッド・シングル・オーク材
収納ベッド・セミダブル・オーク材
収納ベッド・スモール・ウォールナット材
収納ベッド・シングル・ウォールナット材
収納ベッド・セミダブル・ウォールナット材

組立・取扱説明書

この度は本商品をお買い上げいただき、誠にありがとうございます。
ご使用前に本書をよくお読みいただき、内容を理解した上で、正しく組み立て、正しくお使いください。
また、本書はいつでも確認できるように大切に保管してください。

もくじ　ページ

重要なお知らせ（安全上のご注意）	2～ 3
パーツリスト	4
各部の名称	4
組立方法	5～10
ご使用方法	11
お手入れ方法	11～12
ご使用に際して	12～13
製品仕様	13
お問い合わせ先	13

2015年9月11日

重要なお知らせ（安全上のご注意）　必ずお守りください。

本書には、お使いになる方や他の人への危害と財産への損害を未然に防ぎ、安全に正しくお使いいただくために、重要な内容を記載しています。
次の内容（表示・図記号）をよく理解してから本文をお読みになり、記載事項をお守りください。

●表示の説明
誤った使い方をしたときに生じる危害や損害の程度を区分して説明しています。

⚠ 警告	使用者が死亡または重傷（※1）を負うことが想定される内容です。	⚠ 注意	使用者が傷害（※2）を負うことや物的損害（※3）が発生することが想定される内容です。

●図記号の説明
お守りいただく内容を次の図記号で説明しています。（次は図記号の例です。）

⃠	してはいけない「禁止」の内容です。	❗	実行しなければならない内容です。

※１ 重傷とは、失明やけが、やけど、骨折、中毒、感電などで後遺症が残るもの及び、治療に入院、長期の通院を要するものをさします。
※２ 傷害とは治療や入院や長期の通院を要しない、けが、やけどをさします。
※３ 物的損害とは、家屋、家財にかかわる拡大損害をさします。

⚠ 警告

禁止

●乳幼児を寝かさないでください。床への落下によるケガや窒息の恐れがあります。
●保護者の目の届かない所でお子様ひとりでは使わせないでください。思わぬケガの原因となります。
●ベッドの上で立ったり、とんだりしないでください。ケガや破損の恐れがあります。
●ヘッド・フットボードやサイドレール、床板の上に直接腰掛たり乗ったりしないでください。ケガや破損のおそれがあります。
●布団を畳むとき床板の上に乗って畳まないでください。
負荷がかかり床板が破損し思わぬケガの原因となります。

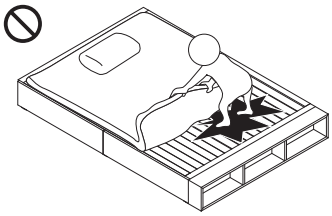

●床板を外した状態で、引出ユニットの天板の上に乗ったり手をついたりしないでください。天板が破損し、ケガをする恐れがあります。

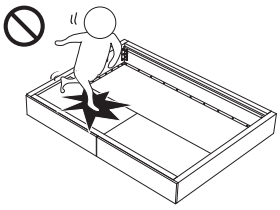

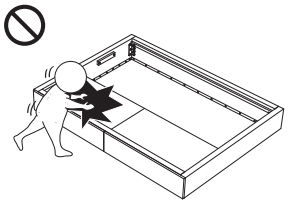

●局部的に過度な荷重を加えないでください。商品の破損の原因になります。
●規定人数（13ページ製品仕様参照）以上では使用しないでください。転倒、本体の破損によりケガをする原因となります。
●本体が破損した場合、直ちに使用を中止してください。破損したまま使用しますとケガをするおそれがあります。
●ベッドの上での喫煙はおやめください。火災の原因などになることがあります。
●ストーブなどの暖房器具を近づけて使用しないでください。熱源に近づけ過ぎると引火して火災の原因となるおそれがあります。
●電化製品の電源コードを商品で踏まないでください。コードが破損し感電、火災の原因となります。
●分解や改造をしないでください。破損やケガをするおそれがあります。
●梱包材は幼児の手の届くところに置かないでください。頭からかぶるなどして口や鼻をふさぎ窒息するおそれがあります。

⚠注意

禁止	●本体のみ（上面が床板の状態）では使用しないでください。ケガや破損のおそれがあります。マットレスや敷布団等を敷き使用してください。 ●ベッド用ではないマットレスは使用しないでください。ベッドが破損し、ケガをするおそれがあります。 ●引出の上に乗ったり、無理な力で引っ張ったりしないでください。壊れてケガのおそれがあります。 ●ベッドの周囲には家具などの転倒する可能性のあるものは置かないでください。地震時やその他揺れた時などに転倒しケガをする原因になります。 ●ベッドの接地場所の上部に落下物を置かないでください。地震時などに落下物でケガをする原因になります。 ●ベッドを移動する際は、引きずらないでください。ケガや破損、床面への傷の原因になります。 ●フィッテングパーツの取付に『電動工具』は使用しないでください。 ●引出を動かす際は可動部に触れないでください。手や指をはさみ、ケガをするおそれがあります。 ●屋外では使用しないでください。反りや歪み、割れの原因になりケガをするおそれがあります。
行う	●使い始めの時は、室内の換気を十分に行ってください。木材の接着剤等に含まれるホルムアルデヒドが残っている可能性があり、化学物質に過敏な体質の方においてはアレルギー症状を起こすことがあります。（詳しくは12ページ【ホルムアルデヒドの対策について】をお読みください。） ●ベッドの裏側に空気が流れるように壁から少し離してください（10cm位が望ましい）。空気の滞留によりカビやダニが発生し、健康を害することがあります。 ●部屋の換気は定期的に行ってください。特に下記の条件ではカビやダニが生じやすく健康を害することがあります。 ・湿度の高い季節 ・冬季など外気が冷たく、室内温度との差により結露が生じる場合 ・過度な加湿器の使用 ●布団やマットレスを定期的にベッドから外してください。布団やマットレス内部の温度差、湿度によって、カビが発生しやすくなり、健康を害する事があります。特に布団は湿気がこもりやすく短期間でもカビやダニが発生しやすいため布団は敷いたままにせず、こまめな換気が必要です。 ●収納部の湿気対策を行ってください。収納部は湿気がこもりやすくなりますので、市販の除湿剤（湿気とり用）などを使用し定期的な換気をおこなってください。また、汚れたものはカビの原因となりますので、汚れを落としてから収納してください。 ●組み立ては必ず2人以上で行ってください。 ●移動の際は収納物を取り除いてから、必ず２人以上で行ってください。1人で引きずったりするなど無理に移動させるとケガや商品が破損する原因となります。 ●引越しや部屋をまたぐような移動をする際は、組み立て前の状態に戻してから運んでください。パーツが外れてケガや商品が破損する原因となります。 ●ボルトなどの金具類は、ゆるみやグラツキがないか時々点検し、ゆるみはじめたら、しっかり締めなおしてください。ガタツキや異常音、商品の破損の原因になり、ケガをすることがあります。 ●床面がフローリングや畳などの場合は、敷物などを敷いて使用してください。床面のキズ防止になります。 ●床面がクッションフロアーの場合は、敷物などを敷いて使用してください。脚部(木製の場合)塗料と床面との反応による汚れ防止になります。 ●組立・設置の際は床や既存の家具に傷がつかないように敷物を敷いてください。

お願い（その他 注意）

●ベッドは床面の平らな場所に水平になるように置いてください。ガタついた状態で使用するとベッドの変形やゆがみの原因となる事があります。

●直射日光や照明、ストーブやエアコンなどの熱・冷暖房器の温風などが直接あたる場所や、湿度が極端に低い室内での使用はしないでください。変形・変色や表面材の割れの原因になる事があります。

●敷ふとんを利用する場合は別途収納ベッド追加台（別売）が必要になります。

●梱包材は、開封後に自治体の指示に基づき、正しく廃棄してください。

●お手入れの際はシンナーなどの有機溶剤や漂白剤などは使用しないでください。

パーツリスト

オーク材・ウォールナット材 共通 / スモール・シングル・セミダブル 共通

※各リストはオーク材・ウォールナット材ともに共通です。また、スモール・シングル・セミダブルともに共通です。

Ⓐ引出ユニット	Ⓑ引出前板・左	Ⓒ引出前板・右	Ⓓヘッド・フットボード・左	Ⓔヘッド・フットボード・右
引出内箱 ×2	狭 広 ×1	広 狭 ×1	Ⓔと穴位置が異なります。 ×1	Ⓓと穴位置が異なります。 ×1

Ⓕサイドレール	Ⓖ引出ユニット上桟	Ⓗ床板・オープンスペース用 ※取手つき ×2			Ⓘ床板・引出ユニット用 ※取手なし
		セミダブルの場合	シングルの場合	スモールの場合	
×1	×1	取手	取手	取手	×2

フィッティングパーツリスト

ⓐボルト・大 長さ4cm	ⓑボルト・中 長さ2.5cm	ⓒボルト・小 長さ2cm	ⓓ連結ボルト 長さ2.5cm	ⓔ連結ナット	ⓕスプリングワッシャー	ⓖワッシャー
×14	×6	×12	×4	×4	×28	×40

※ⓓとⓔは取り付けてあります

ⓗ引出ストッパー	ⓘフェルト	ⓙ目隠しシール	ⓚ六角レンチ（M5）	ℓ引出前板取付治具
（Ⓐ引出ユニットに取付けてあります。） ×4	スモール×26 シングル×26 セミダブル×28	×6（予備2）	×2	×1

各部の名称

※説明のイラストにはセミダブルサイズを使用しています。

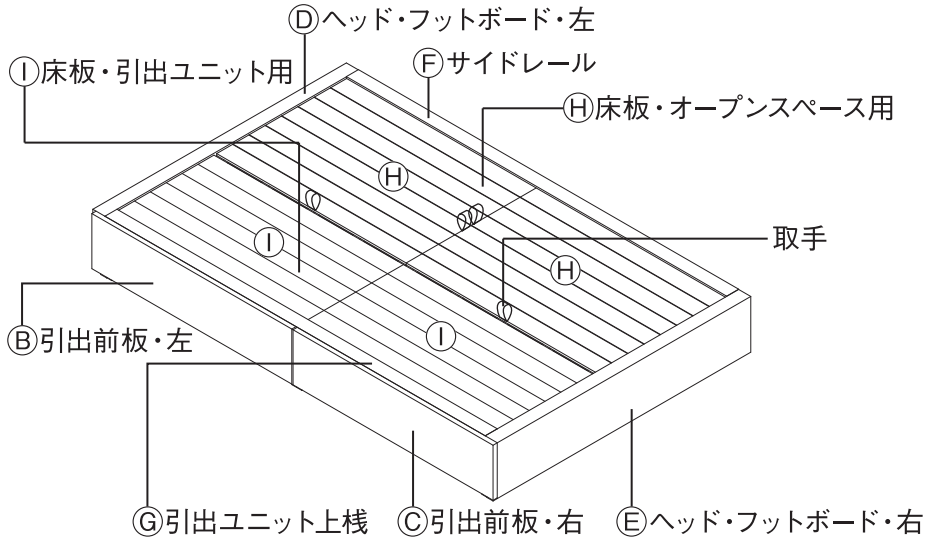

（セミダブル完成図）

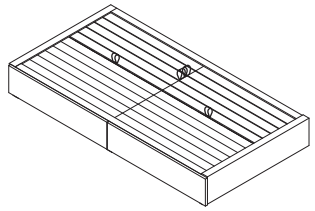

（シングル完成図）

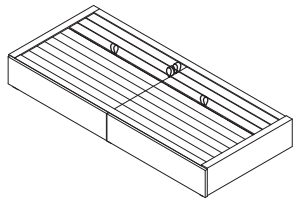

（スモール完成図）

組立方法

オーク材・ウォールナット材 共通 / スモール・シングル・セミダブル 共通

※組立手順はオーク材・ウォールナット材ともに共通です。
※各サイズの組立手順も共通ですが、イラストにはセミダブルサイズを使用しております。

⚠ 注意	組み立ては必ず２名以上で行ってください。１名では商品破損や商品落下などによりケガをする原因となります。 組み立てには電動工具は使用しないでください。無理に負荷がかかると、商品破損によりケガをすることがあります。 組み立て後、一週間程度経過しましたら、ボルトを締めなおしてください。使い始めは緩んでいる場合があり、そのまま使用すると破損やケガの原因となります。

1 あらかじめベッドの設置位置を確認し、組み立てる場所に敷物を敷いて床面を保護してください。
（組立後の移動を避けるため、なるべく設置位置の近くで接地方向に向けて組立を始めてください。）

2 Ⓐ引出ユニットから引出を少し出した状態でⓗ引出ストッパーを取り外し、引出内箱を抜いておきます。
※ⓗ引出ストッパーは組立手順**14**で再度取り付けしますので保管しておいてください。

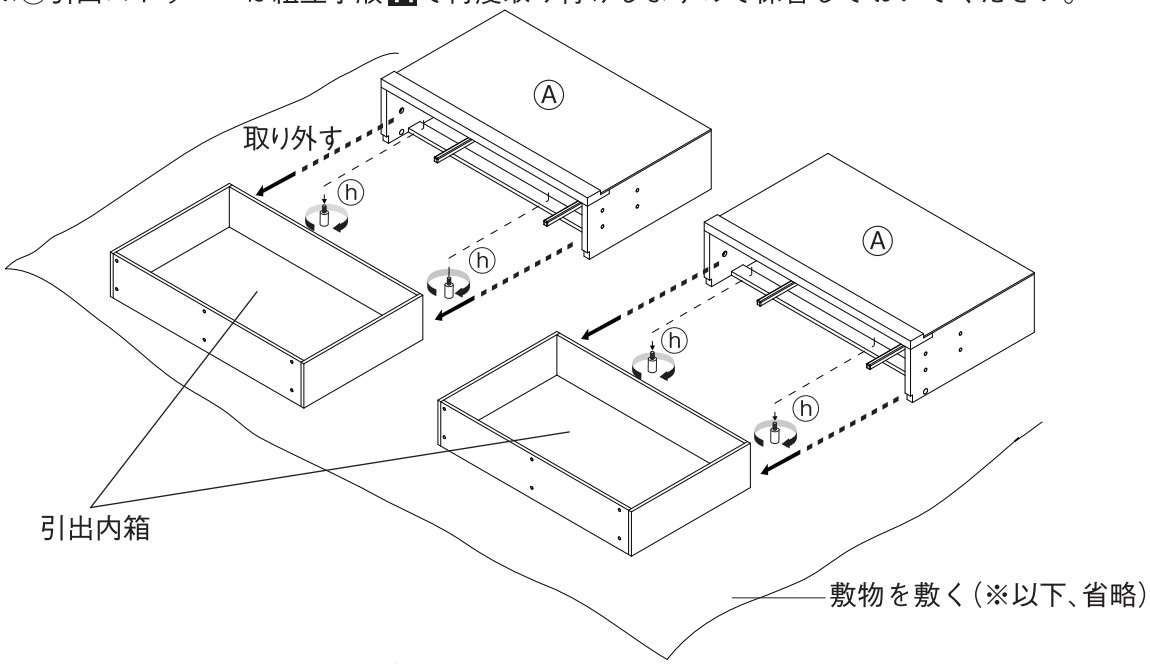

3 本体の各パーツの底面に付属のⓘフェルトを剥がれないよう、下記イラストを参考に貼付けてください。
※組み立て後にきしみが発生する場合や床面とわずかに隙間が生じている場合などは、必要に応じて市販のフェルト等を兼用してください。
※引出ユニットは組立手順**2**で引出内箱を外した状態で貼るようにしてください。

お願い（その他 注意）	フェルトは床面を保護するために使用してください。貼る前に貼る面のほこりなどの付着物をふき取ってください。付着物があると粘着力が低下します。貼った後は貼った全面をしっかり押さえて、ムラなく接着してください。

セミダブル フェルト×28枚

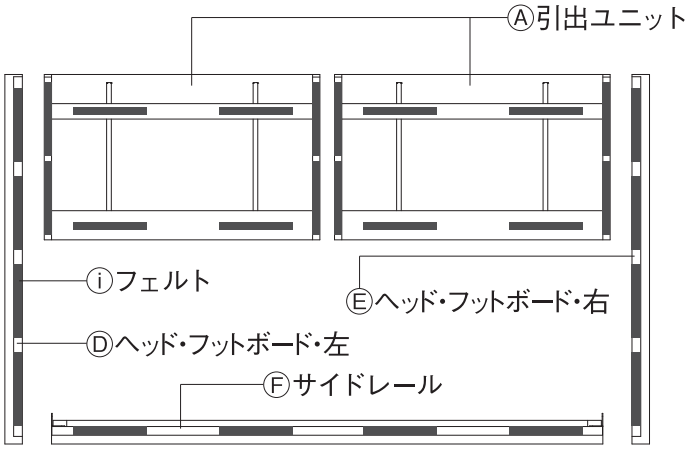

シングル フェルト×26枚

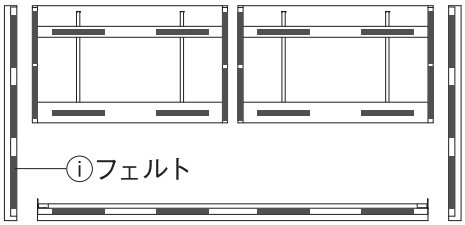

スモール フェルト×26枚

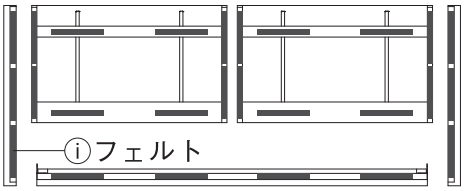

組立方法（つづき）

※イラストには セミダブル サイズを使用しています。

4

① ⓔ連結ナットからⓓ連結ボルトを取り外し、2つのパーツを一度分けてください。
② ⓓ連結ボルトⓔ連結ナットⓕスプリングワッシャーⓖワッシャーを使用しⓚ六角レンチでⒶ引出ユニットを連結してください。（合計4カ所）

①

②

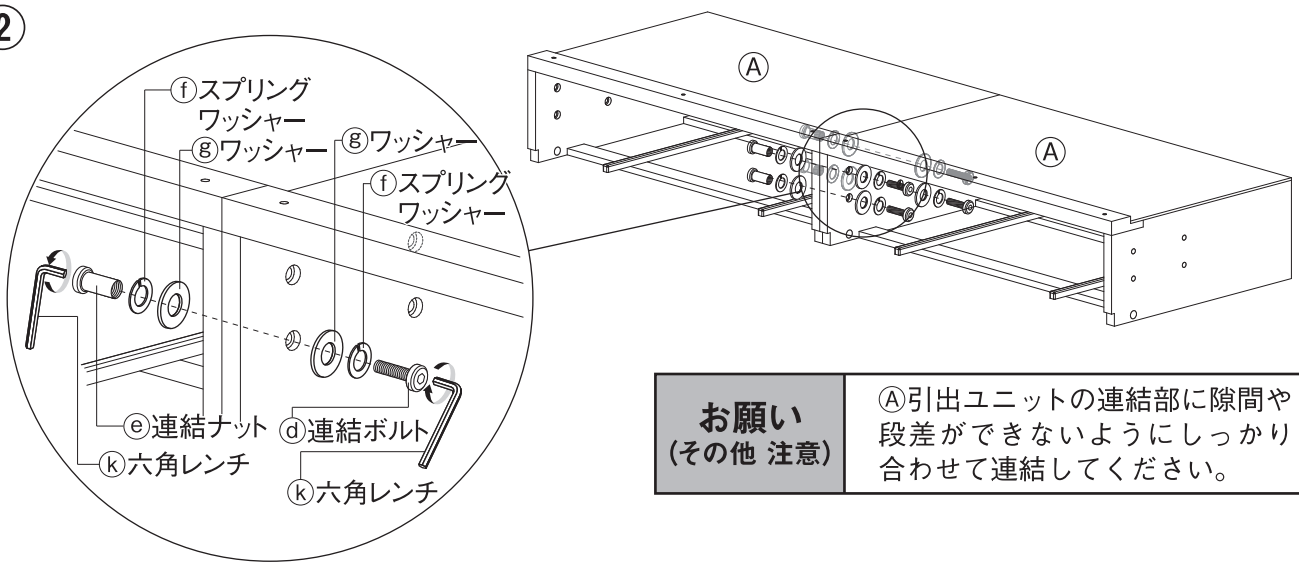

お願い（その他 注意）	Ⓐ引出ユニットの連結部に隙間や段差ができないようにしっかり合わせて連結してください。

5

ⓐボルト・大ⓕスプリングワッシャーⓖワッシャーを使用しⓚ六角レンチでⒹヘッド・フットボード・左とⒺヘッド・フットボード・右を軽く締め付けてください。（合計8カ所）（ **7** できつく締めます。）

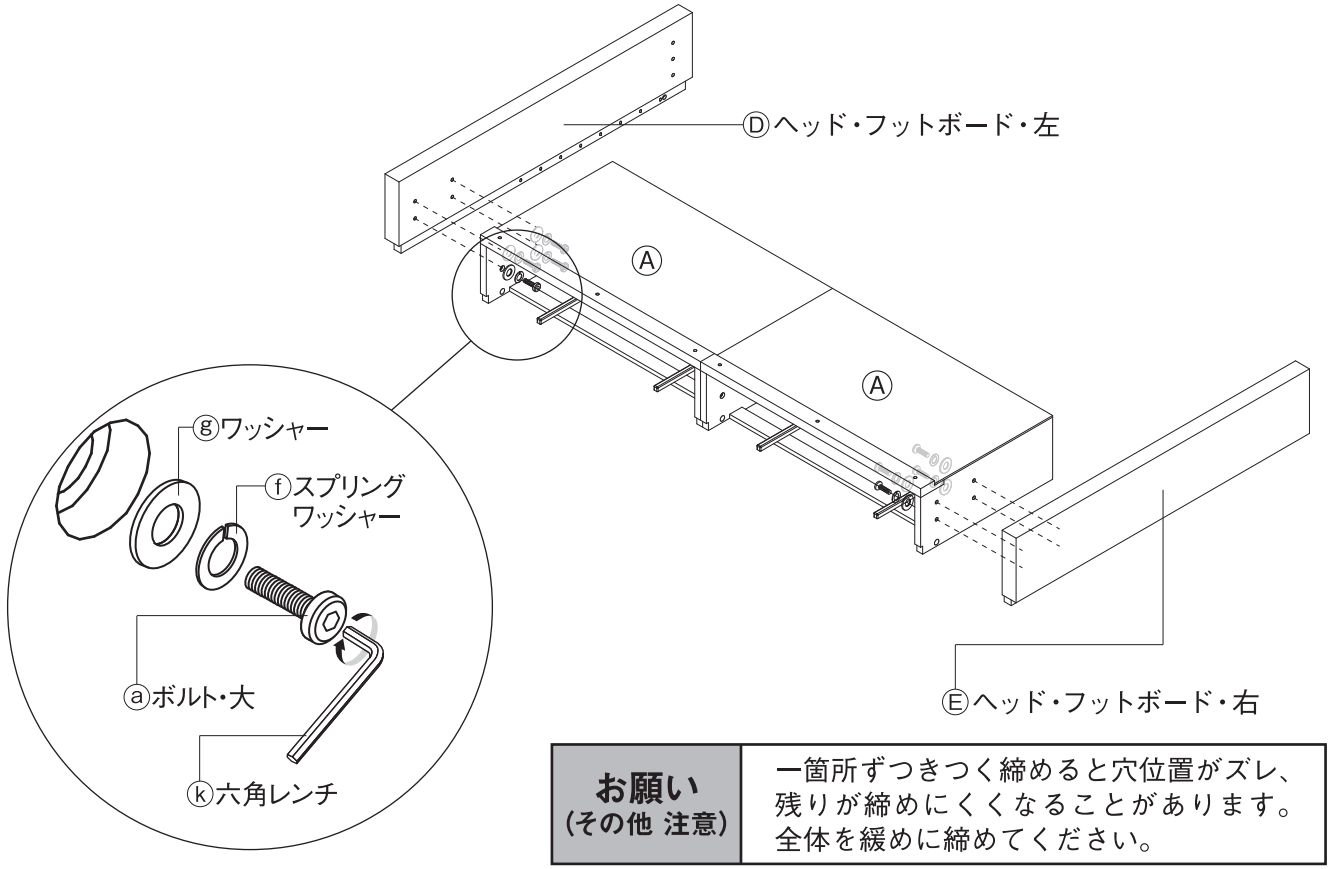

お願い（その他 注意）	一箇所ずつきつく締めると穴位置がズレ、残りが締めにくくなることがあります。全体を緩めに締めてください。

組立方法（つづき）

※イラストには セミダブル サイズを使用しています。

6 ⒹⒺヘッド・フットボードにⓑボルト・中ⓕスプリングワッシャーⓖワッシャーを使用しⒻサイドレールをⓚ六角レンチで軽く締め付け取り付けてください。（合計6カ所）（組立手順 **7** できつく締めます。）

お願い（その他 注意）	一箇所ずつきつく締めると穴位置がズレ、残りが締めにくくなることがあります。全体を緩めに締めてください。

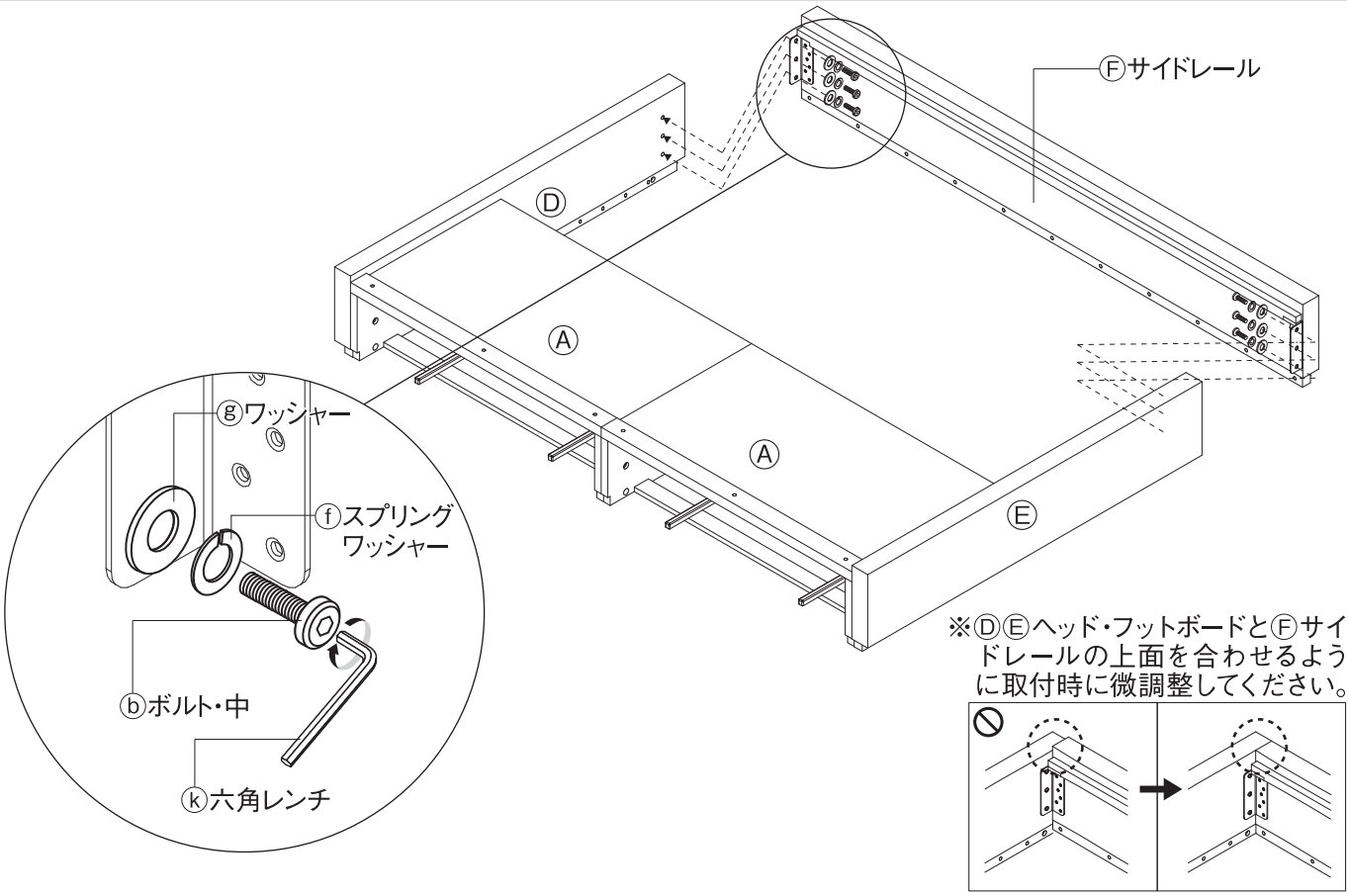

7 ① Ⓐ引出ユニットの上にⓐボルト・大ⓕスプリングワッシャーⓖワッシャーを使用しⒼ引出ユニット上桟をⓚ六角レンチで締め付けてください。

※ 1カ所づつきつく締めると穴位置がズレやすくなります。全体をゆるめに締めてからきつく締めてください。

② 組立手順 **5** **6** で軽く締めておいたボルトを、全体のゆがみやズレが無いように注意しながら少しずつきつく締めてしっかり固定してください。

お願い（その他 注意）	一箇所ずつきつく締めると穴位置がズレ、残りが締めにくくなることがあります。全体をゆるめに締めてから最後にきつく締めてください。

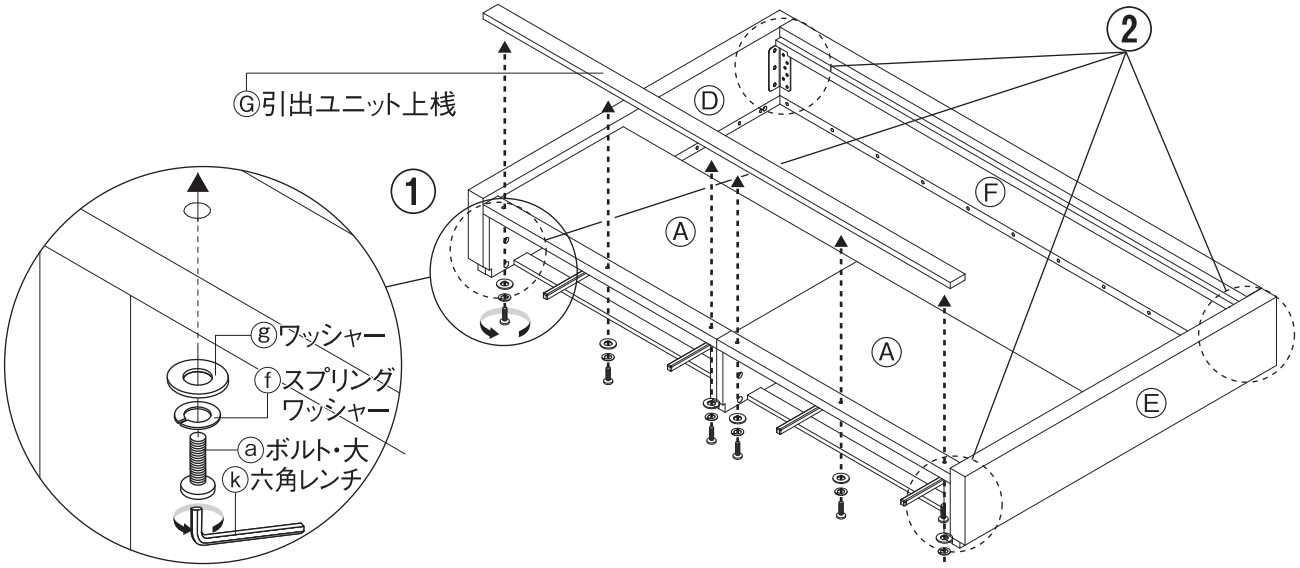

組立方法（つづき）

※イラストには セミダブル サイズを使用しています。

8

① Ⓐ引出ユニットの上にⒾ床板引出ユニット用をのせてください。
② オープンスペースの上にⒽ床板・オープンスペース用をのせてください。
取手のあるものがⒽ床板・オープンスペース用です。

注意

床板が落下しないよう下記にご注意ください。
・Ⓗ床板・オープンスペース用はしっかり床板受け桟とⒶ引出ユニットの上にのせてください。
・Ⓗ床板・オープンスペース用の取手は、下図のように内側に向けてのせてください。

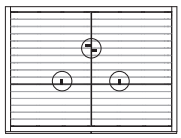

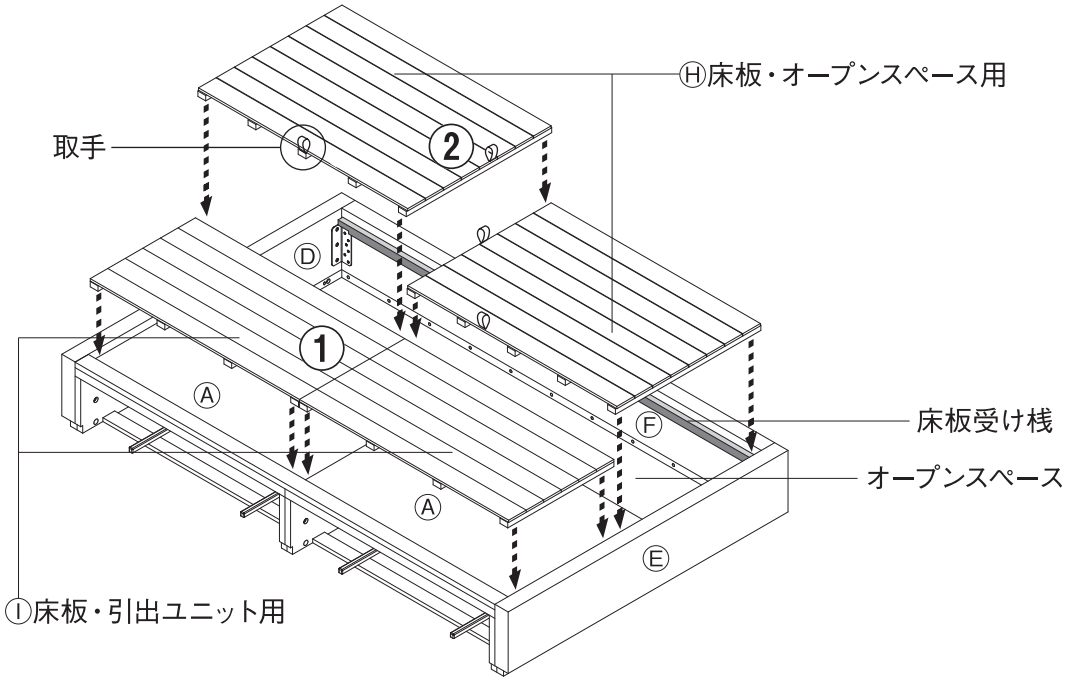

9

組立手順**2**で外しておいたそれぞれの引出内箱にⒷ引出前板・左とⒸ引出前板・右を取り付けします。
※引出は左右で２つあります。
各引出内箱の底面手前側にある２つの「位置出し補助具（プラスチック製）」が引出前板に対して下記イラストのように隙間なく合わせます。

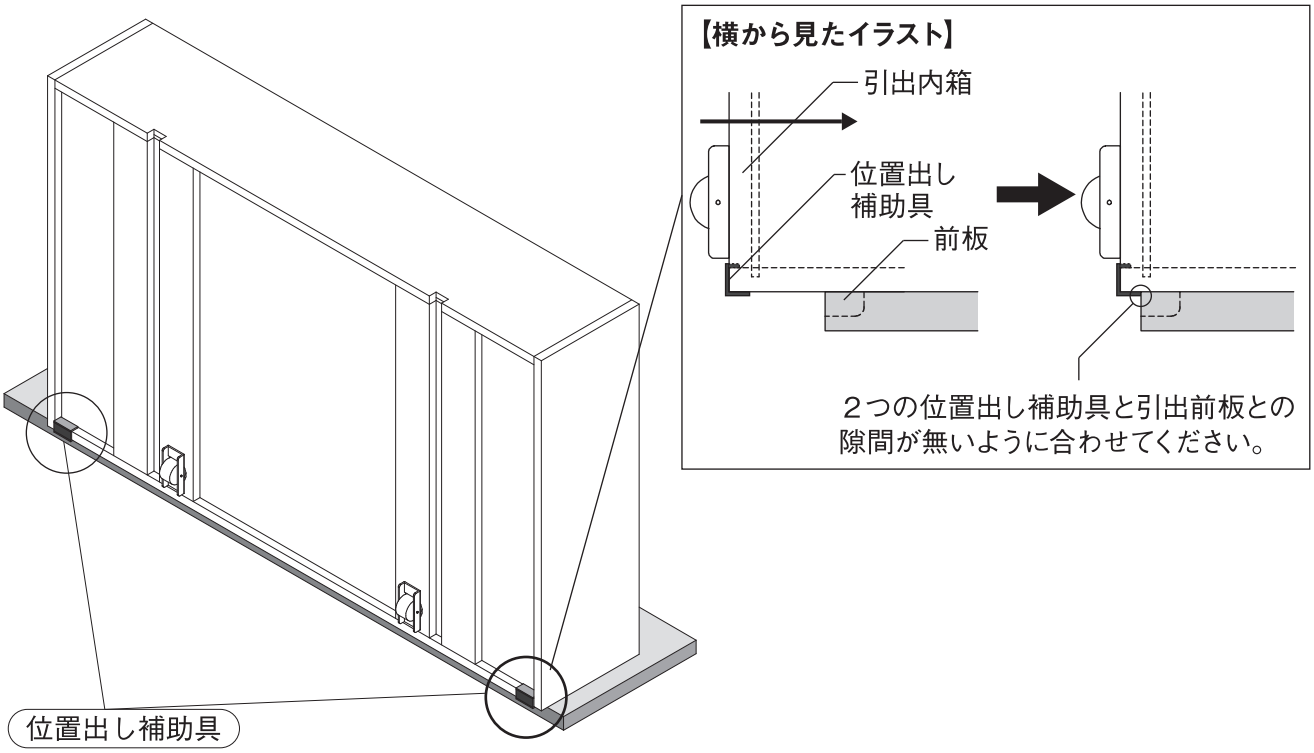

組立方法（つづき）

※イラストには セミダブル サイズを使用しています。

10 組立手順 **9** で位置を合わせた後ⒷⒸ引出前板をⓒボルト・小ⓖワッシャーを使用してⓚ六角レンチで軽く締め付けておきます。（各６カ所、合計12カ所）
※組立手順 **11** で引出前板の位置を調整しますので、きつく締めないでください。

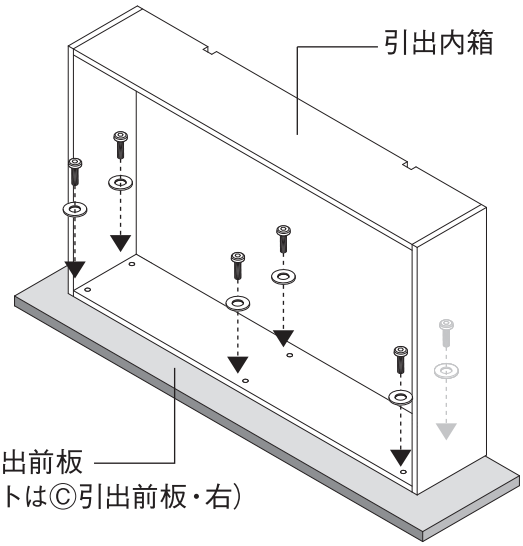

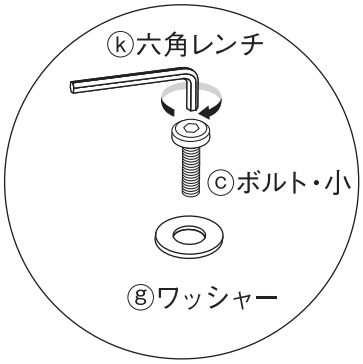

11 Ⓑ引出前板・左とⒸ引出前板・右の内側（短い側）にⓛ引出前板取付冶具をイラストのように隙間がなくなるように引出前板と引出内箱の位置を合わせます。

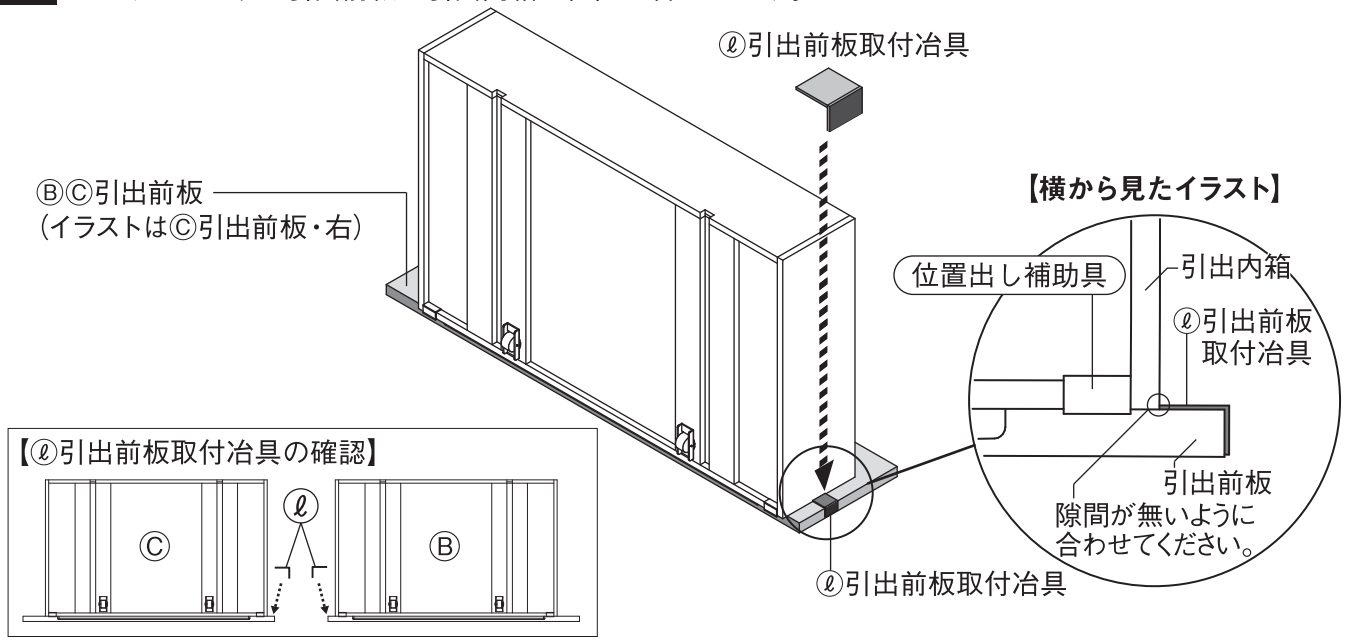

12 ① 組立手順 **9** **10** **11** で合わせた（位置出し補助具・ⓛ引出前板取付冶具の）位置がずれないようにおさえながらⓒボルト・小ⓖワッシャーを使用してⓚ六角レンチできつく固定してください。
② 最後にⓛ引出前板取付冶具を外します。
※位置出し補助具は固定式のため、外さないでください。

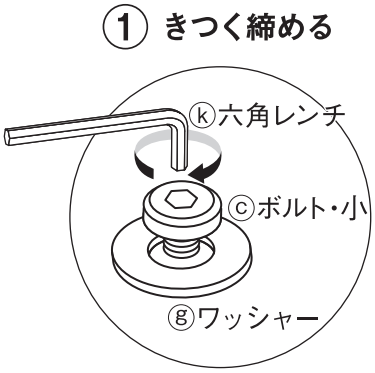

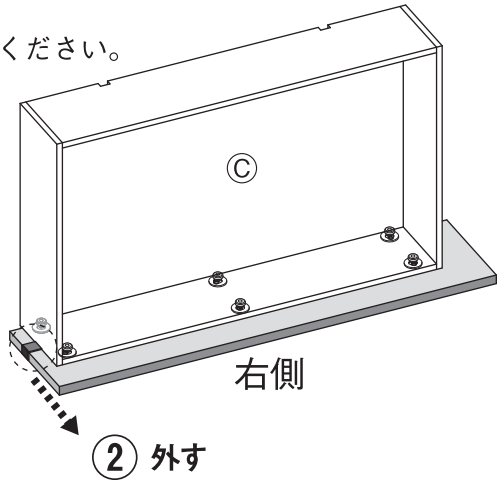

13 組立手順 9 ～ 12 で組み立てた引出内箱をⒶ引出ユニットに戻します。
※引出には左右があります。ⒷⒸ引出前板の位置に注意して引出をⒶ引出ユニットに戻してください。

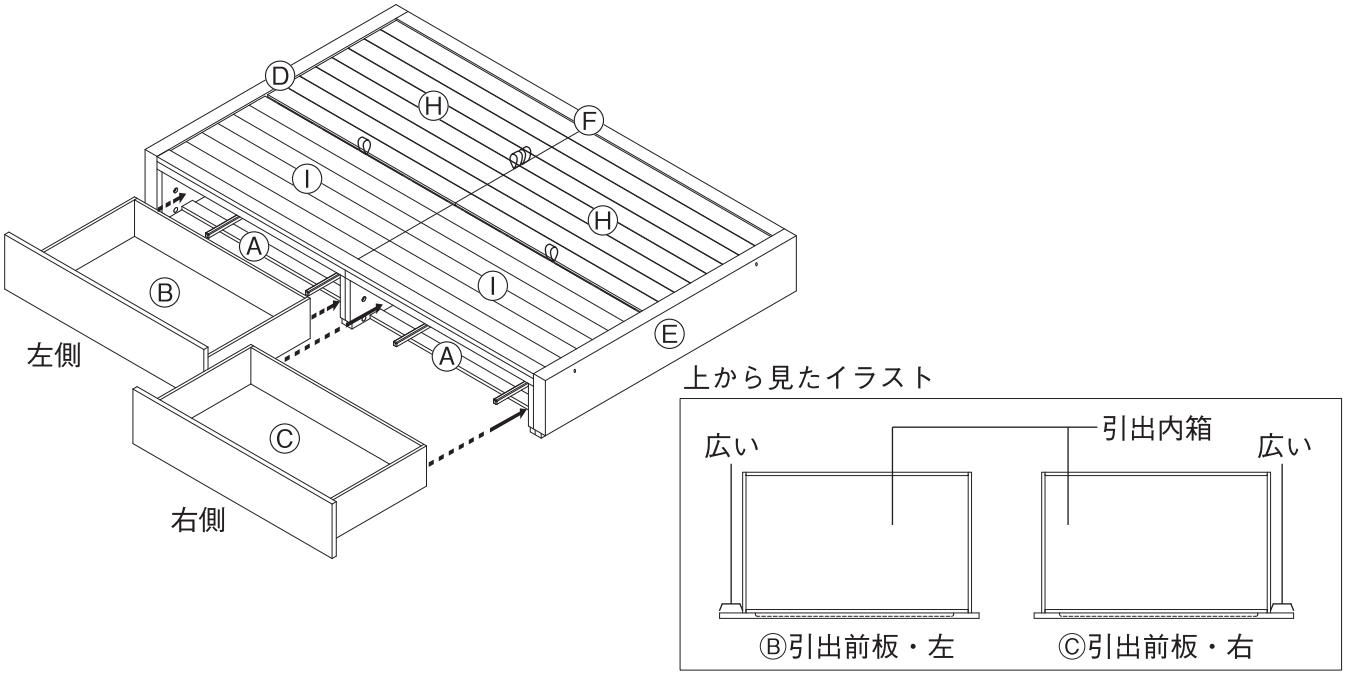

14 ① イラストのように引出内箱を少し引き出した状態で組立手順 2 で外しておいたⓗ引出ストッパーを取り付けます。
② ⓙ目隠しシールをⒹⒺヘッド・フットボード・左右のジョイント用穴に被せるように貼り付けて完成です。
※ 別売の追加台・ヘッドボードを使用する場合はこの穴を使用しますのでⓙ目隠しシールは貼らないでください。

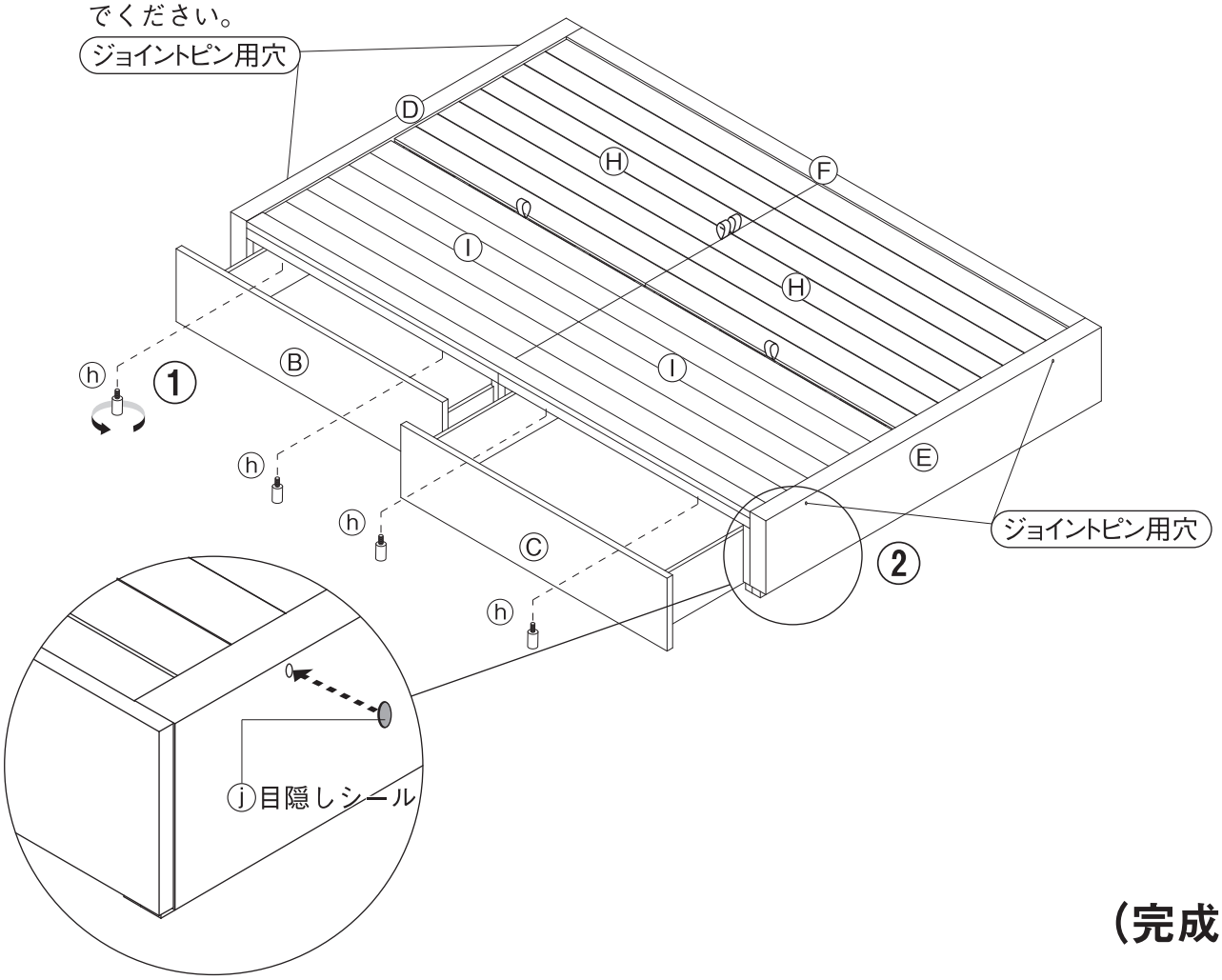

（完成）

ご使用方法

マットレスの置き方
●ベッド用のマットレスは床板の上に置きお使いください。

布団の置き方
●布団は「収納ベッド・追加台」（別売）を取り付けて床板と追加台の上に置き、お使いください。

移動について
●組み立てたベッドを移動する際は、床面を引きずらず必ずヘッドボード及びフットボードの下に両手を掛け大人２人以上で同時に持ち上げて運んでください。
●引越しなど部屋や階をまたぐような移動の際は、組立前の状態に戻してから運んでください。

⚠注意	ベッドを移動する際は、引きずらず２人以上で移動してください。ケガや破損、床面への傷の原因になります。

廃棄について
各自治体の指示に従い、廃棄してください。

お手入れ方法

木部のお手入れ
●塗装面のほこりは柔らかい布または、はたきで軽く払ってください。硬い布やほこりなどが付着した状態でこすると細かなキズがつく原因となります。通常、柔らかい布での乾拭きで十分です。
●汚れのひどい時は、薄めた中性洗剤を浸した布で汚れを落とし、その後、水で浸した布で洗剤をよく拭き取ってください。次に乾いたやわらかい布で軽く拭いた後、自然乾燥させてください。
●化学雑巾を長時間、接触させておくと変色したり表面が剥がれたりすることがありますのでご注意ください。

金属部のお手入れ
●毎日のお手入れは柔らかい布で乾拭きしてください。
●汚れのひどい時は、３～５%に薄めた中性洗剤を浸した布で汚れを落とし、その後、水で浸した布で洗剤分をよく拭き取ってください。次に乾いた布で軽く拭いた後、自然乾燥させてください。
●金属部には防錆、潤滑油を薄く塗り、柔らかい布で軽く拭き取ってください。

マットレスのお手入れ方法
●マットレス指定のお手入れ方法がある場合は、その方法に従ってください。
●指定のお手入れ方法がない場合でもマットレスを長持ちさせるために、３～４ヶ月に１回上下または裏表を入れ替えていただくことにより長持ちします。（マットレスによっては裏側ではご使用出来ないものもありますのでご確認ください。）また１年に１日日光にあてていただくことにより衛生的にお使いいただけます。
●通常のベッドに比べ湿気がこもりやすいため、湿気によるカビやダニの発生は起こりやすくなります。定期的にマットレスを立て掛けるなどして換気をおこなうようにしてください。
※特に汗をかきやすい夏場と湿気の高くなる梅雨時期はご注意ください。また、冬場は掛け布団が厚くなることで湿気がこもりやすい場合がありますのでご注意ください。

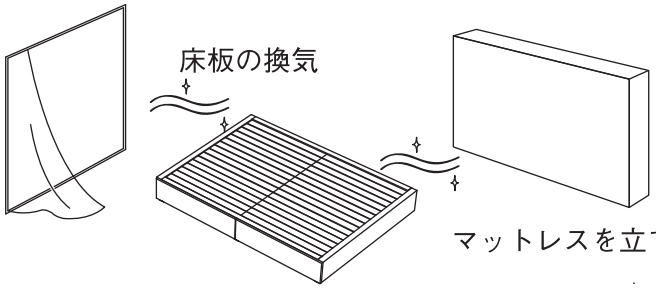

布団のお手入れ方法
●布団指定のお手入れ方法がある場合は、その方法に従ってください。
●布団はマットレスに比べ汗などの湿気が床板に伝わりやすく、敷いたままにしておくとカビの発生の原因となります。起床後は掛け布団を外し、片面ずつ日替わりで畳んで置くなど、こまめな換気を行うようご注意ください。また、週に１度程度、定期的に布団カバーの洗濯と布団干しを行ってください。

お手入れ方法（つづき）

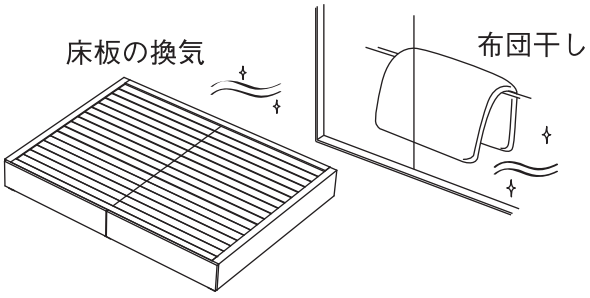

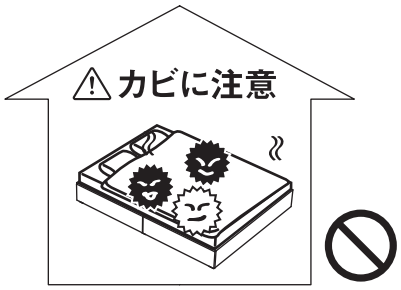

ずっと敷いたままにしないでください。

収納部の湿気対策

●収納部も湿気はこもりやすくなりますので、市販の「家庭用除湿剤（湿気とり用）」などを使用し、定期的な換気が必要です。また、汚れたものはカビ発生の原因となりますので、汚れを落としてから収納してください。

保守・点検

●ボルトなどの金具類は、ゆるみやぐらつきがないか時々点検し、ゆるみはじめたらしっかり締めなおしてください。ケガや破損、床面の傷の防止になります。
●キャスターの汚れは定期的に掃除してください。
●虫害を発見した場合は、直ちに殺虫や防虫処理をしてください。放置すると虫害が拡大するおそれがあります。

ご使用に際して

天然木について

●本商品は天然木（突板含む）を使用しているため、木目や色合い等、天然木材特有の商品ごとの個体差があります。そのため、商品として木目や色調に差がありますが、あらかじめご了承ください。
●天然木（突板含む）は下記条件により割れや反りなどが発生することがありますのでご注意ください。
①直射日光の当たる場所でのご使用は出来る限りお避けください。どうしても直射日光が当たる場合は、カーテンなどで出来る限りお避け下さい。
②冷暖房器具の近くでのご使用は出来る限りお避けください。必ず冷暖房風が直接当たらないようにしてご使用ください。
③特に冬の暖房による室内の極端な乾燥は、天然木の割れ、反りを発生させる原因になります。

ホルムアルデヒドの対策について

●ホルムアルデヒドとは
ホルムアルデヒドは、シックハウス症候群の原因物質の一つといわれています。常温で気化する無色で刺激臭のある化学物質で、家具はもとより建築資材、壁紙を貼る接着剤などに含まれています。少しづつ放散されるため、ホルムアルデヒドに汚染された室内に長期間いると目がチカチカしたり、喉に不快な刺激を感じたりすることがあります。濃度が高いと呼吸困難を起こす場合もあります。
●お部屋の換気をしてください。

⚠注意	家具を設置の際は、室内の換気を十分に行ってください。化学物質に過敏な体質の方や乳幼児などアレルギー症状を起こすことがあります。

ホルムアルデヒドは空気中に放散されやすいので、普段からこまめに室内の換気を行うようにしてください。複数の家具を同時に設置した場合は特に窓をできるだけ広く開け、十分な換気を行ってください。室内の温度が高くなると、ホルムアルデヒドは多く放散される傾向がありますので。夏季に室内を長時間締めきっている場合は特に換気をするようにご注意ください。換気効率を上げるため、複数の窓を開けたり、換気扇、扇風機、サーキュレーターなどの利用をしたりすることをお勧めします。
●化学物質に過敏な体質のお客様へ
ホルムアルデヒドに限らず、シックハウス症候群に該当する化学物質は許容量に個人差があります。
よって、室内濃度指針値（健康上望ましいとされるホルムアルデヒドの室内濃度値）以下の濃度であっても反応する体質の方もいらっしゃいます。現段階の無印良品の家具におきましても少ない材料を極力使用しておりますが、まったく放散されないわけではありませんので、特にご注意ください。
アレルギー症状が起きた際は、医師にご相談される事をおすすめします。

ご使用に際して（つづき）

●無印の家具は梱包内にホルムアルデヒド吸着・分解シート※を入れております。

※ホルムアルデヒド吸着・分解シート：アイシン精機㈱との共同開発

狭い空間ではホルムアルデヒドは逃げ場がなく、材料に再吸着する可能性があります。そこで、少しでもお客様のお手元に届くまでにホルムアルデヒド濃度を低下させるためにホルムアルデヒド吸着・分解シートを入れています。

※同梱の「ホルムアルデヒド吸着・分解シート」は、能力が落ちておりますので、燃えるゴミとして処分してください。

●「収納家具用ホルムアルデヒド吸着・分解シート」のご案内

収納家具用ホルムアルデヒド吸着・分解シートを別途販売しております。

引出など密閉された空間の場合など、ホルムアルデヒドは少しずつ放散され続けますので、継続してのご使用がお勧めです。

製品仕様

品　　名	収納ベッド・スモール オーク材/ウォールナット材	収納ベッド・シングル オーク材/ウォールナット材	収納ベッド・セミダブル オーク材/ウォールナット材
製品寸法	幅885×奥行き2010×高さ270mm	幅1055×奥行き2010×高さ270mm	幅1285×奥行き2010×高さ270mm
製品質量	約65kg	約70kg	約74kg
用　　途	ベッド（1人用）		ベッド（1～2人用）
引出寸法	幅856×奥行き516×高さ159mm		
引出耐荷重	10kg		

材　　質			
	オーク材	サイドレール、ヘッドボード、フットボード、引出前板	天然木化粧繊維板（オーク材突板フラッシュ構造）、プリント紙化粧繊維板
		引出ユニット	天板：積層材、側板：パーティクルボード
		引出内箱	底板：プリント紙化粧繊維板、側板：桐材
		床板	積層材
		塗装	ウレタン樹脂塗装
	ウォールナット材	サイドレール、ヘッドボード、フットボード、引出前板	天然木化粧繊維板（ウォールナット材突板フラッシュ構造）、プリント紙化粧繊維板
		引出ユニット	天板：積層材、側板：パーティクルボード
		引出内箱	底板：プリント紙化粧繊維板、側板：桐材
		床板	積層材
		塗装	ウレタン樹脂塗装
原　産　国	ベトナム		

お問い合わせ先

商品のお問い合わせは、お買い上げの販売店もしくは下記お客様室までご連絡ください。

株式会社　良品計画

〒170-8424

東京都豊島区東池袋 4-26-3

お客様室でんわ

0120-14-6404

受付時間　■平日　10:00～21:00

■土・日・祝　10:00～18:00

MUJI 無印良品

Bed | Retain for future reference

STORAGE BED / SS / OAK
STORAGE BED / S / OAK
STORAGE BED / SD / OAK
STORAGE BED / SS / WALNUT
STORAGE BED / S / WALNUT
STORAGE BED / SD / WALNUT

User Guide

Thank you for your purchase.
Please read the instructions before use to ensure correct use and assembly of this product.
Please store these instructions in an easily accessible place for future reference.

Table of Contents | Page

Important Information (Safety Advice)	15 – 17
Parts List	18
Part Names	18
Assembly Instructions	19 – 25
Directions for use	26
Care Instructions	26 – 27
Usage	27 – 28
Specifications	29
Contact information	29

2015. 9. 11

Important Information (Safety Advice) These instructions must be followed.

This manual contains important information for safe use in order to prevent harm to the user and others as well as damage to property. Please note the following contents (indications and graphic symbols) before reading the main contents of this manual, and follow the instructions given.

● Explanations on Indications
If the product is used incorrectly, the degree of injury or damage that may arise is classified and explained with the following symbols.

⚠ **WARNING**	Indicates a hazard with a level of risk which, if not avoided, could result in death or serious injury*1 to the user.	⚠ **Caution**	Indicates a hazard with a level of risk which, if not avoided, could result in injury*2 to the user or property damage*3.

● Explanations on Graphic Symbols
Instructions are given in the forms of the following graphic symbols. (Examples of graphic symbols are as follows.)

⃠	PROHIBITED: Actions that are prohibited.	❗	COMPULSORY: Actions that must be taken.

*1 "Serious injury" indicates blindness, injuries, burns, bone fractures, poisoning, or electric shocks which have long term effects and require hospitalisation and/or long-term hospital visits for treatment.
*2 "Injury" indicates injuries or burns which do not require hospitalisation or long-term hospital visits for treatment.
*3 "Property damage" indicates serious damage to the surrounding building and/or household property.

⚠ WARNING

PROHIBITION

- Do not lay infants down on the bed. The infant may fall off the bed, resulting in injury or suffocation.
- Do not allow a child to use the bed alone out of sight of a parent or guardian. Doing so may result in an unexpected injury.
- Do not stand or jump on the bed. It may cause injury or damage.
- Do not sit directly or step on the head board, foot board, side rail, or bedstead board. Doing so may cause injury or damage.
- Do not stand on the beadstead board when folding up the futon. Doing so may damage the bedstead board resulting in an unexpected injury.

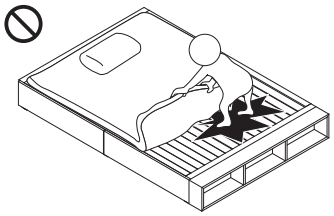

- Do not stand on or press down the top of the drawer unit with your hands when the bedstead board is removed. Doing so may cause the top of the unit to break, resulting in injury.

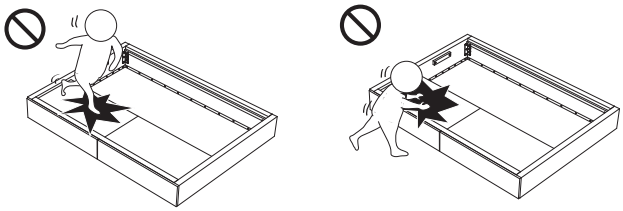

- Do not apply excessive load to small areas of the bed. Doing so may damage the product.
- Do not use with more than the specified number of people (see the product specifications on page 28). This may result in injury from falling or damage to the main unit.
- Stop using this product immediately if it is damaged. Continuing to use this product when damaged may result in injury.
- Do not smoke in bed. Doing so may cause fire.

⚠ WARNING

PROHIBITION	● Do not use near a heating appliance such as a heater. Using too close to a heat source may cause the product to catch fire. ● Do not place the bed on the power cord of an electric appliance. Doing so may damage the cord, resulting in electric shock or fire. ● Do not disassemble or modify the product. Doing so may cause damage or injury. ● Keep all packaging materials out of reach of small children. Children may accidentally pull packaging materials over the mouth or nose, causing suffocation.

⚠ Caution

PROHIBITION	● Do not use the bed unit (bedstead board as the top surface) by itself. Doing so may cause injury or damage. Always place a mattress or futon on top. ● Do not use a mattress that is not intended for use on a bed. It may cause damage to the bed, causing injury. ● Do not stand or sit on the drawers or apply excessive force to them. Doing so may cause damage or injury. ● Do not place items such as furniture, etc. that may topple over near the bed. In the case of an earthquake, etc., such items may topple over causing injury. ● Do not place any items that may fall above the bed. In the case of an earthquake, etc., such items may fall causing injury. ● Do not drag the bed when moving the bed. Doing so may result in injury, or damage or scratches to the floor. ● Do not use power tools when attaching fitting parts. ● Do not touch the moving parts (such as brackets etc.) when moving the drawers. Doing so may result in trapped hands or fingers, causing injury. ● Do not use the product outdoors. Doing so may cause warping, distortion or breakage, resulting in injury.
Do's	● Ventilate the room well at the early stage of product use. There may still be traces of formaldehyde in the wood adhesive, which may cause an allergic reaction in people who are highly sensitive to chemicals. (For details, see "Formaldehyde Measures" on page 27.) ● Place the bed slightly away (ideally approx. 10cm) from the wall to allow ventilation to the back of the bed. Stagnant air may cause mould or mites, resulting in a health hazard. ● Periodically ventilate the room. Especially under the following conditions, infestation of mould and mites may occur, and may cause health hazard. ・Humid season ・During winter when the difference in temperatures between outside and inside becomes large causing dew condensation. ・Excessive use of humidifier. ● Periodically remove mattress from the bed. Differences in temperature and humidity inside and outside the mattress may cause mould or mites, resulting in a health hazard. Mattresses are particularly susceptible to mould or mites during humid periods. Therefore, do not leave futon, etc. on the mattress and ventilate it regularly. ● Take measures to reduce the amount of humidity in the storage section. Humidity accumulates easily in the storage section. Use a commercially available dehumidifying agent (for absorbing moisture) and regularly ventilate the storage section. Do not store dirty items in the drawers as doing so may cause mould. ● Assemble the product with two or more people. ● When moving the bed, remove the drawers and move by two or more people. Pulling the bed or attempting to move alone may result in injury or damage to the bed.

⚠ Caution

Do's	● When moving the bed between rooms or floors such as when moving house, dissemble the bed before moving it. Parts may come off, resulting in injury or damage to the product. ● Periodically check for any looseness in fittings such as bolts, and re-tighten them if any looseness is found. Looseness or abnormal noises may result in damage to the product causing injury. ● If this product is used on a wooden or tatami floor, lay a rug, etc. underneath the product. It prevents the floor from being scratched. ● If the floor is cushioned, lay a rug etc. underneath the product. Doing so prevents reactions between the coating on the legs (for wooden legs) and floor from causing marks. ● Place a sheet/rug underneath the product when assembling and installing it to prevent damage to the floor and existing furniture.

Note (other cautions)

	● Install the bed horizontally on a level floor. Using the bed in a wobbly state may result in deformation or warping of the bed. ● Do not use the product in direct sunlight or artificial lighting, in a location directly in contact with the air from a heater or air conditioner, or in a place where the room humidity is extremely low. Doing so may cause deformation, discolouration or cracks to the surface material. ● The separate STORAGE BED/ADDITIONAL UNIT (sold separately) is required when using with a futon. ● Please dispose of the packing materials in accordance with the regulations of your local government after unpacking the product. ● Do not use organic solvent such as thinner, or bleach for maintenance.

Parts List

FOR OAK / WALNUT MODELS / FOR SS / S / SD

* Each list applies to both oak and walnut models. These also apply to SS/S/SD sizes.

Ⓐ Drawer unit Drawer inner box ×2	Ⓑ Drawer front panel/Left Thin Wide ×1	Ⓒ Drawer front panel/Right Wide Thin ×1	Ⓓ Head/Foot Board/ Left The hole positions are different from Ⓔ. ×1	Ⓔ Head/Foot Board/ Right The hole positions are different from Ⓓ. ×1
Ⓕ Side Rail ×1	Ⓖ Drawer unit upper frame ×1	Ⓗ Bedstead board/ for open space * With handle ×2 For SD / For S / For SS Handle	Ⓘ Bedstead board/ For drawer unit * No handle ×2	

Fitting Parts List

ⓐ Bolt/Large Length 4cm ×14	ⓑ Bolt/ Medium Length 2.5cm ×6	ⓒ Bolt/Small Length 2cm ×12	ⓓ Connecting bolt Length 2.5cm ※ ⓓ and ⓔ are attached ×4	ⓔ Connecting nut ×4	ⓕ Spring washer ×28	ⓖ Washer ×40
ⓗ Drawer stopper (Attached to drawer unit Ⓐ). ×4	ⓘ Felt SS×26 S×26 SD×28	ⓙ Concealment sticker ×6 (2 spares)	ⓚ Hexagonal wrench (M5) ×2	ℓ Drawer front pane installation tool ×1		

Part Names

*SD size is used for the illustrations.

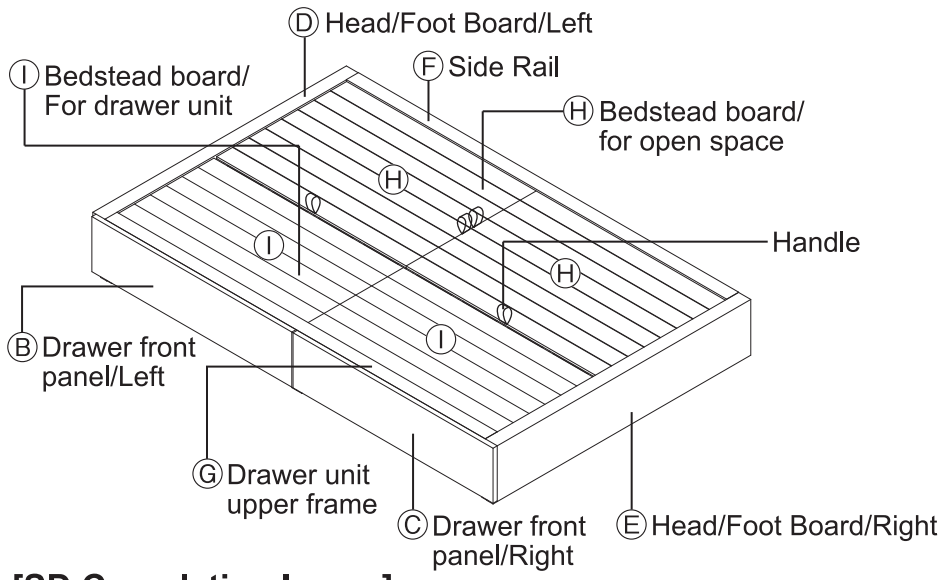

[SD Completion Image]

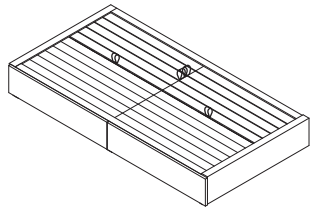

[S Completion Image]

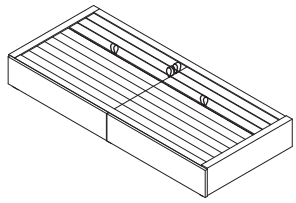

[SS Completion Image]

Assembly Instructions

FOR OAK / WALNUT MODELS / FOR SS / S / SD

* Assembly instructions apply to both oak and walnut models.
* Assembly procedures are the same for all models, but the SD size is used for the illustrations.

⚠ Caution	Assemble the product with two or more people. Assembling alone may result in damage to the product or injury due to the product falling. Do not use power tools to assemble the product. Placing unnecessary strain on the product may result in damage or injury. Re-tighten all bolts approximately one week after assembly. Bolts may become loose immediately after use. Continued use in this state may result in damage or injury.

1 Check the installation location of the bed before starting assembly, and lay a rug or sheet at the assembly point in order to protect the floor surface.
(In order to avoid the need to move the bed after assembly, it is recommended that the bed is assembled near to where it will be used.)

2 With the drawer pulled slightly out from drawer unit Ⓐ , rmove drawer stopper ⓗ and remove the drawer inner box.
* Keep drawer stopper ⓗ in a safe place as it will be re-attached in step **14** .

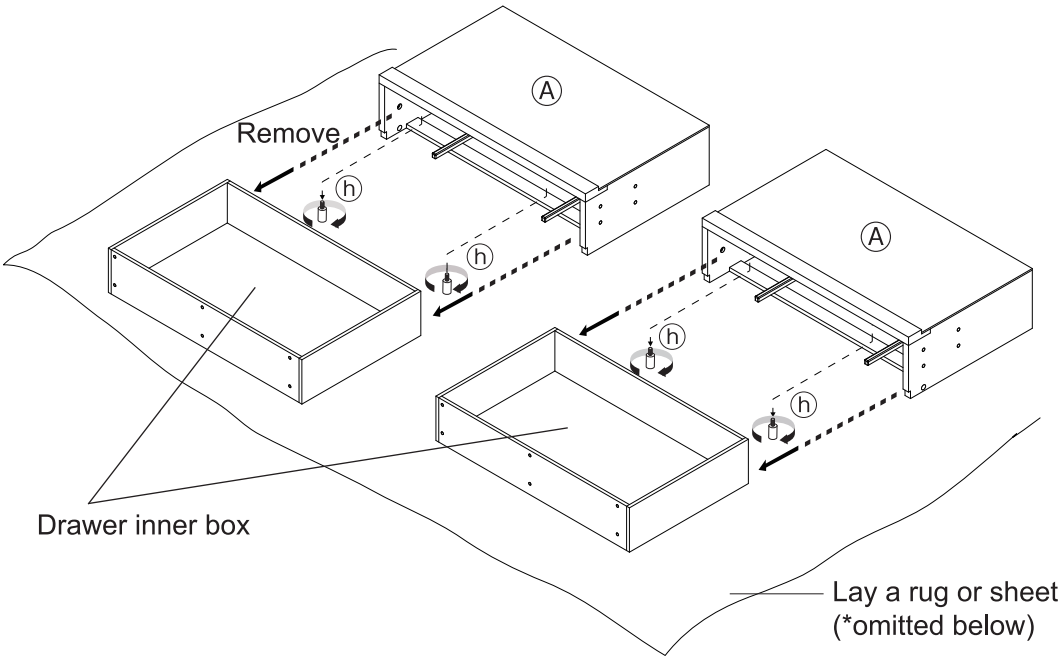

3 Attach the provided felt ⓘ to the base side of each of the main bed parts, ensuring it cannot be peeled off.
* If creaking sounds occur or if there is a slight gap with the floor after assembly, attach commercially available felt, etc. wherever necessary.
* Attach to the drawer unit with the drawer inner box removed in step **2**.

Note (Other Cautions)	Use the felt to protect the floor. Remove any foreign matter such as dust from the attachment surface before attaching the felt. Foreign matter reduces the adhesive strength of the felt. After attaching the felt, press the entire surface firmly to ensure it is attached evenly.

Assembly Instructions (Continued)

* SD size is used for the illustrations.

SD Felt x 28

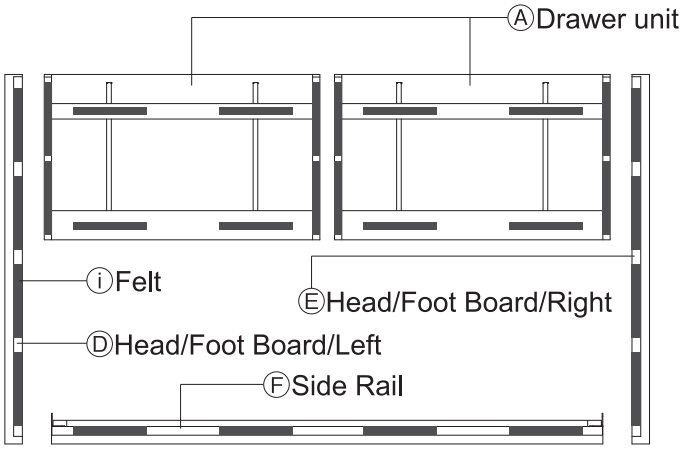

S Felt x 26

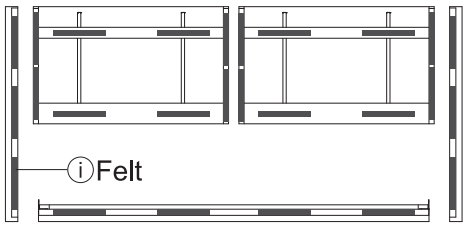

SS Felt x 26

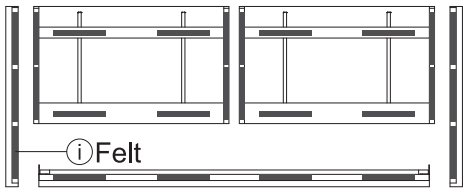

4

① Remove connecting nut ⓔ from connecting bolt ⓓ to split into 2 parts.
② Use connecting bolt ⓓ, connecting nut ⓔ, spring washer ⓕ and washer ⓖ to connect the drawer unit Ⓐ, and tighten using hexagonal wrench ⓚ. (Total 4 places)

①

②

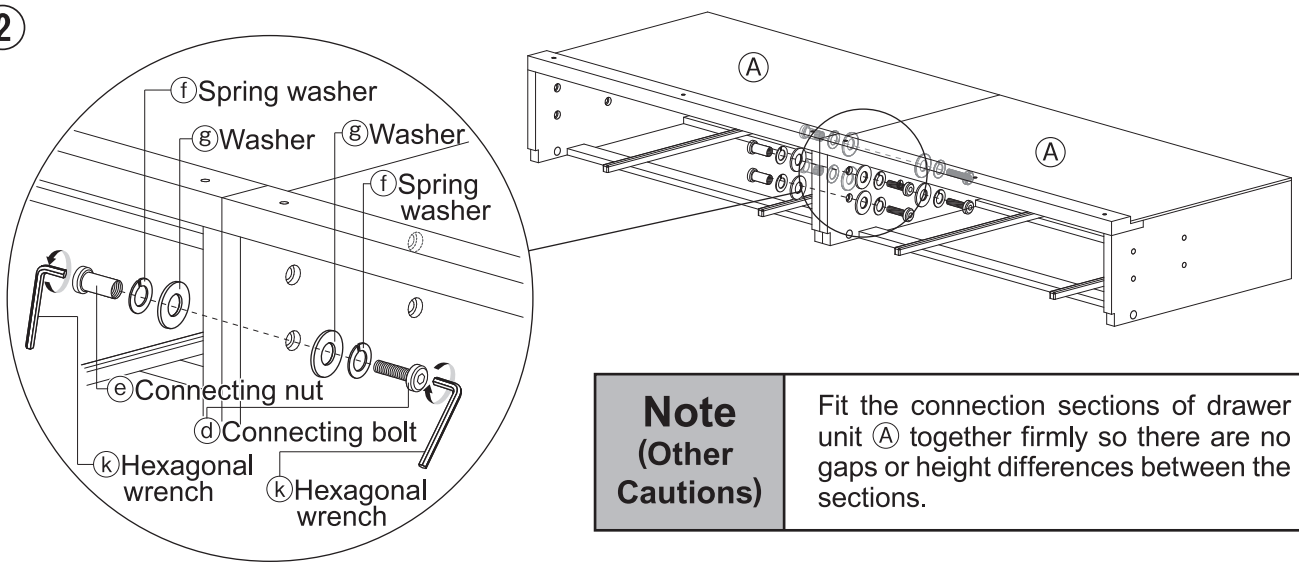

Note (Other Cautions)	Fit the connection sections of drawer unit Ⓐ together firmly so there are no gaps or height differences between the sections.

* SD size is used for the illustrations.

5 Use Bolt/Large ⓐ, spring washer ⓕ and washer ⓖ to loosely connect Head/Foot Board/Left Ⓓ with Head/Foot Board/Right Ⓔ, and tighten using hexagonal wrench ⓚ. (Total 8 places) (Securely tighten in step **7**)

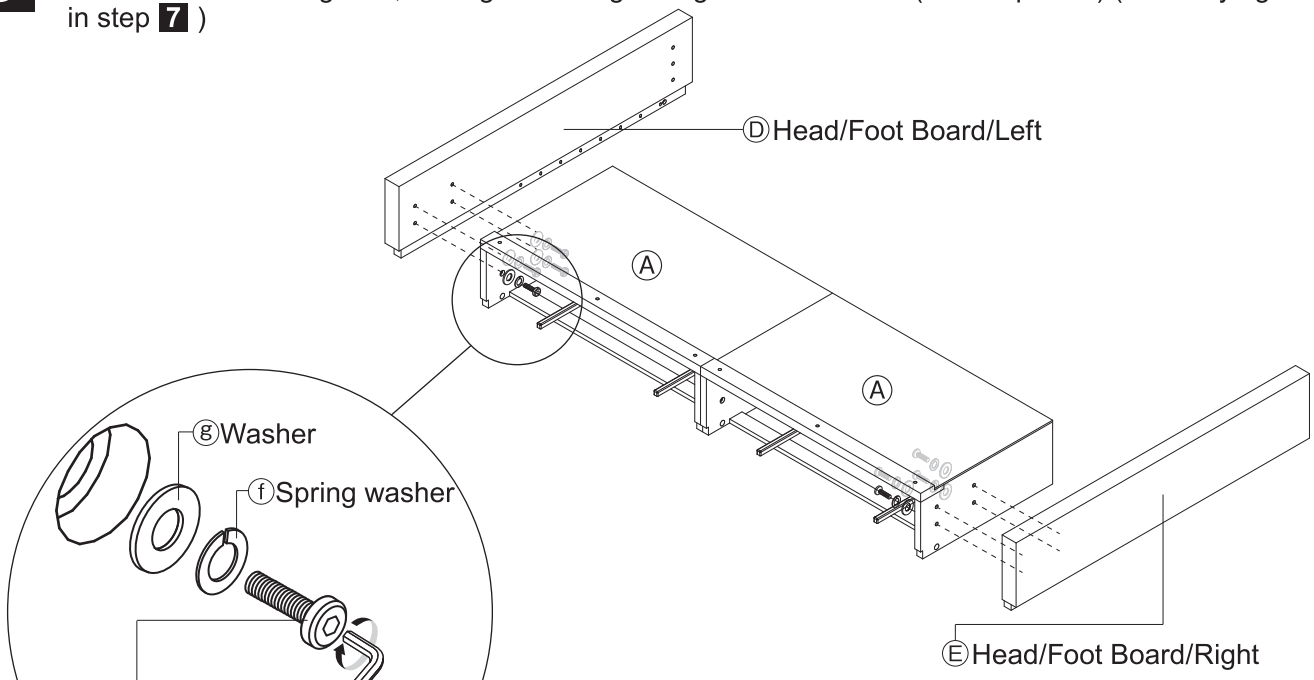

Note (Other Cautions)	Securely tightening each section from the beginning causes the position of the holes to become misaligned, making it more difficult to tighten the remaining sections. Loosely tighten the entire bed.

6 Use bolt/medium ⓑ, spring washer ⓕ and washer ⓖ to loosely attach side rail Ⓕ to head/foot boards Ⓓ and Ⓔ, and tighten using hexagonal wrench ⓚ. (Total 6 places) (Securely tighten in step **7**)

Note (Other Cautions)

Securely tightening each section from the beginning causes the position of the holes to become misaligned, making it more difficult to tighten the remaining sections. Loosely tighten the entire bed.

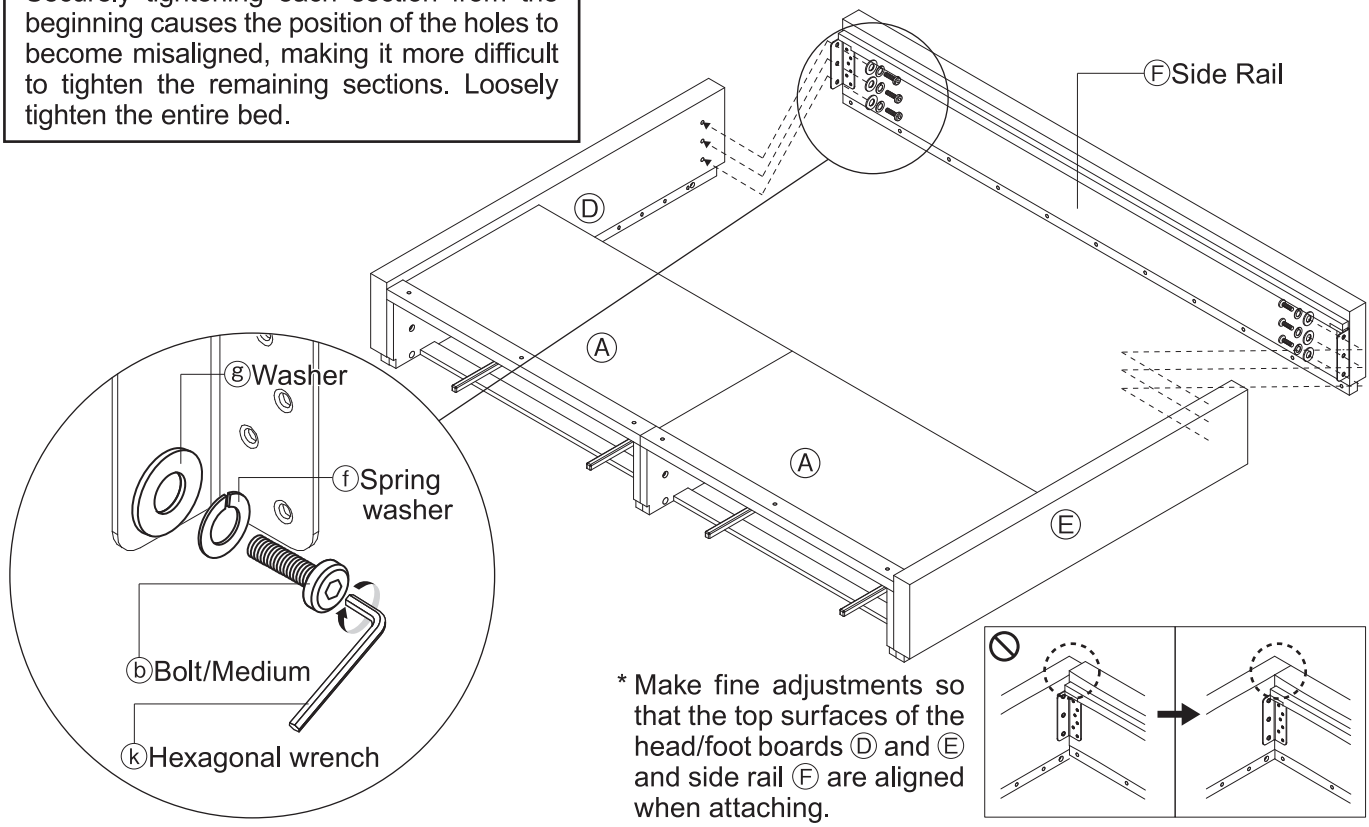

* Make fine adjustments so that the top surfaces of the head/foot boards Ⓓ and Ⓔ and side rail Ⓕ are aligned when attaching.

 * SD size is used for the illustrations.

7

① Use bolt/large ⓐ, spring washer ⓕ and washer ⓖ to attach drawer unit upper frame Ⓖ to the top of drawer unit Ⓐ, and tighten using hexagonal wrench ⓚ.
* Securely tightening each section from the beginning causes the position of the holes to become misaligned. Loosely tighten the screws of the entire bed before fully tightening.
② Gradually tighten all of the bolts that were loosely tightened during steps **5** and **6** while checking that there is no deformation or warping of the entire bed, and tighten each securely.

Note (Other Cautions)	Securely tightening each section from the beginning causes the position of the holes to become misaligned, making it more difficult to tighten the remaining sections. Gradually tighten to remove all looseness before fully tightening at the end.

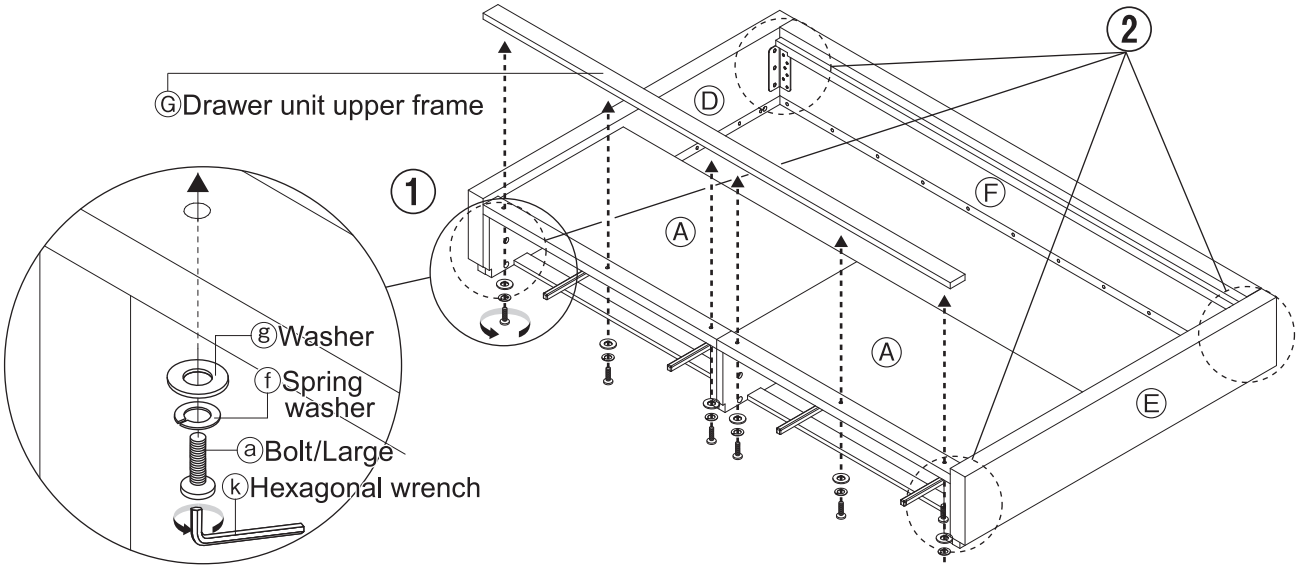

8

① Place bedstead board/for drawer unit Ⓘ onto the drawer unit Ⓐ.
② Place bedstead board/for open space Ⓗ onto open space.
The one with the handle is used for bedstead board/for open space Ⓗ.

Caution	Be careful of the following to ensure the bedstead board does not fall. • Place bedstead board/for open space Ⓗ securely on the bedstead board support and drawer unit Ⓐ. • Place the bedstead board/for open space Ⓗ so that the handle is facing inside as shown in the figure below.

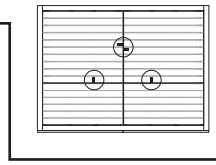

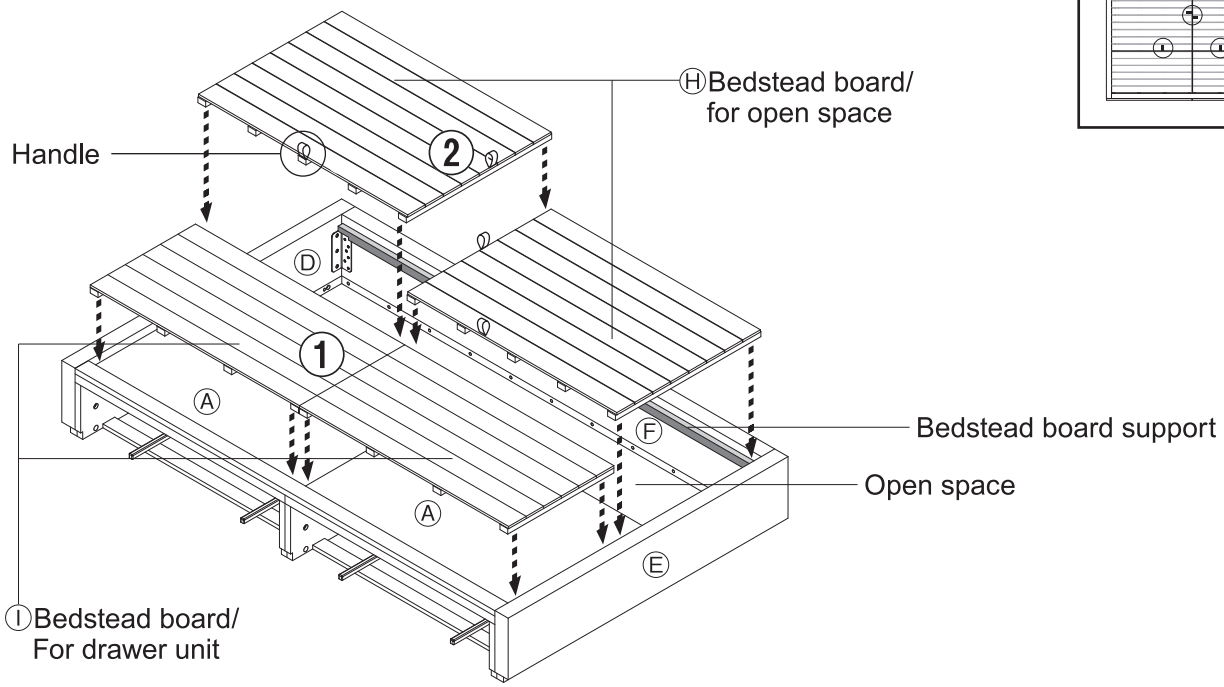

Assembly Instructions (Continued)

* SD size is used for the illustrations.

9 Attach drawer front panel/left Ⓑ and drawer front panel/right Ⓒ to each of the drawer inner boxes removed in **2** .

* There are 2 drawers, one left and one right.
  Align the two "positioning supporters (plastic)" in the front of the base of each drawer inner box against the drawer front panels as shown in the illustrations below, ensuring there are no gaps.

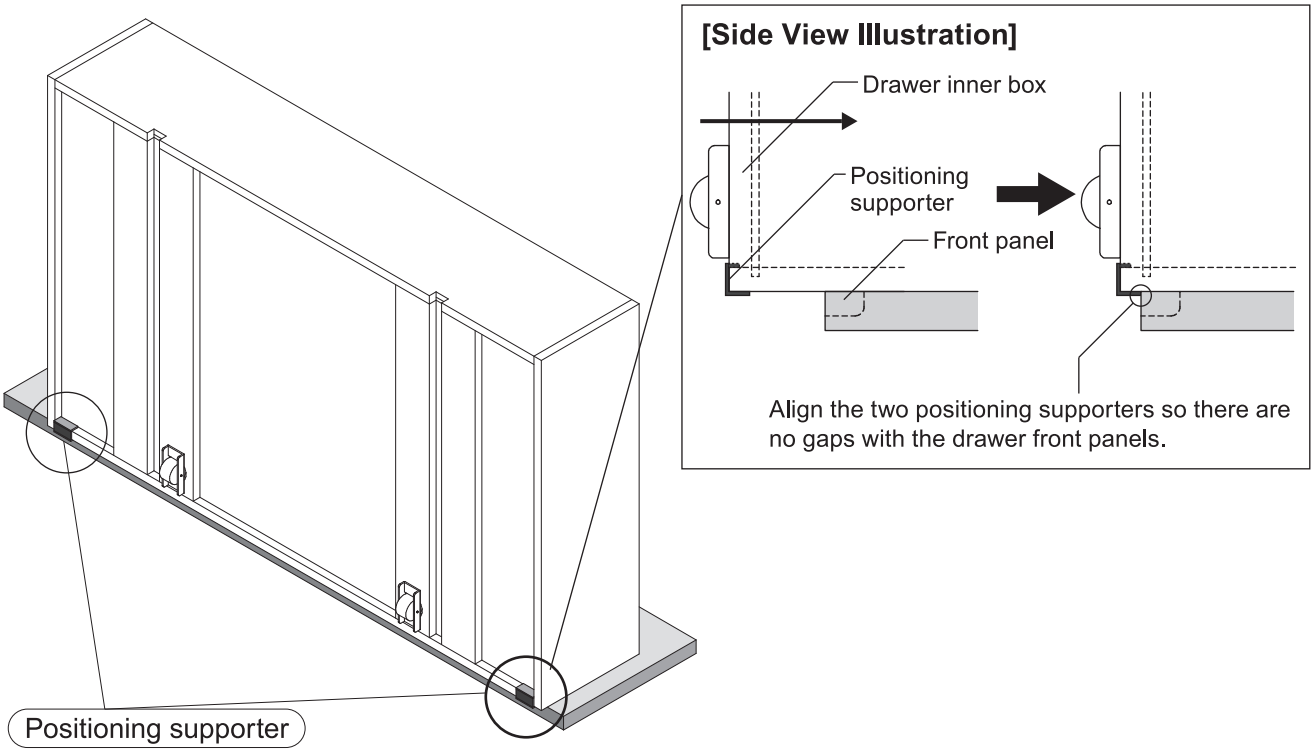

10 After aligning the position in step **9** , use bolt/small ⓒ and washer ⓖ to fit them to drawer front panels Ⓑ and Ⓒ, and loosely tighten using hexagonal wrench ⓚ. (6 each, total 12 places)

* Do not fully tighten, as the position of the drawer front panels will be adjusted in step **11** .

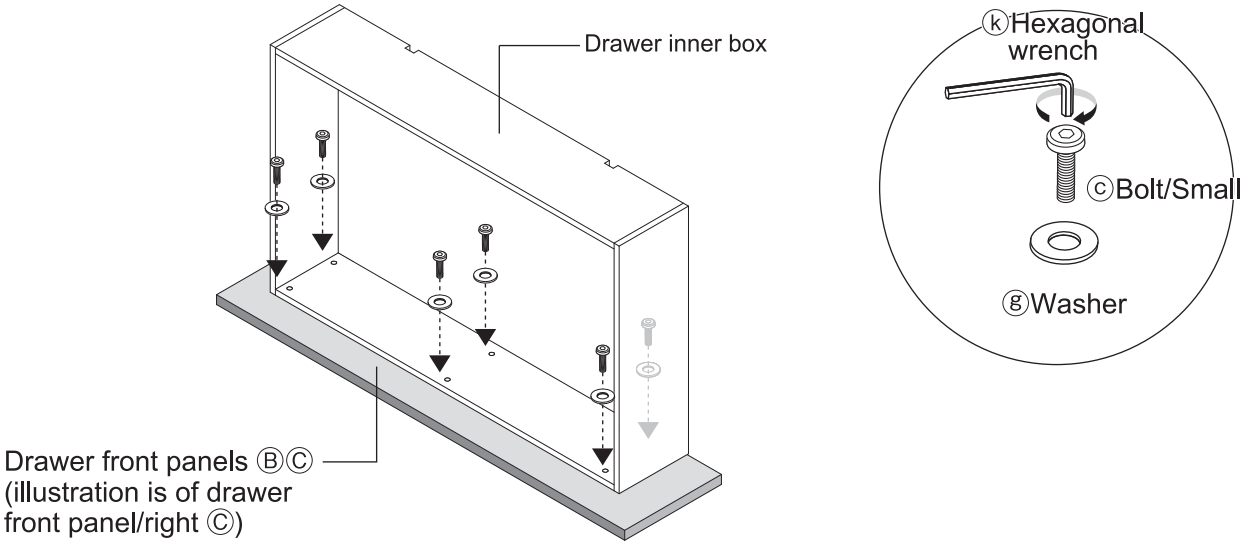

* SD size is used for the illustrations.

11 On the inside (short side) of drawer front panel/left Ⓑ and drawer front panel/right Ⓒ, use the drawer front panel installation tool ℓ to align the positions of the drawer front panels and drawer inner boxes so that there are no gaps as shown in the figure.

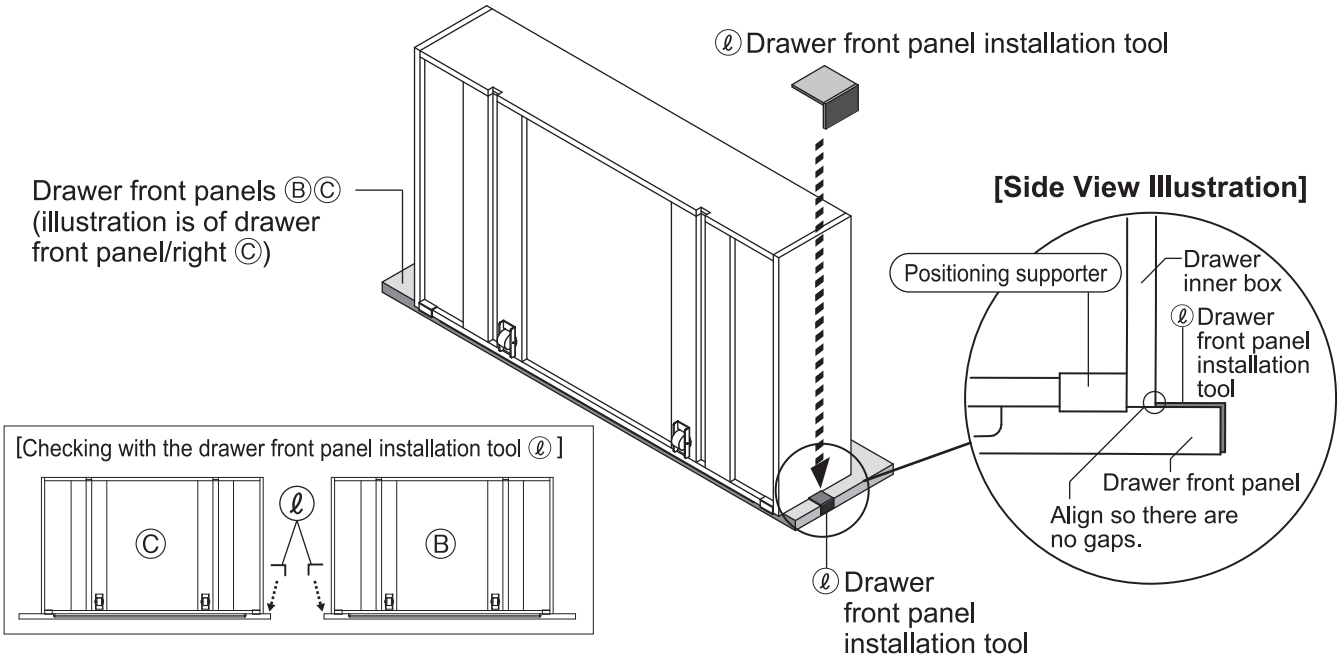

12 ① While holding the positions aligned in steps **9** , **10** and **11** (positioning supporter/drawer front panel installation tool ℓ) to prevent slippage, use bolt/small ⓒ and washer ⓖ to fix in place, and tighten securely using hexagonal wrench ⓚ.
② When tightening is complete, remove the drawer front panel installation tool ℓ .
* Do not remove the positioning supporters, as they are designed to be fixed in place.

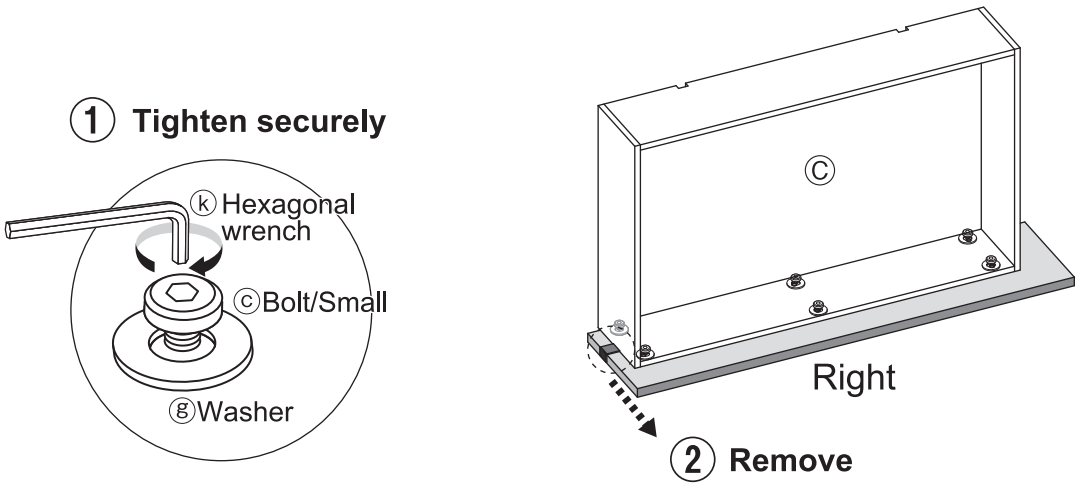

 * SD size is used for the illustrations.

13 Assemble following steps **9** to **12** , and return the drawer inner box to drawer unit Ⓐ.
* Please note the left and right drawers are different. Check that the position of drawer front panels Ⓑ and Ⓒ is correct, and return the drawer to drawer unit Ⓐ.

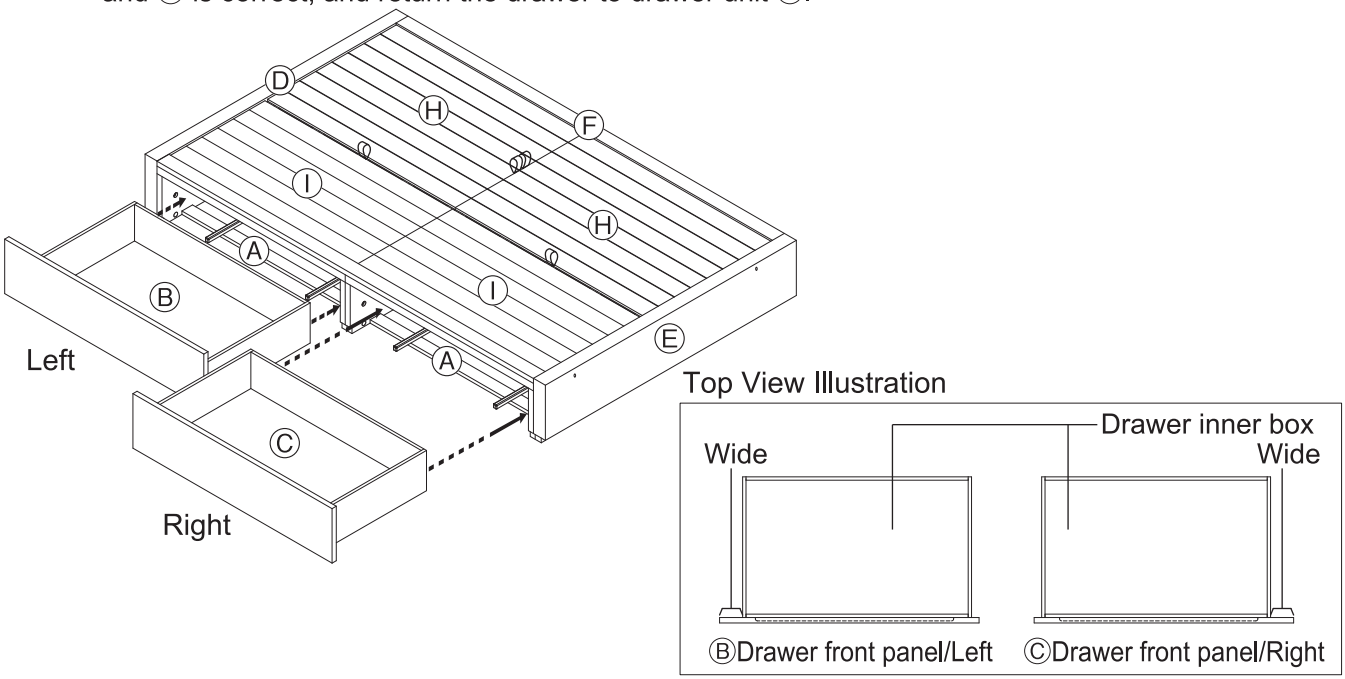

14 ① With the drawer inner box pulled out slightly as shown in the illustration, attach the drawer stopper ⓗ removed in assembly step **2** .
② Attach the concealment stickers ⓙ to cover the joint holes in the right and left head/foot boards Ⓓ Ⓔ to complete assembly.
* When using a separate additional unit/headboard (sold separately), do not attach concealment stickers ⓙ to these holes.

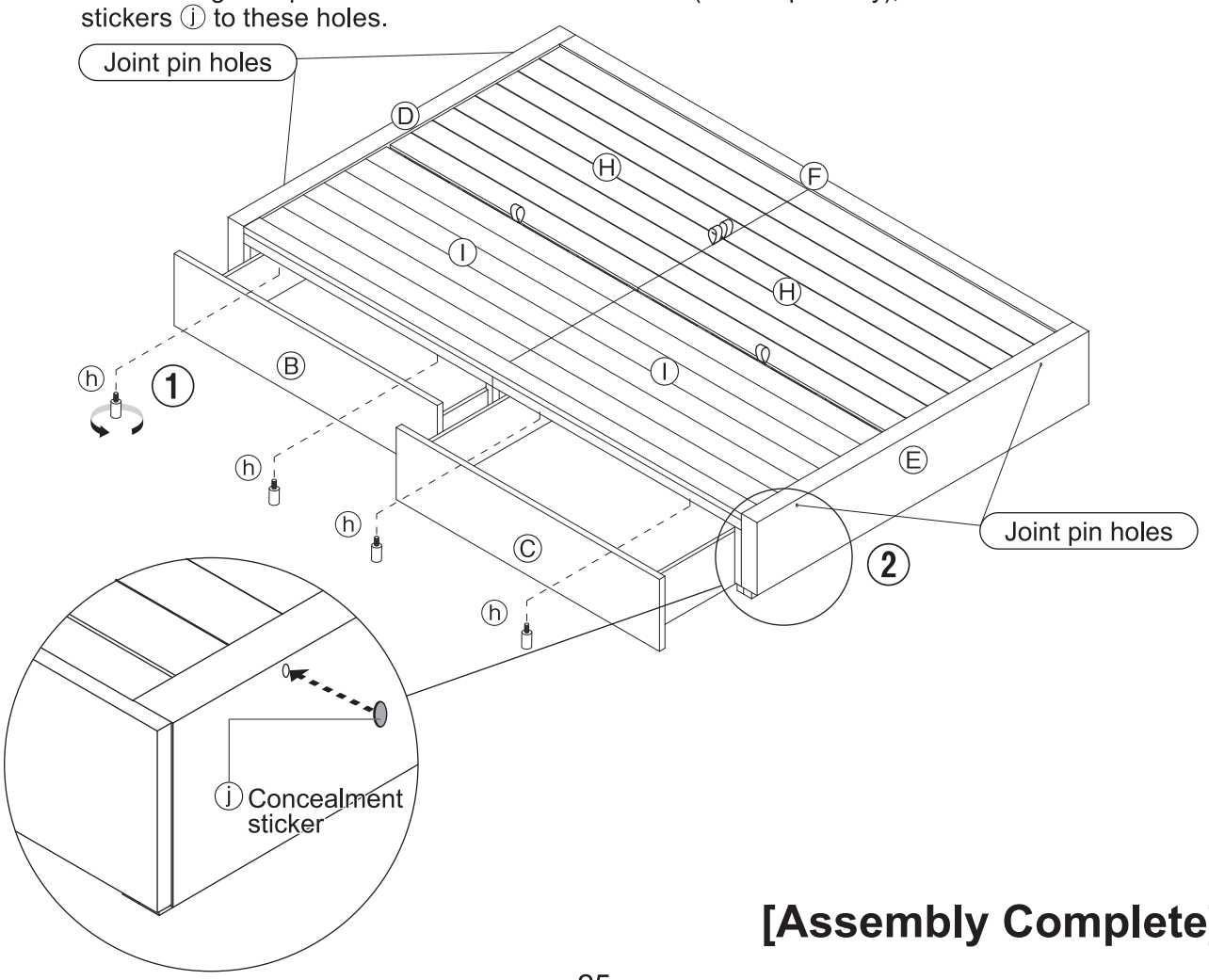

[Assembly Complete]

Directions for use

How to place mattress

- Place a mattress designed for use on a bed onto the bedstead boards.

Laying Futon

- Attach the "STORAGE BED/ADDITIONAL UNIT" (sold separately) to the bed, and place the futon on the bedstead and additional unit for use.

Moving the product

- When moving an assembled bed, do not drag it on the floor. Place both hands under the head board and foot board with two adults or more, and move the bed by simultaneously lifting it.
- When moving the bed between rooms or floors such as in case of moving house, dissemble the bed before moving it.

⚠ Caution	When moving an assembled bed, do not drag it on the floor and handle with two or more people. Doing so may result in injury, or damage or scratches to the floor.

Disposal

Please dispose of this product in accordance with the regulations of your local government.

Care Instructions

Maintenance for Wooden Sections

- Gently wipe off dust on coated surfaces with a soft cloth or duster. Rubbing the surface with dust with a stiff cloth will make small scratches. Normally, wiping off with soft, dry cloth will suffice.
- If the product is particularly dirty, wipe off the dirt using a cloth soaked in a neutral detergent solution, and then wipe off any detergent residue with a damp cloth.
  Next, gently wipe with a soft, dry cloth and let the product dry naturally.
- Leaving a chemical duster in contact with the product for a long time may cause discolouration or peeling of the surface coating.

Maintenance for Metal Sections

- For daily care, wipe them with a soft, dry cloth.
- If the product is particularly dirty, wipe off the dirt with a cloth soaked in a 3% to 5% neutral detergent solution. Then wipe off any detergent residue with a damp cloth. Next, gently wipe with a dry cloth, and let the product dry naturally.
- Apply a thin coating of anti-rust lubricant to metallic parts, and wipe off with soft cloth.

Mattress Care Instructions

- Follow all care instruction provided by the mattress manufacturer.
- Even if there are no specific instructions given, turn the mattress over and upside down once every 3-4 months to prolong the lifespan. (Note that some mattresses may not be used upside down.) Exposing the mattress to sunlight for a whole day once a year is good for hygienic use.
- Mould or mites may occur more easily than a normal bed because humidity accumulates easily in the storage section. Air the product regularly by standing the mattress on its side.
  * Be particularly careful during the summer season when perspiration occurs during sleep, and during the humid rainy season. Also note that humidity accumulates easily in the winter season due to thicker futon.

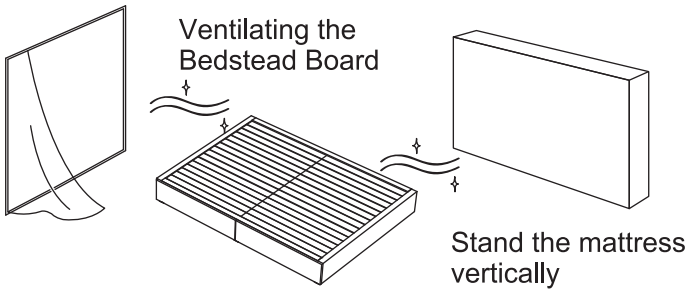

Care Instructions (Continued)

Futon Care Instructions

- Follow all care instruction provided by the futon manufacturer.
- Humidity from perspiration, etc. is transferred to the bedstead board from the futon more easily than the mattress, and leaving it in this state may result in mould.
  After getting out of bed, be sure to ventilate the bedstead board by folding and placing the futon at alternate ends of the bed each day. Also, wash the futon cover and hang out the futon approximately once a week.

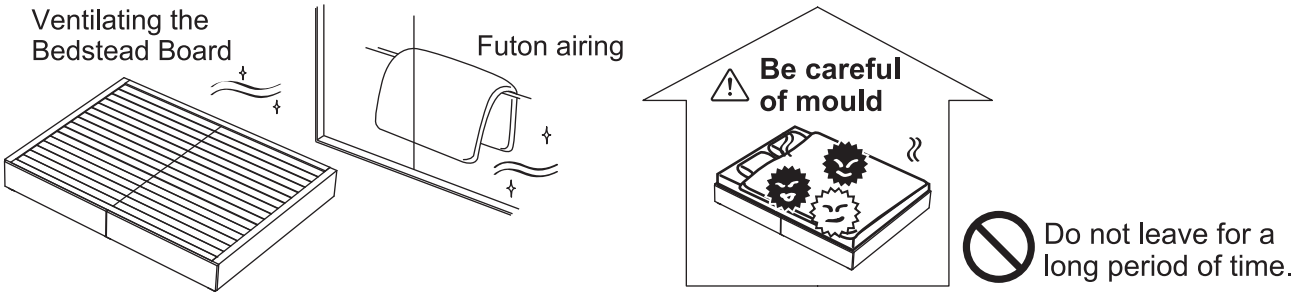

Reducing Humidity in the Storage Section

- Humidity accumulates easily in the storage section. You need to use a commercially available household-use dehumidifying agent (for absorbing moisture) and regularly ventilate the storage section.
  Do not store dirty items in the drawers as doing so may cause mould.

Maintenance and Inspection.

- Periodically check for any looseness in fittings such as bolts, and re-tighten them if any looseness is found. Doing so will prevent injury, or damage or scratches to the floor.
- Clean any dirt from the casters regularly.
- If any insect damage is found, take measures to exterminate the insects immediately. If left untreated, insect damage may worsen.

Usage

Natural Wood

- This product is manufactured using natural wood (including sliced veneer). There are differences in the grain and colouring of individual products as a result of these natural materials. Therefore, please note that your product may look slightly different to the store display model.
- Please note that cracks and warping may occur in natural wood (including sliced veneer) in the following conditions.
  (1) Avoid use in a place with high temperatures or humidity or in direct sunlight wherever possible. If use in direct sunlight is unavoidable, reduce the amount of sunlight wherever possible using curtains, etc.
  (2) Avoid use near heaters or air conditioners wherever possible. Be sure that the air from heaters or air conditioners does not come into direct contact with the product.
  (3) In particular, air from heaters in the winter season is particularly dry and can easily cause cracks and warping in natural wood.

Formaldehyde Measures

- What is Formaldehyde?
  Formaldehyde is said to be one of the causes of sick house syndrome. It is a colourless, pungent smelling compound that vaporizes at room temperature, and is found in such items as furniture, building materials and wallpaper adhesives. It is released gradually, but people in a room where formaldehyde has accumulated for a long time may experience symptoms such as itchy eyes or a sore throat. A high concentration of formaldehyde may cause breathing difficulties.
- Ventilate the room.

⚠ Caution	Ventilate the room well when assembling the furniture. Small children and those who are sensitive to chemicals may have an allergic reaction.

Formaldehyde is easily dispersed in the air. Therefore, be sure to ventilate the room regularly.
In particular, be sure to open the window as wide as possible and thoroughly ventilate the room when assembling a number of furniture items at the same time. More formaldehyde tends to be released when the room temperature is higher. Be careful to ventilate sufficiently in the summer months if the room is closed for long periods of time. We recommend opening more than one window, or using a device such as a ventilator fan, electrical fan or circulator to increase ventilation efficiency.

- For Persons Who Have High Sensitivity to Chemicals
  There are individual differences in resistance to chemicals related to sick house syndrome, not just formaldehyde.
  Therefore, some people may have a reaction to chemicals even if the concentration is below the indoor concentration guideline value (indoor concentration value of formaldehyde considered acceptable for a healthy environment). At present, MUJI furniture products are made with materials that contain as little formaldehyde as possible, but this does not guarantee that no formaldehyde is emitted at all.
  We recommend consulting a physician if you experience any allergic symptoms.
- MUJI furniture products contain formaldehyde absorption/decomposition sheets* in the wrapping material.
  * Formaldehyde absorption/decomposition sheets made through joint development with Aisin Seiki Co., Ltd.

  When used in narrow spaces, formaldehyde may be re-absorbed by the material if there is nowhere for it to dissipate. Formaldehyde absorption/decomposition sheets are used to reduce the concentration of formaldehyde as much as possible before the product reaches the customer.
  * Effectiveness of the "formaldehyde absorption/decomposition sheet" in the packaging will have reduced, and it can be disposed of as burnable rubbish.
- Information on "Formaldehyde Absorption/Decomposition Sheets"
  Formaldehyde absorption/decomposition sheets for storage furniture are sold separately.
  We recommended continued use for airtight spaces such as drawers in which formaldehyde is constantly released in small quantities.

Specifications

Product name	STORAGE BED/SS OAK/WALNUT		STORAGE BED/S OAK/WALNUT	STORAGE BED/SD OAK/WALNUT
Product dimensions	W885 x D2010 x H270mm		W1055 x D2010 x H270mm	W1285 x D2010 x H270mm
Product weight	Approx. 65kg		Approx. 70kg	Approx. 74kg
Drawer Dimensions	W856 x D516 x H159mm			
Drawer withstand load	10kg			
Usage	Bed (for 1 person)			Bed (for 1 or 2 persons)
Materials	OAK	Side Rail, Head board, Foot board, Drawer front panel	Natural wood veneer overlaid plywood (Oak veneer flush structure), Printed paper overlaid plywood	
		Drawer unit	Tabletop: Plywood, Side panels: Particle board	
		Drawer inner box	Bottom panel: Printed paper overlaid plywood, Side panel: Paulownia	
		Bedstead	Plywood	
		Coating	Urethane resin coating	
	WALNUT	Side Rail, Head board, Foot board, Drawer front panel	Natural wood veneer overlaid plywood (Walnut veneer flush structure), Printed paper overlaid plywood	
		Drawer unit	Tabletop: Plywood, Side panels: Particle board	
		Drawer inner box	Bottom panel: Printed paper overlaid plywood, Side panel: Paulownia	
		Bedstead	Plywood	
		Coating	Urethane resin coating	
Country of origin	VIETNAM			

Contact information

For your inquiry about the product, please contact the store where you bought it.

MUJI 無印良品

床 | 保存用

收纳床 / 小 / 橡木
收纳床 / 单人 / 橡木
收纳床 / 小双人 / 橡木
收纳床 / 小 / 胡桃木
收纳床 / 单人 / 胡桃木
收纳床 / 小双人 / 胡桃木

组装 / 使用说明书

本次承蒙惠购本商品，在此深表感谢。
使用前请务必仔细阅读本文，并在对内容充分理解的基础上再正确组装和使用。
此外，请务必妥善保管本文，以备随时进行确认。

目录 页

重要通知 (安全注意事项)	31 ～ 32
配件清单	33
各部位名称	33
组装步骤	34 ～ 39
使用方法	40
保养方法	40 ～ 41
使用注意事项	41
产品规格	42
联系方式	42

2015 年 9 月 11 日

重要通知(安全注意事项)　请务必遵守。

为了防止使用者或他人遭受危害和经济损失，本文中记述了确保安全且正确使用的重要内容。请在充分理解下述内容(标示/图形符号)的基础上仔细阅读本文，并严格遵守所述事项。

●标示说明

按错误使用所造成的危害或损失程度进行分类说明。

⚠警告	可能会导致使用者死亡或重伤(※1) 的内容。	⚠注意	可能会导致使用者遭受伤害 (※2) 或物质损失 (※3) 的内容。

●图形符号说明

通过以下图形符号对应严守的内容进行说明。(以下为图形符号范例。)

🛇	不得执行的“禁止”内容。	❗	必须执行的“强制”内容。

※1 所谓重伤，是指因失明或受伤、烫烧伤、骨折、中毒、触电等原因而留下后遗症以及需住院治疗、长期就医的伤势。

※2 所谓伤害，是指无需治疗或住院、长期就医的受伤、烫烧伤。

※3 所谓物质损失，是指住房、家具财产相关的连带损失。

⚠警告

🛇 禁止

●请勿让婴幼儿睡在本产品上。掉落地板可能会造成受伤或窒息。

●请勿让孩子一个人在无家长监督的环境下单独使用。否则可能导致人体意外受伤。

●请勿在床上站立、跳跃。否则可能导致受伤或床损坏的危险。

●请勿直接站或坐在床头、床尾或侧架、床板上。否则可能导致受伤或床损坏的危险。

●折叠床褥时请勿站在床板上折叠。
负担过重，床板损坏，可能导致人体意外受伤。

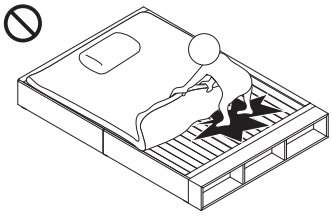

●在取下床板的状态下，请勿站在抽屉组的台面上，或用手施压。否则可能导致台面损坏而发生受伤的危险。

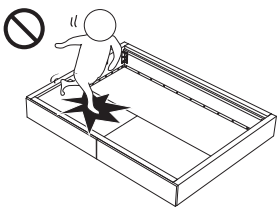

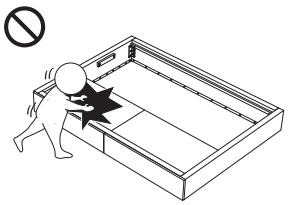

●请勿对局部施加过度负荷。否则可能导致商品损坏。

●请在规定人数（参照第42页产品规格）的范围内使用。否则可能因摔倒或主体损坏而导致受伤。

●主体破损时，请立即停止使用。破损后如果持续使用，可能会导致受伤。

●请勿在床上吸烟。否则可能导致火灾等。

●请勿靠近火炉等暖气设备。过于靠近热源可能会引起火灾。

●请注意产品不要压住家电产品的电源线。否则可能会因电源线断裂而导致触电、火灾。

●请勿自行拆卸或改造。否则可能导致床损坏而发生受伤的危险。

●包装材料请放置于幼儿无法触及的场所。否则可能因包装材料套住头部等阻碍嘴或鼻的呼吸而导致窒息的危险。

⚠注意

禁止	●请勿单独使用主体(上面为床板的状态)。否则可能导致受伤或床损坏的危险。请铺设床垫等使用。 ●请勿使用非专用床垫。否则可能导致床损坏而发生受伤的危险。 ●请勿坐在抽屉上方或大力拉开抽屉。可能会造成破损。 ●在床的周围请勿放置家具等可能会倾倒的物品。否则可能在发生地震或其他原因的摇晃时等而被掉落物体砸伤。 ●请勿在床的上方放置可能会掉落的物品。否则可能在发生地震时等被掉落物体砸伤。 ●移动床时，请勿在地板上拖动。否则可能导致受伤或主体损坏、划伤地板。 ●请勿使用“电动工具”安装配件。 ●拉动抽屉时请勿触摸可动部。否则可能导致夹住手指等人体伤害。 ●请勿在室外使用。弯曲、歪斜或破裂可能会导致受伤。
进行	●刚开始使用时，请务必对室内进行充分的换气。木材接合剂等中可能含有甲醛残留物，易导致化学物质过敏体质者出现过敏症状。(详情请阅读第41页【关于甲醛对策】。 ●请确保床的内侧与墙面之间保持一定的空隙，以确保空气流通(10cm左右即可)。否则空气滞留易导致发霉或螨虫繁殖而危害健康。 ●请定期进行房间的换气。尤其在下述环境下易导致发霉或螨虫繁殖而危害健康。 ・高湿度的季节 ・冬季等外部冷空气与室内温度产生温差而导致结露的环境 ・过度使用加湿器 ●请定期从床上取下被子及床垫。否则被子及床垫内部的温度差、湿度易导致发霉而危害健康。尤其棉被容易积淀湿气，短期内也容易发霉或出现螨虫，需要频繁换气。 ●请采取收纳部的湿气对策。收纳部容易积淀湿气，请使用市售的除湿剂（除湿用）等定期换气。此外，脏污可能会导致发霉，请去除脏污后再收纳。 ●组装时，请务必确保两人以上共同作业。 ●移动时，清理收纳物品后，请务必确保两人以上共同作业。如果单人拖动等强行搬动，则可能导致人体受伤或商品损坏。 ●因搬家等原因而需跨越房间进行移动时，请将其恢复组装前状态后再搬动。零部件脱落可能会导致受伤或商品破损。 ●请定期检查螺栓等金属零部件有无松动或摇动，一旦发现松动，请立即将其紧固。 否则可能导致摇动、异音、商品损坏而受伤。 ●地面若为木质地板或塌塌米等，请务必铺设铺垫物等后再使用。可防止地板损伤。 ●地面若为软木地板，请务必铺设铺垫物等后再使用。可防止床脚(为木质时)涂料与地面之间发生反应而产生污垢。 ●组装、设置时请铺设铺垫物，以防损伤地板或周围的家具。

请求（其他注意事项）

	●请将床水平放置于地面平坦的场所。在不平衡的状态下使用，可能导致床变形或歪斜。 ●请勿在阳光直射或直接接触冷暖器设备的热风等、以及湿度极低的室内使用。否则可能导致床变形、变色或表面材料出现裂纹。 ●使用床垫时，必须另有收纳床追加台（另售）。 ●请按各地官方规定对开箱后的包装材料进行正确的废弃处理。 ●清洁时，请勿使用稀释剂等有机溶剂或漂白剂等。

配件清单

橡木 / 胡桃木 共通 / 小 / 单人 / 小双人 共通

※各清单中，橡木/胡桃木皆共通。此外，小/单人/小双人皆共通。

配件清单

Ⓐ 抽屉组

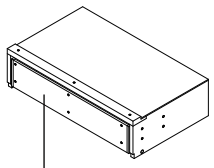

×2

Ⓑ 抽屉前板/左

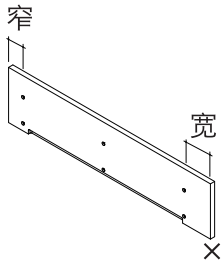

×1

Ⓒ 抽屉前板/右

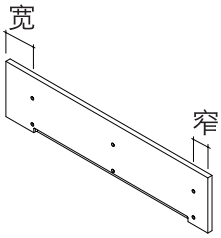

×1

Ⓓ床头/床尾/左

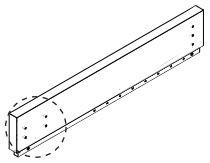

Ⓔ与孔的位置不同。

×1

Ⓔ床头/床尾/右

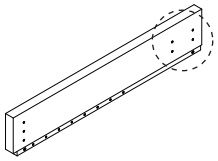

Ⓓ与孔的位置不同。

×1

Ⓕ 侧架

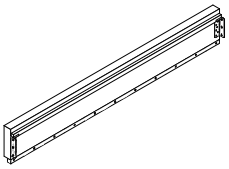

×1

Ⓖ 抽屉组上置横木

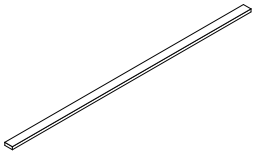

×1

Ⓗ床板/开放空间用　※带手柄 ×2

小双人的情况　单人的情况　小的情况

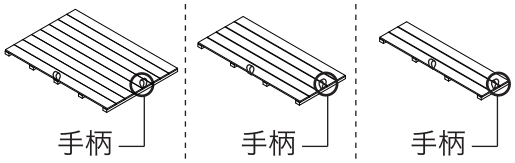

Ⓘ 床板/抽屉组用

※无手柄

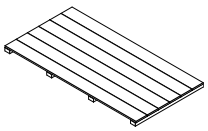

×2

组装零件

ⓐ 螺栓/大 长4cm

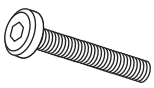

×14

ⓑ 螺栓/中 长2.5cm

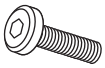

×6

ⓒ 螺栓/小 长2cm

×12

ⓓ 连结螺栓 长2.5cm

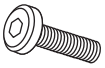

ⓔ 连结螺帽

※ⓓ与ⓔ组装在一起

×4　×4

ⓕ 弹簧垫圈

×28

ⓖ 垫圈

×40

ⓗ 抽屉制动器

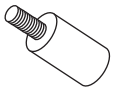

(Ⓐ组装在抽屉组。)

×4

ⓘ 毛毡

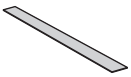

小×26
单人×26
小双人×28

ⓙ 遮盖贴纸

×6 (预备2)

ⓚ 六角扳手 (M5)

×2

ⓛ 抽屉前板安装卡具

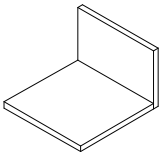

×1

各部位名称

※插图中使用了小单人规格。

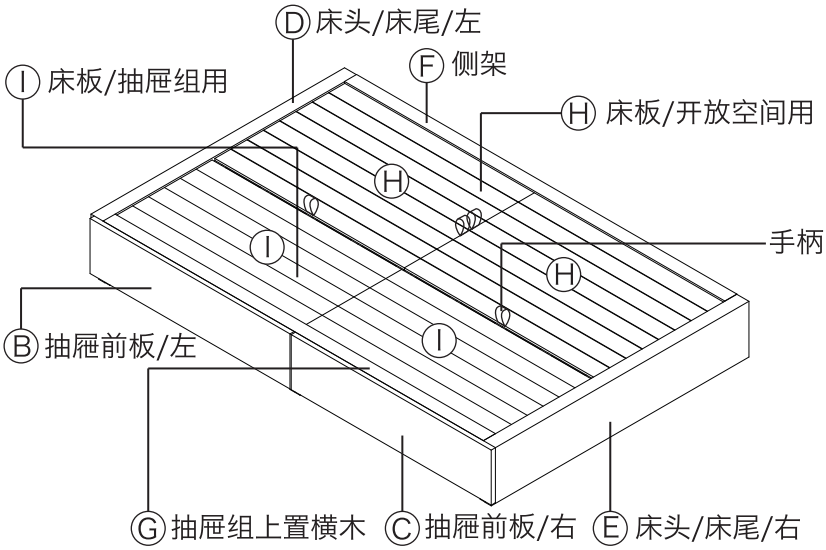

【小双人完成图】

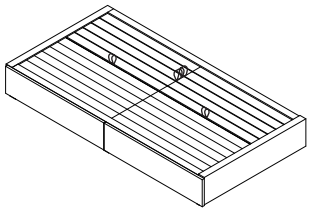

【单人完成图】

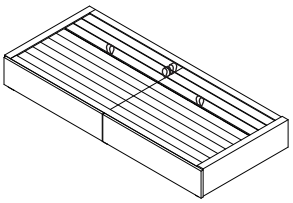

【小完成图】

组装步骤

橡木 / 胡桃木 共通 / 小 / 单人 / 小双人 共通

※橡木/胡桃木的组装步骤皆共通。
※各尺寸的组装步骤也共通，但插图使用小双人尺寸。

注意	组装时，请务必确保两人以上共同作业。一人的话可能会因商品破损或掉落而造成受伤。 组装时请勿使用电动工具。过度施压会造成商品破损而受伤。 请在组装一周后重新紧固螺栓等零部件。开始使用后会出现松动的情况，持续使用的话可能会造成破损而受伤。

1 请先确认床的设置位置，然后在组装场所铺设铺垫物以保护地板。
(为了避免组装后再移动，请尽量在设置位置附近面向设置方向进行组装。)

2 Ⓐ在将抽屉从抽屉组稍微拉出的状态下，拆除ⓗ抽屉制动器，抽出抽屉内箱。
※ ⓗ抽屉制动器请按照组装步骤**14**，请再次组装并保管。

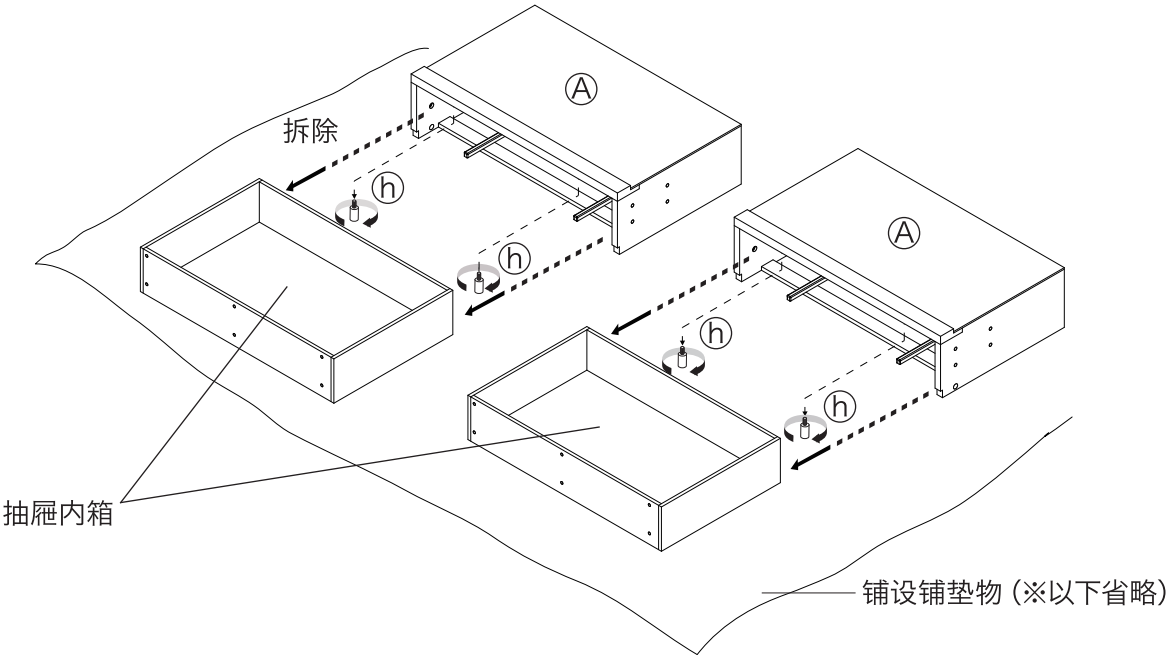

3 请参考以下插图张贴，以免主体各部件底部附属的ⓘ毛毡剥落。
※组装后出现异音或与地面稍有空隙等时，请根据需要并用市售的毛毡等。
※抽屉组请按照组装步骤**2**，在抽屉内箱取出的状态下进行张贴。

请求 **(其他注意事项)**	请使用毛毡保护地板不被划伤。粘贴前，请先将粘贴面上的灰尘等附着物擦拭干净。带有附着物将会导致粘着力下降。粘贴后，请对粘贴面整体进行按压，确保粘合均衡。

小双人　毛毡×28块

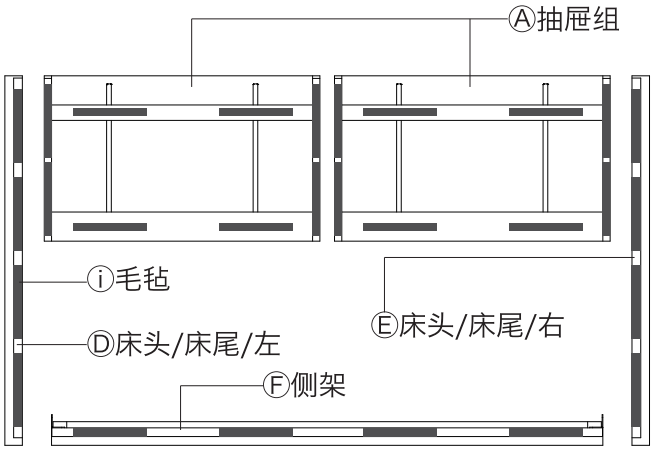

单人　毛毡×26块

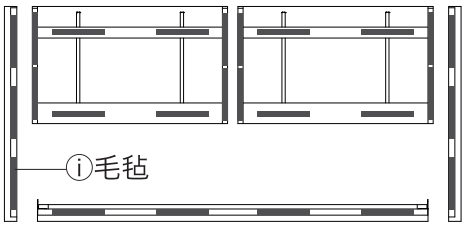

小　毛毡×26块

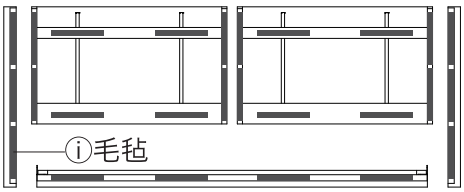

※插图中使用了 小双人 规格。

4 ① 从ⓔⓔ连结螺帽拆下ⓓⓓ连结螺栓，将2个部件分开。
② 使用ⓓⓓ连结螺栓ⓔⓔ连结螺帽ⓕⓕ弹簧垫圈ⓖⓖ垫圈，使用ⓚⓚ六角扳手连接ⒶⒶ抽屉组。（合计4处）

①

②

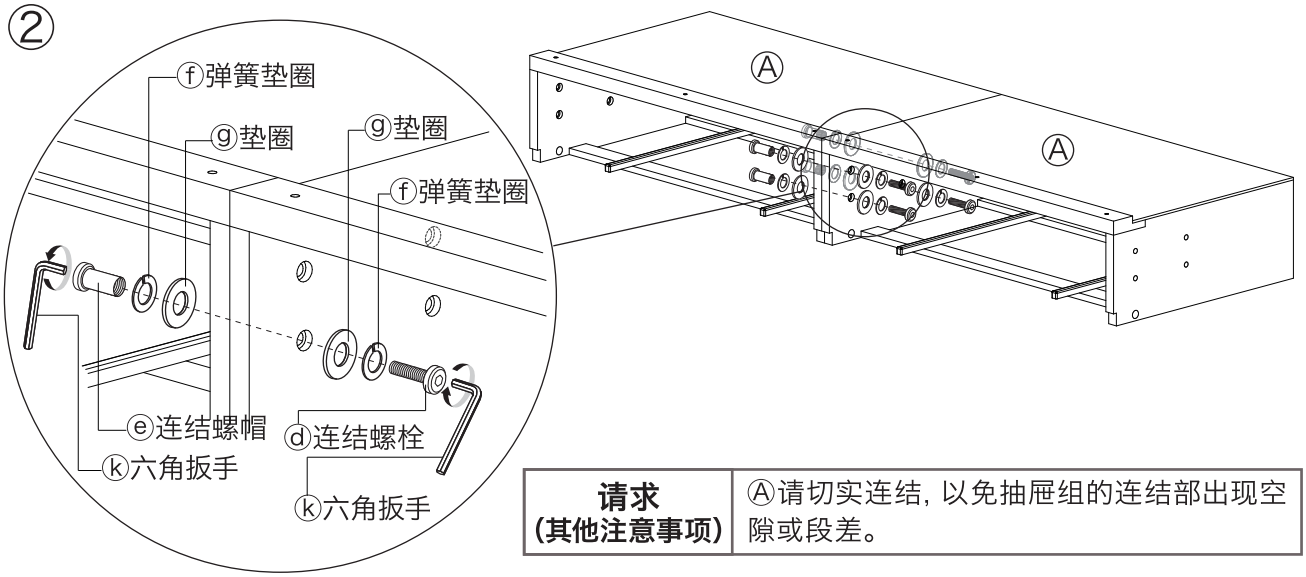

请求（其他注意事项）	ⒶⒶ请切实连结，以免抽屉组的连结部出现空隙或段差。

5 使用ⓐⓐ螺栓 / 大ⓕⓕ弹簧垫圈ⓖⓖ垫圈，用ⓚⓚ六角扳手轻轻紧固ⒹⒹ床头 / 床尾 / 左与ⒺⒺ床头 / 床尾 / 右。（合计 8 处）（**7** 要强力紧固。）

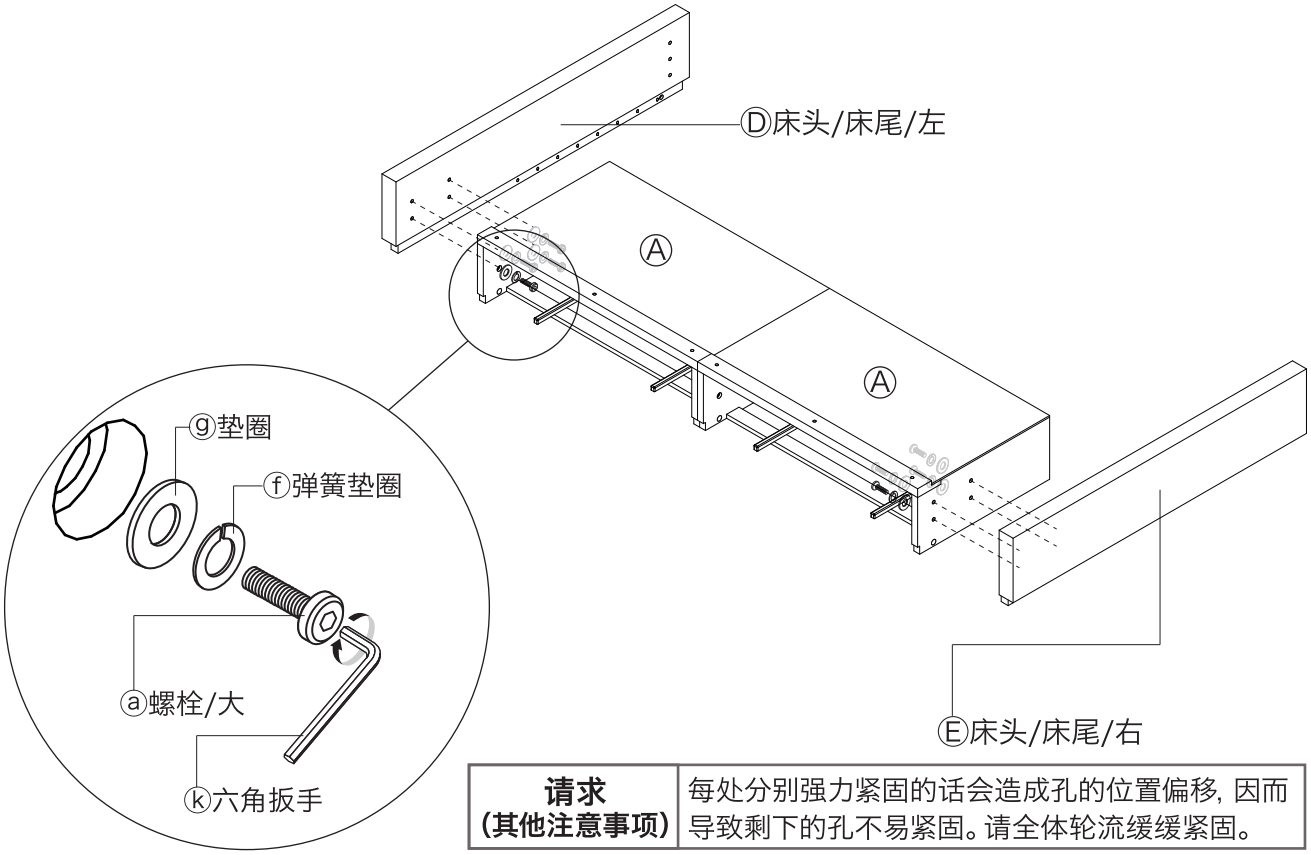

请求（其他注意事项）	每处分别强力紧固的话会造成孔的位置偏移，因而导致剩下的孔不易紧固。请全体轮流缓缓紧固。

※插图中使用了 小双人 规格。

6 在ⒹⒺ床头 / 床尾使用ⓑ螺栓 / 中ⓕ弹簧垫圈ⓖ垫圈, 将Ⓕ侧架用ⓚ六角扳手轻轻紧固安装。
(合计 6 处) (**7** 要强力紧固。)

请求 (其他注意事项)	每处分别强力紧固的话会造成孔的位置偏移, 因而导致剩下的孔不易紧固。请全体轮流缓缓紧固。

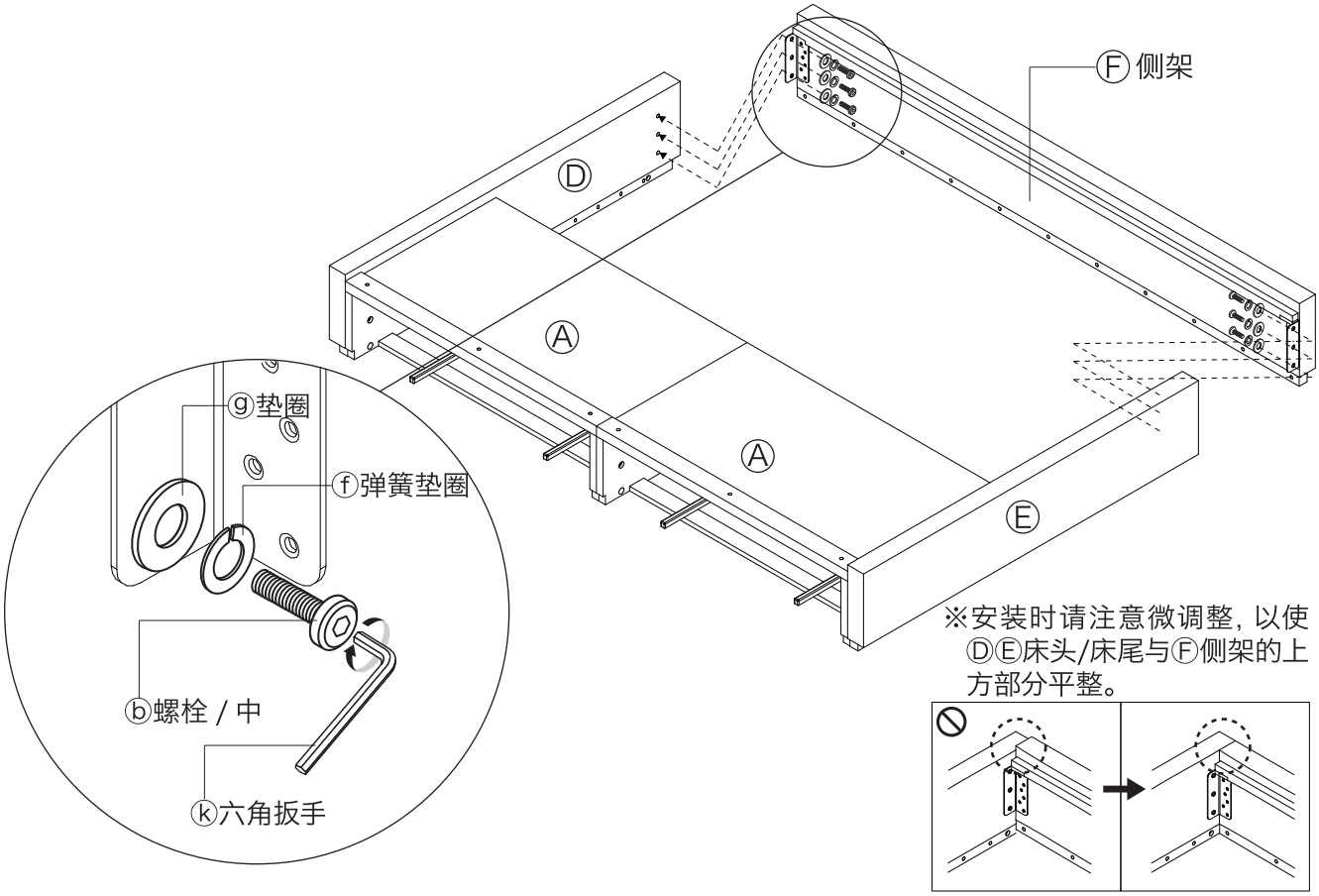

7 ① 在Ⓐ抽屉组的上方使用ⓐ螺栓 / 大ⓕ弹簧垫圈ⓖ垫圈, 将Ⓖ抽屉组上置横木使用ⓚ六角扳手紧固。
※每处分别强力紧固的话会造成孔的位置偏移。请全体轮流缓缓紧固。
② 在组装步骤 **5**, **6**, 请将已先稍微紧固的螺栓分别缓缓固定, 同时注意全体没有松动或偏移。

请求 (其他注意事项)	每处分别强力紧固的话会造成孔的位置偏移, 因而导致剩下的孔不易紧固。先全体缓缓紧固, 最后再强力紧固。

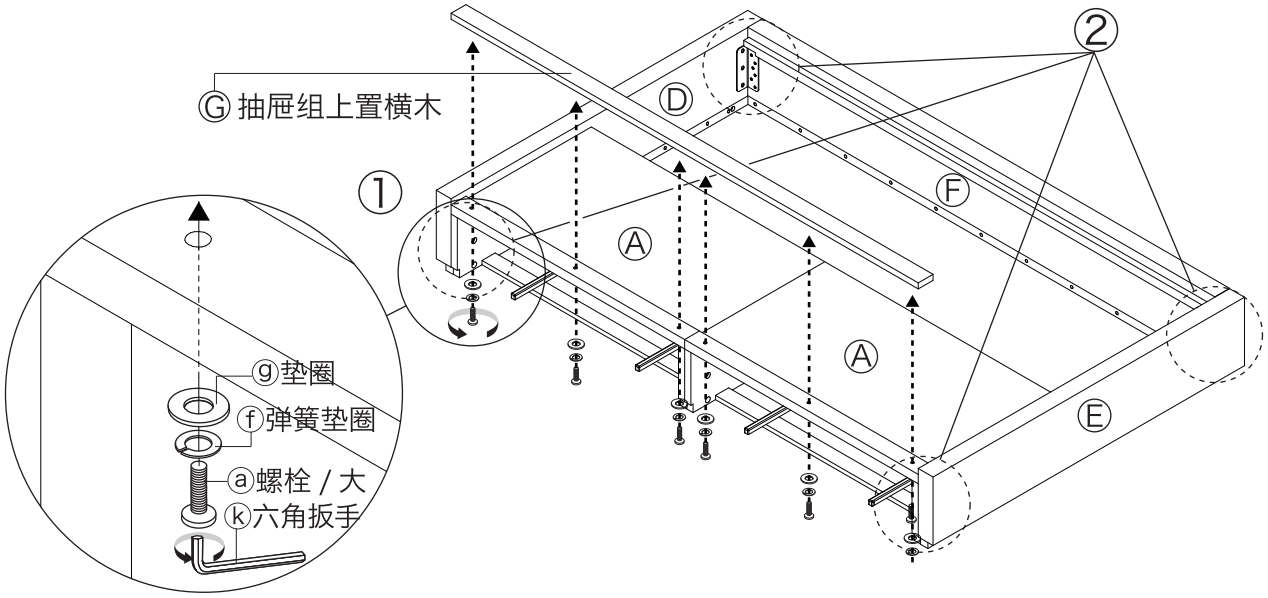

※插图中使用了 小双人 规格。

8

① 在Ⓐ抽屉组的上方，请放置Ⓘ床板抽屉组用。
② 在开放空间的上方，请放置Ⓗ床板 / 开放空间用。
有手柄的部件为Ⓗ床板 / 开放空间用。

注意

请注意以下事项以免床板掉落。
・请将Ⓗ床板/开放空间用放置在床板支撑木条的与Ⓐ抽屉组的上方。
・Ⓗ床板/开放空间用的手柄，請按照下图朝向内侧放置。

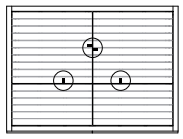

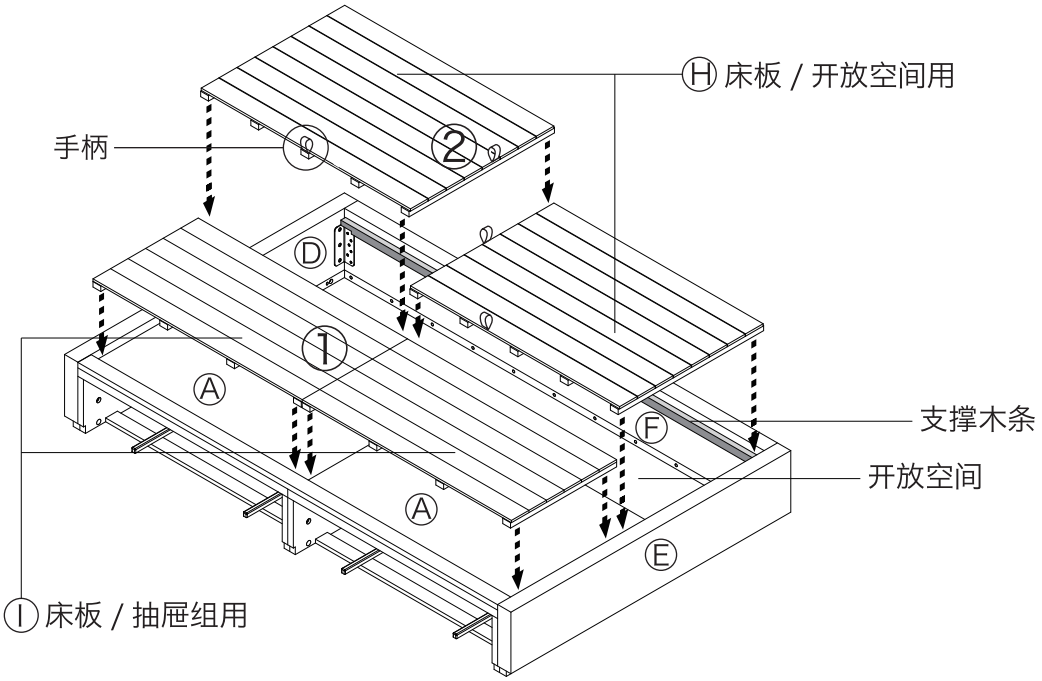

9

在 2 分别拆下的抽屉内箱上，安装Ⓑ抽屉前板 / 左与Ⓒ抽屉前板 / 右。
※抽屉共有左右 2 个。
将各抽屉内箱的底面前侧的 2 个“位置辅助用具(塑料制)”相对于抽屉前板，按照下图密合。

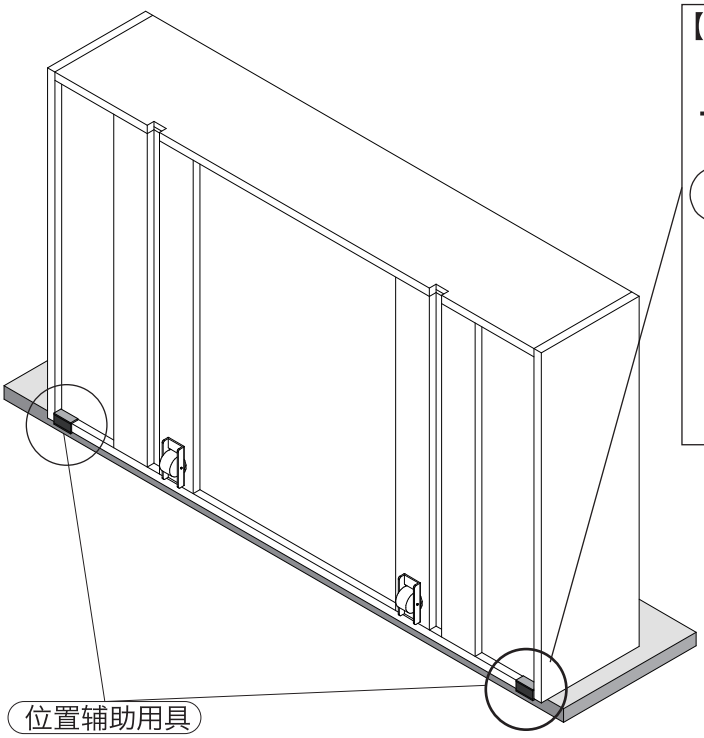

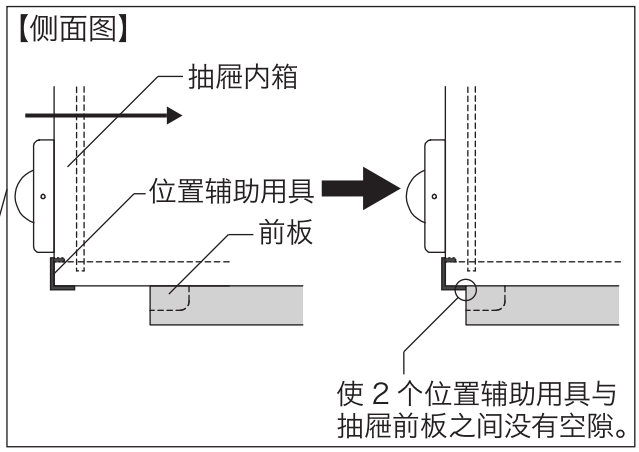

※插图中使用了 小双人 规格。

10 9 对准位置后，将ⒷⒸ抽屉前板使用ⓒ螺栓 / 小ⓖ垫圈，用ⓚ六角扳手轻轻紧固。(各 6 处、合计 12 处)
※ 因为 11 要调整抽屉前板的位置，请勿强力紧固。

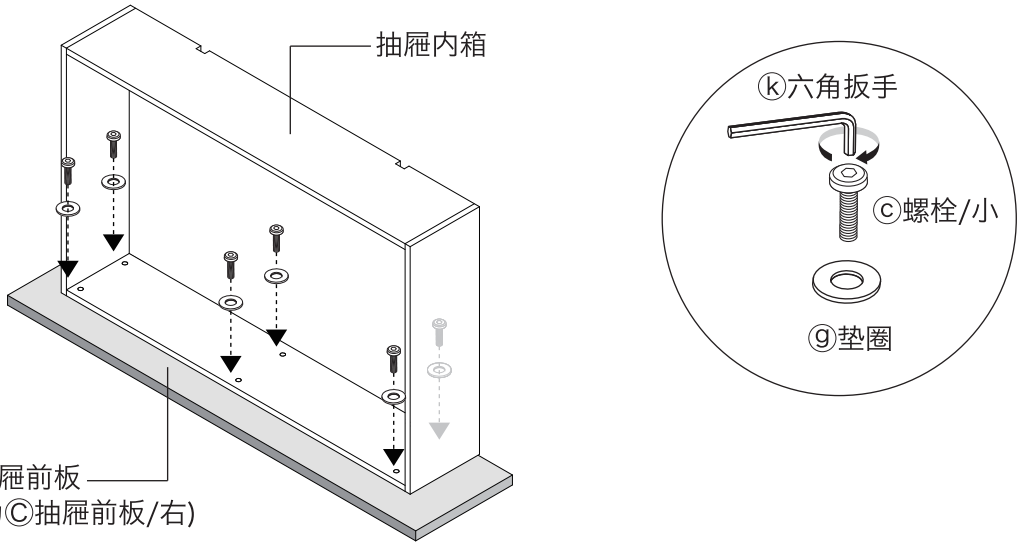

11 在Ⓑ抽屉前板 / 左与Ⓒ抽屉前板 / 右的内侧（短边），ⓛ 将抽屉前板安装卡具按照插图对准抽屉前板与抽屉内箱的位置，同时要避免出现空隙。

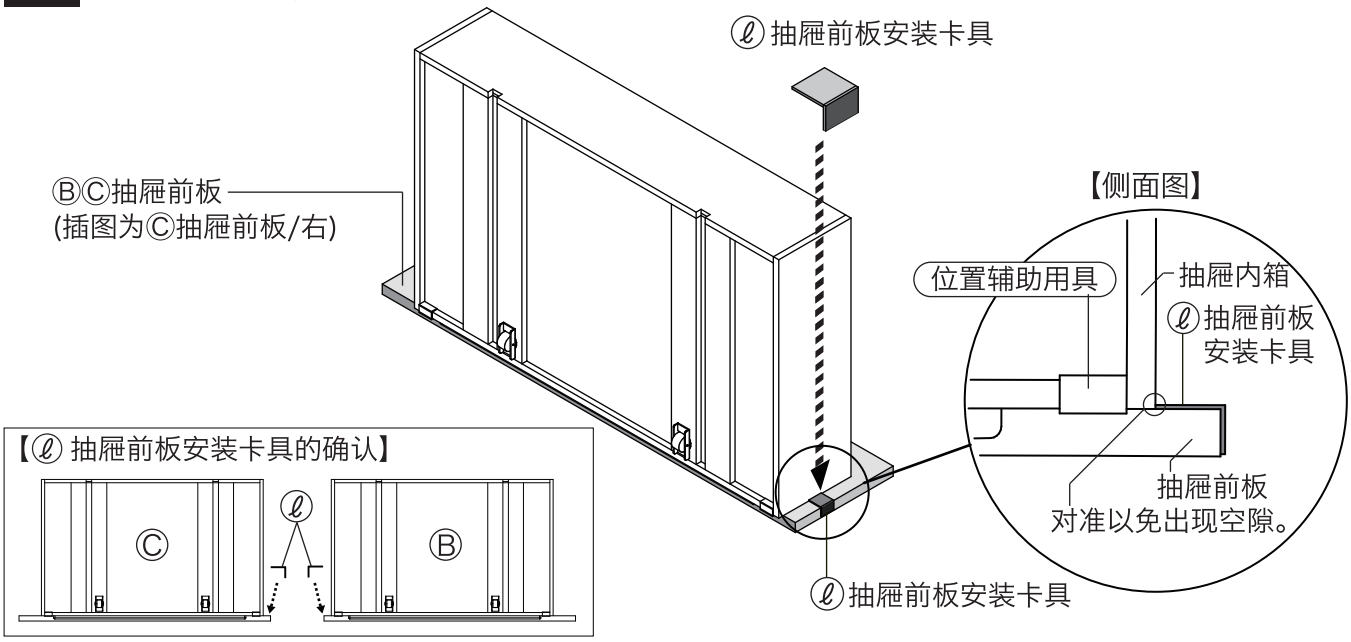

12 ①压住 9 10 11 对准的(位置辅助用具 /ⓛ 抽屉前板安装卡具)以免出现位置偏移，同时使用ⓒ螺栓 / 小ⓖ垫圈，用ⓚ六角扳手强力固定。
②最后，取下ⓛ 抽屉前板安装卡具。
※位置辅助用具为固定式的，请勿拆除。

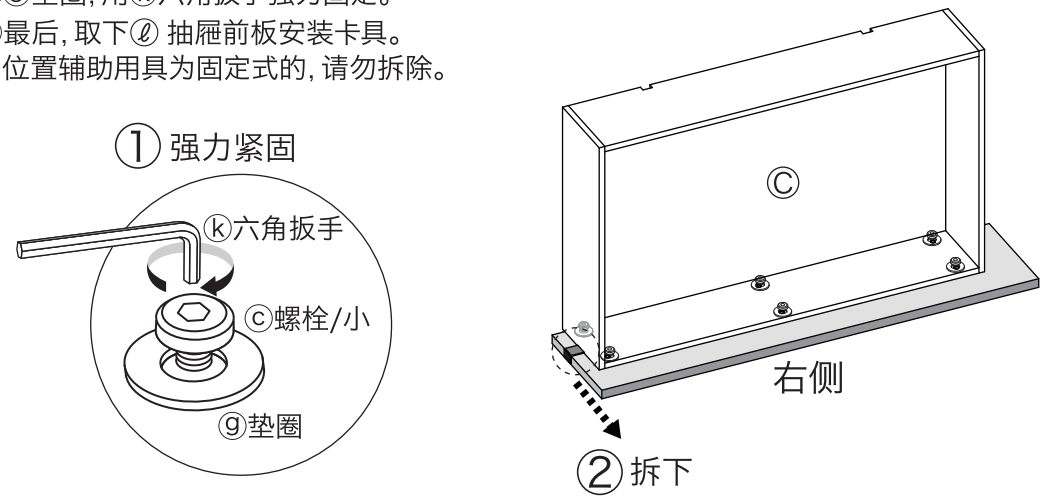

※插图中使用了 小双人 规格。

13 在组装步骤 **9** ～ **12** , 将组装后的抽屉内箱放回Ⓐ抽屉组。
※抽屉左右都有。注意ⒷⒸ抽屉前板的位置, 将抽屉放回Ⓐ抽屉组。

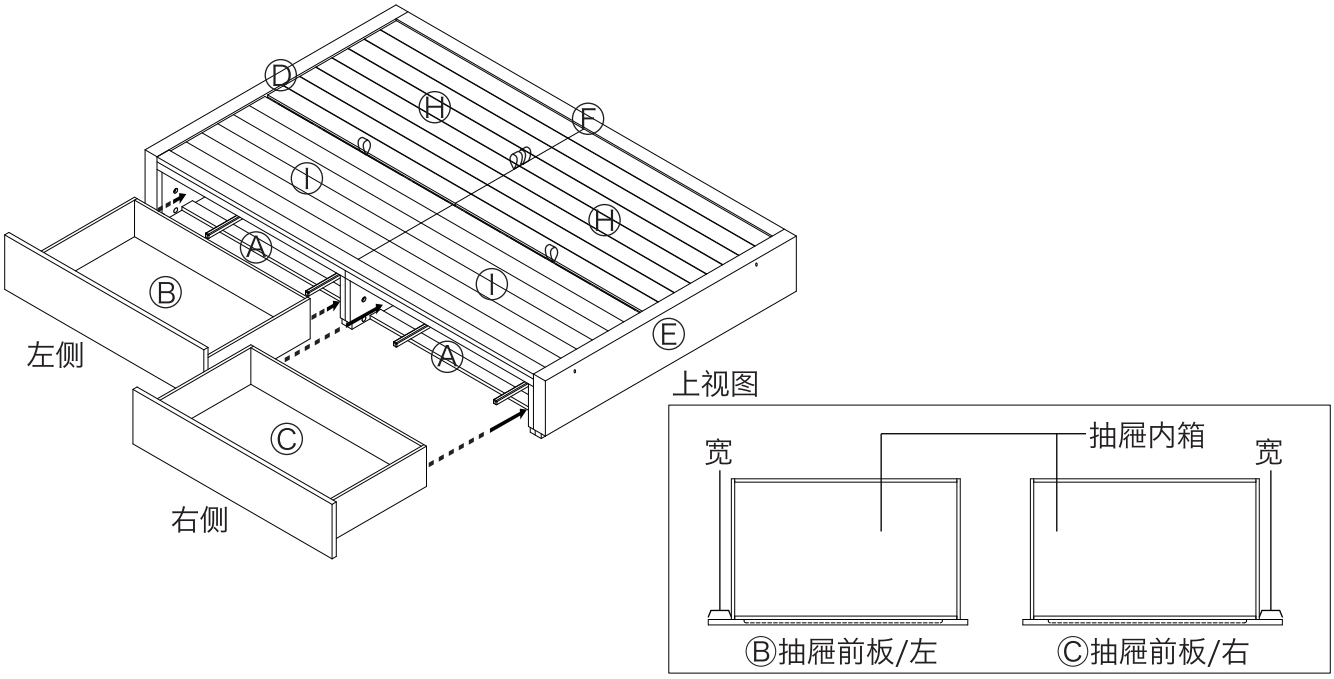

14 ① 按照插图, 在稍微拉出抽屉内箱的状态下, 在组装步骤 **2** 安装拆除的ⓗ抽屉制动器。
② 张贴ⓙ遮盖贴纸盖住ⒹⒺ床头 / 床尾 / 左右的连接孔, 即告完成。
※使用另售的追加台 / 床头时会使用这个孔, 请勿张贴ⓙ遮盖贴纸。

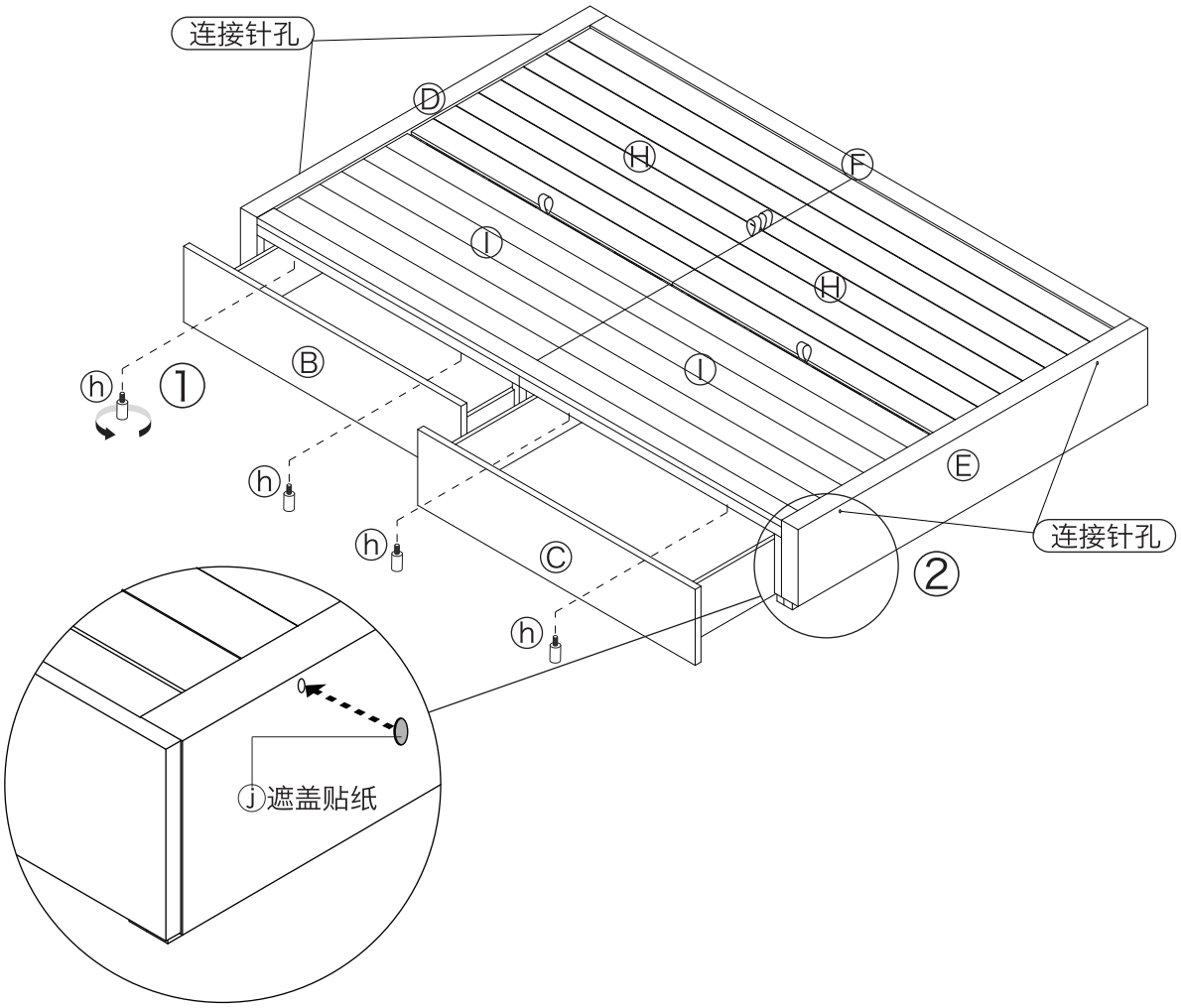

【完成】

使用方法

床垫设置方法

●请将床专用床垫放置于床板上。

床褥的放置方法

●请先安装“收纳床/追加台”（另售），将床褥放在床板与追加台的上方使用。

关于移动

●移动组装后的床时，请务必确保2名以上成人共同作业，并用双手同时托起床头和床尾下方后再搬动，切勿在地板上拖动。

●因搬家等原因而需跨越房间或上下楼梯进行移动时，请将其恢复组装前状态后再搬动。

⚠ 注意	移动床时，请务必确保2人以上共同作业，切勿在地板上拖动。否则可能导致受伤或主体损坏、划伤地板。

关于报废

请按各地方官方规定的方式进行废弃处理。

保养方法

木材部分的保养方法

●涂漆面的灰尘请用柔软的干布轻轻弹去。若用硬布等直接擦拭灰尘则会留下细小划伤。一般使用软布擦拭即可。

●污垢严重时，请用浸透中性洗涤剂稀释液的软布擦除污垢，然后再用清水浸湿的软布将洗涤剂擦拭干净。
最后用柔软的干布擦拭后使其自然风干。

●请注意，木质部长时间接触化学抹布可能会导致变色、表面剥落等现象。

金属部的保养方法

●每天清洁时，请使用柔软的干布轻轻擦拭。

●污垢严重时，请用经过3～5%稀释的中性洗涤剂将软布浸透后擦除污垢，然后再用清水浸湿的软布将洗涤剂擦拭干净。最后用柔软的干布擦拭后使其自然干燥。

●请在金属部薄薄地涂上一层防锈、润滑油，再用软布轻轻地擦拭干净。

床垫保养方法

●若有指定的床垫保养方法，则请根据该方法进行保养。

●若无指定的保养方法，请按每3～4个月1次的频率将床垫上下或正反交替使用，由此可延长床垫的使用寿命。(有些床垫的反面可能无法使用，请确认后再使用。)此外，请以每年1次的频率将床垫放置于阳光下照射，以确保卫生。

●与一般的床相比，湿气容易积淀，所以容易发生湿气造成的发霉或螨虫。请定期立起床垫换气。

※尤其容易出汗的夏季与湿气较高的梅雨时期，敬请注意。此外，冬季用的盖被较厚，可能也容易积淀湿气，敬请注意。

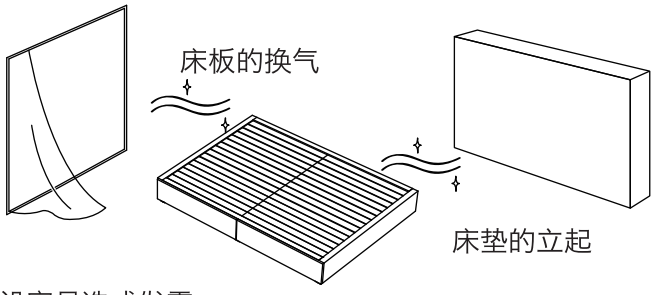

床褥的保养方法

●若有指定的床垫保养方法，则请根据该方法进行保养。

●床褥与床垫相比，汗水等湿气容易漫延到床板，直接铺设容易造成发霉。
起床后翻起盖被，分别单面轮流放置等，注意要频繁换气。此外，请大约每周1次定期洗涤床褥套与保持床褥的干燥。

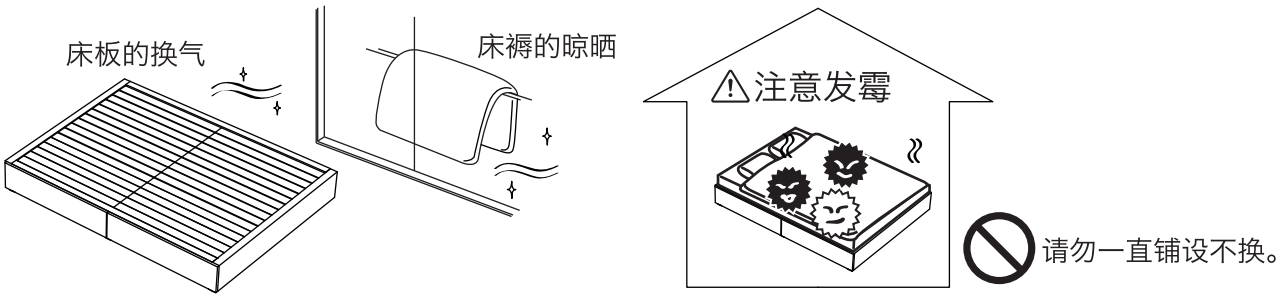

保养方法 (续)

收纳部的湿气对策

●收纳部容易积淀湿气，请使用市售的家庭用除湿剂（除湿用）等,并定期换气。
此外，脏污可能会导致发霉，请去除脏污后再收纳。

保养・检查

●请定期检查螺栓等金属零部件有无松动或摇动，一旦发现松动，请立即将其紧固。可防止人体受伤或家具损坏、地板损伤。
●请定期清理滑轮的脏污。
●发现虫害时，请立即使用杀虫或防虫剂进行清理。若置之不理则可能导致虫害范围扩大。

使用注意事项

关于天然木

●本商品采用天然木材（包括刨切单板）制作，木纹及色调等均具有天然木材特有的个体差异。因此，商品会在木纹及色调上存在差异，敬请谅解。
●天然木（包括刨切单板）根据以下条件，可能会出现破裂或弯曲等，敬请注意。
①请尽量避免在阳光直射的场所使用。仍然会有阳光直射的话，请尽量使用窗帘等遮挡。
②请尽量避免在冷热设备附近使用。请务必不要在冷热设备风口处使用。
③尤其是冬季的暖气会使室内极度干燥，因而导致天然木发生破裂、弯曲。

关于甲醛对策

●何谓甲醛
据说，甲醛是导致病态建筑综合症的物质之一。在常温下是一种气化无色且具有刺激性气味的化学物质，除了家具以外，建筑材料、黏贴墙纸使用的接合剂等中也均含有这种物质。由于会逐渐扩散，所以如果长时间滞留于被甲醛污染的室内环境，将会刺激眼睛、导致咽喉产生不适的刺激感。如果浓度过高，还可能导致呼吸困难。

●请对房间进行换气。

⚠ 注意	设置家具时，请务必对室内充分换气。否则可能导致化学物质过敏体质者及婴幼儿等出现过敏症状。

甲醛易在空气中扩散，故请在日常随时对室内进行充分换气。
同时设置多款家具时，请尽量开大窗户，对室内进行充分换气。室内温度一旦升高，甲醛可能出现加速扩散的倾向。所以在夏季长时间门窗紧闭时，请务必确保充分换气。为了提高换气效率，建议同时打开多扇窗户、开启换气扇、电风扇、空气循环风扇等。

●致化学物质过敏体质的用户
除甲醛以外，其他导致病态建筑综合症的化学物质在容许量上也均因人而异。
因此，即使浓度在室内浓度标准值(不会影响健康的甲醛室内浓度值)以下，也会存在过敏反应体质的用户。我们在目前的无印良品家具上已尽力减少使用该些材料，但依然无法完全阻止扩散，故请多加注意。
一旦出现过敏症状，建议立即向医生咨询。

●无印良品的家具在封装出厂时均已放入甲醛吸附/分解纸※。
※甲醛吸附/分解纸：与爱信精机(株)共同开发
甲醛在狭窄的空间内无处可逃，可能再次被材料吸附。因此，为了尽量降低送达顾客手中的商品所附甲醛浓度，我们在封包中放入了甲醛吸附/分解纸。
※封包中的“甲醛吸附/分解纸”性能下降，故请作为可燃垃圾处理。

●“收纳家具专用甲醛吸附/分解纸”简介
收纳家具专用甲醛吸附/分解纸为另售商品。
甲醛会在抽屉等密封空间等持续不断扩散，所以建议持续使用。

产品规格

<table>
<tr><td>产品名称</td><td colspan="2">收纳床 / 小
橡木 / 胡桃木</td><td>收纳床 / 单人
橡木 / 胡桃木</td><td>收纳床 / 小双人
橡木 / 胡桃木</td></tr>
<tr><td>产品尺寸</td><td colspan="2">长 885× 宽 2010× 高 270mm</td><td>长 1055× 宽 2010× 高 270mm</td><td>长 1285× 宽 2010× 高 270mm</td></tr>
<tr><td>产品重量</td><td colspan="2">约 65 kg</td><td>约 70 kg</td><td>约 74 kg</td></tr>
<tr><td>抽屉尺寸</td><td colspan="4">长 856× 宽 516× 高 159mm</td></tr>
<tr><td>抽屉承重</td><td colspan="4">10kg</td></tr>
<tr><td>用途</td><td colspan="3">床（1 人用）</td><td>床（1 ～ 2 人用）</td></tr>
<tr><td rowspan="10">材质</td><td rowspan="5">橡木</td><td>侧架、床头、
床尾、抽屉前板</td><td colspan="3">天然木化妆纤维板（橡木刨切单板中空芯构造）、印刷纸化妆纤维板</td></tr>
<tr><td>抽屉组</td><td colspan="3">台面：胶合板、侧板：刨花板</td></tr>
<tr><td>抽屉内箱</td><td colspan="3">底板：印刷纸装饰单板贴面纤维板、侧板：桐材</td></tr>
<tr><td>床板</td><td colspan="3">胶合板</td></tr>
<tr><td>涂装</td><td colspan="3">聚氨酯树脂涂装</td></tr>
<tr><td rowspan="5">胡桃木</td><td>侧架、床头、
床尾、抽屉前板</td><td colspan="3">天然木化妆纤维板（胡桃木刨切单板中空芯构造）、印刷纸化妆纤维板</td></tr>
<tr><td>抽屉组</td><td colspan="3">台面：胶合板、侧板：刨花板</td></tr>
<tr><td>抽屉内箱</td><td colspan="3">底板：印刷纸装饰单板贴面纤维板、侧板：桐材</td></tr>
<tr><td>床板</td><td colspan="3">胶合板</td></tr>
<tr><td>涂装</td><td colspan="3">聚氨酯树脂涂装</td></tr>
<tr><td>执行标准</td><td colspan="2">GB/T_3324-2008</td><td colspan="2"></td></tr>
<tr><td>原产国</td><td colspan="4">越南</td></tr>
</table>

联系方式

有关商品的咨询，请联系购买的代理商。

无印良品（上海）商业有限公司
注册地址：上海市静安区石门一路211号6楼
电话：021-6375-6677
www.muji.com.cn