MUJI 無印良品 保存用

リビングでも ダイニングでもつかえる ソファチェア用連結プレート (2個組)

組立・取扱説明書

この度は本商品をお買い上げいただき、
誠にありがとうございます。
ご使用前に本書をよくお読みいただき、
内容を理解した上で正しく組み立て、
正しくお使いください。
また、本書はいつでも確認できるように
大切に保管してください。

2020 年 3 月 13 日

製品仕様

品　　名	リビングでも ダイニングでもつかえる ソファチェア用連結プレート
製品寸法	幅100×奥行75×高さ2(mm)
製品重量	約1kg
用　　途	リビングでも ダイニングでもつかえる ソファチェア用連結プレート
材　　質	本体　　：スチール 表面加工：エポキシ樹脂粉体塗装
原 産 国	ベトナム

ご使用方法

移動について

●移動させる際などは、連結プレートをはずすか、2人以上でアームやフレームなどの一部に片寄った負荷がかからないように運んでください。

廃棄について

●廃棄の際は、居住地域の自治体のルールに従い、処分してください。

お手入れ方法

保守・点検

●破損、変形した状態では使用しないでください。製品の強度が弱くなりケガをするおそれがあります。
●ボルトは、ゆるみやグラつきがないか定期的に点検し、ゆるみはじめたら、しっかり締め直してください。ゆるんだままだと、ケガや本体の破損、床面のキズの原因となります。

金属部のお手入れ

●通常のお手入れはやわらかい布で乾ふきしてください。

お手入れ方法（つづき）

●汚れがひどい時は、3～5%程度に薄めた中性洗剤を浸した布で汚れを落とし、その後、水で浸した布で洗剤をよくふき取ってください。次に乾いたやわらかい布で軽くふいた後で自然乾燥してください。

お問い合わせ先

商品のお問い合わせは、お買い上げの販売店、もしくは下記お客様室までご連絡ください。

株式会社　良品計画
〒170-8424
東京都豊島区東池袋 4-26-3

お客様室でんわ
0120-14-6404

重要なお知らせ（安全上のご注意）

ここに示した警告・注意事項はお使いになる方や他の人への危害や損害を未然に防ぐためのものです。必ずお守りください。

⃠ してはいけない「禁止」の内容です。
❗ 実行しなければならない内容です。

⚠ 警告　死亡や重傷などに結びつくおそれがあるもの

禁止	●不要になった梱包材は幼児の手の届くところに置かないでください。頭からかぶるなどしたときに口や鼻をふさぎ窒息するおそれがあります。
行う	●リビングでもダイニングでもつかえるソファチェア付属の組立・取扱説明書をよく読み、正しくお使いください。お使いになる上での注意が記載されており、ケガを防ぐために重要です。

お願い（その他 注意）

●平らで安定した場所に設置してください。不安定な場所での使用は、製品がゆがんだり、破損の原因となるおそれがあります。
●連結プレートは、ソファチェア同士が使用により大きくずれないように固定するものです。そのため、取り付けた際、フレームの位置が完全に揃わない場合があります。
●開封後の梱包材は、居住地域自治体のルールに従い、処分してください。

⚠ 注意　傷害を負う可能性や物的損害が生じるおそれがあるもの

禁止	●組み立てが不完全なまま使用しないでください。ケガの原因となるおそれがあります。 ●本来の用途以外では使用しないでください。思わぬ事故やケガの原因となります。 ●修理および改造はしないでください。製品の強度が弱くなりケガをするおそれがあります。
行う	●組み立ては必ず2人以上で行ってください。1人では商品破損や商品落下などによりケガをする原因となります。 ●引っ越しや部屋や階をまたぐような移動をする際は、組み立て前の状態に戻してから運んでください。パーツがはずれて、ケガや商品が破損する原因となります。 ●組み立て後、1週間程度経過したら、ボルトを締め直してください。使い始めはゆるんでいる場合があり、そのまま使用すると破損、ケガの原因となります。

パーツリスト

フィッティングパーツ

ⓐ 連結プレート	ⓑ 六角レンチ
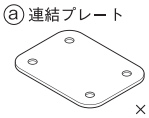	
×2	(M4用)　×1

完成図

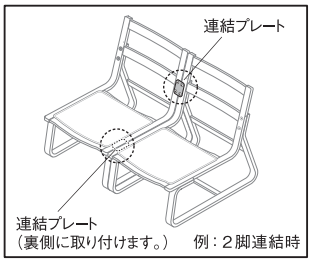

組立方法

1 はじめに、ソファチェア本体を組み立てる場所に、床面をキズつけないよう敷物を敷きます。
ソファチェア本体を連結する側のボルト、スプリングワッシャー、ワッシャーをⓑ六角レンチを使ってはずしてください。

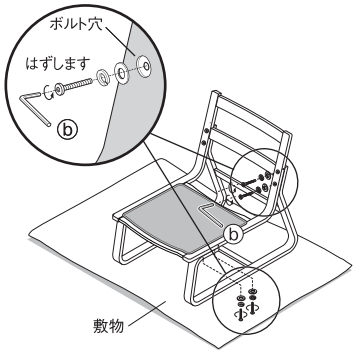

2 背面の連結プレートを取り付けます

パーツをはずしたソファチェア本体のボルト穴にⓐ連結プレートの穴を合わせます。はずしたボルトのみを使い、ⓑ六角レンチで軽く締めてください。（きつい状態から一回転程度ゆるめたぐらい）
手順 **1** ではずしたスプリングワッシャー、ワッシャーは背面連結時には使用しません。
大切に保管してください。
※商品特性上、ボルト穴位置が合わせづらい場合があります。
その際は、必ず左下の「取り付け時のポイント」に従い、ボルトの取り付けを行ってください。

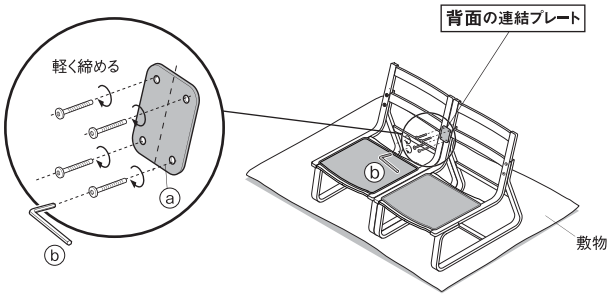

3 座面の連結プレートを取り付けます

手順 **2** と同じ方法で座面裏側の連結プレートを取り付けます。

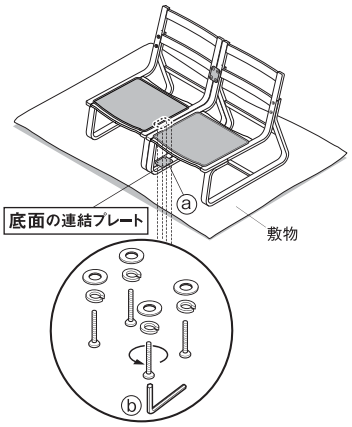

4 2脚のソファチェア本体の位置を調整しながら、軽く締めておいた全てのボルトをしっかり締めて固定してください。片寄って締めると、ソファチェア本体位置がずれる原因となります。

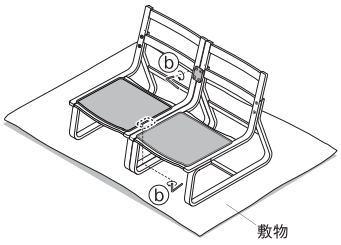

5 必ずクッションを敷いてご使用ください。

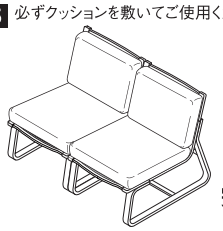

完成

取り付け時のポイント　下図のように1人の方が矢印方向にソファチェア本体側の穴位置を合わせます。その状態でもう1人の方が、ⓐ連結プレートとボルトの取り付けを行います。

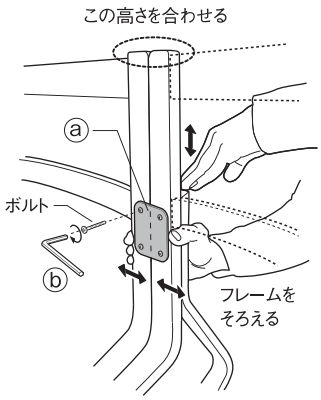

ボルト穴とプレートの穴位置が合っていないほうから、ボルトを軽く締めてください。

※例：左下側のボルト穴が最も合っていない場合
①→②→③→④の順で行います。

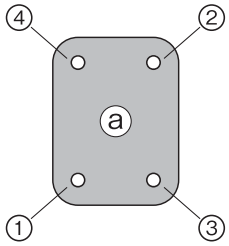

331502112-026-000-JPEN