MUJI 無印良品 保存用

木製ベンチ

取扱説明書

この度は本製品をお買い上げいただき、誠にありがとうございます。
ご使用前に本書をよくお読みいただき、内容を理解した上で、正しくお使いください。
また、本書はいつでも確認できるように大切に保管してください。

2023 年 9 月 28 日

製品仕様

品　　名	木製ベンチ　小	木製ベンチ　大
規　　格	ラバーウッド材	
J A N	4550512841036	4550512841043
製品寸法	幅485 × 奥行300 × 高さ440 mm 座面の高さ：440 mm	幅1000 × 奥行300 × 高さ440 mm 座面の高さ：440 mm
製品重量	約3.0 kg	約4.7 kg
用　　途	ベンチ（1人用）	ベンチ（2人用）
材　　質	構造部材：天然木（ラバーウッド材）	
表面加工	ウレタン樹脂塗装	
原 産 国	ベトナム	

ご使用方法

移動について

●移動させる際は、製品を引きずらないでください。製品破損や床面へのキズ、ケガしたりするおそれがあります。

廃棄について

●廃棄の際は、居住地域の自治体のルールに従い、処分してください。

お手入れ方法

保守・点検

●各部にグラつきや破損がないか定期的に点検し、異常が認められたら使用を中止してください。そのまま使用すると、ケガや破損の原因となります。

●害虫を発見した場合は、直ちに殺虫や防虫処理をしてください。放置すると虫害が拡大するおそれがあります。

木部のお手入れ

●塗装面のほこりはやわらかい布または、はたきで軽く払ってください。

●汚れのひどい時は、3～5%に薄めた中性洗剤を浸した布で汚れを落とし、その後、水で浸した布で洗剤分をよくふき取ってください。次に乾いた布で軽くふいた後、自然乾燥させてください。

お問い合わせ先

製品のお問い合わせは、お買い上げの販売店もしくは下記お客様相談室までご連絡ください。

株式会社　良品計画

お客様相談室でんわ
0120-14-6404

重要なお知らせ（安全上のご注意）

ここに示した警告・注意事項はお使いになる方や他の人への危害や損害を未然に防ぐためのものです。必ずお守りください。

⃠ してはいけない「禁止」の内容です。　❗ 実行しなければならない内容です。

⚠警告　死亡や重傷などに結びつくおそれがあるもの

⃠ 禁止

●不要になった梱包材は、幼児の手の届くところに置かないでください。
頭からかぶるなどしたときに、口や鼻をふさぎ、窒息するおそれがあります。
●製品で電化製品の電源コードを踏まないでください。コードが破損し、感電や火災の原因となります。
●保護者の目の届かない場所で、お子さまだけで使用させないでください。思わぬケガの原因となります。
●座る用途以外で使用しないでください。思わぬケガの原因となります。
●座りながら製品を傾けたり、不安定な体勢で使用しないでください。転倒や破損、ケガをするおそれや、床をキズつける原因となります。
●破損や変形した状態では使用しないでください。製品の強度が弱くなりケガをするおそれがあります。
●製品の上にのらないでください。バランスをくずして転倒したり、製品の破損によりケガをするおそれがあります。
●修理や改造はしないでください。製品の強度が弱くなり、ケガをするおそれがあります。
●座面以外に座らないでください。思わぬケガの原因となります。
●座面に浅く腰掛けないでください。転倒や破損、ケガをするおそれがあります。

⚠注意　損害を負う可能性や物的損害が生じるおそれがあるもの

⃠ 禁止

●直射日光や冷暖房器具などの熱や風が製品に直接当てないでください。反りやゆがみ、割れ、変色などの原因になります。
●シンナーなどの有機溶剤や漂白剤などの薬剤でお手入れしないでください。
変色や変形の原因となります。
●長時間、化学雑巾を接触させたままにしないでください。変色したり、表面がはがれる原因となります。

❗ 行う

●塗装やプラスチック部にアルコールを含む消毒剤などが垂れた場合にはすぐにふき取ってください。また、過度なアルコール消毒剤でのふき掃除はお避けください。表面が変色や変質することがあります。
●平らで安定した場所に設置してください。不安定な場所での使用は、製品のゆがみ、破損の原因になることがあります。

パーツリスト

フィッティングパーツ

ⓐフェルト×4

各部の名称

Ⓐ本体×1

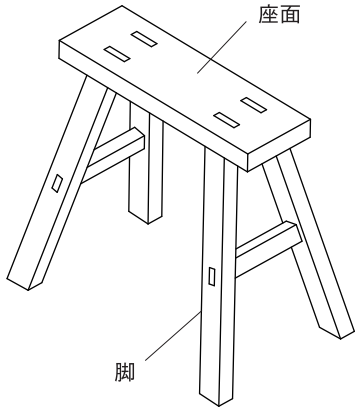

※イラストは木製ベンチ　小です。

ご使用方法

⚠ 注意

❗ ご使用の前に、付属のⓐを脚底面にお貼りください。
フローリング床などのキズつき防止、ガタつきの際の調整にご使用いただけます。

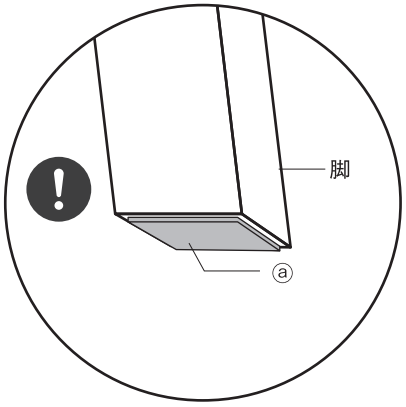

お願い（その他 注意）

貼る前に貼る面のほこりなどの付着物をふき取ってください。
付着物があると粘着力が低下します。貼った後は全体をしっかり押さえて、ムラなく接着してください。

323303101-009-001-JPEN