MUJI 無印良品 保存用

木製テーブル　ラバーウッド材

組立・取扱説明書

この度は本製品をお買い上げいただき、誠にありがとうございます。
ご使用前に本書をよくお読みいただき、内容を理解した上で、正しく組み立て、正しくお使いください。
また、本書はいつでも確認できるように大切に保管してください。

2023 年 4 月 14 日

お手入れ方法

保守・点検

●各部にゆるみがないか定期的に点検し、ゆるんでいたらしっかり締め直してください。ケガや製品の破損防止になります。
●害虫を発見した場合は、直ちに殺虫や防虫処理をしてください。放置すると虫害が拡大するおそれがあります。

木部のお手入れ

●塗装面のほこりはやわらかい布または、はたきで軽く払ってください。
●汚れのひどい時は、3～5％に薄めた中性洗剤を浸した布で汚れを落とし、その後、水で浸した布で洗剤分をよくふき取ってください。次に乾いた布で軽くふいた後、自然乾燥させてください。
●長時間、化学雑巾を接触させたままにしないでください。変色や表面がはがれる原因となります。

ご使用方法

移動について

●移動させる際は、大人２人以上で、必ず製品の下に両手を掛け、床面を引きずらないように持ち上げて運んでください。床や既存の家具のキズ防止になります。

廃棄について

●廃棄の際は、居住地域の自治体のルールに従い、処分してください。

お問い合わせ先

製品のお問い合わせは、お買い上げの販売店もしくは下記お客様相談室までご連絡ください。

株式会社　良品計画

お客様相談室でんわ
0120-14-6404

製品仕様

品　名	木製テーブル 70×70 cm	木製テーブル 120×55 cm	木製テーブル 120×70 cm	木製テーブル 140×80 cm	木製テーブル 160×80 cm	木製テーブル 180×80 cm
規　格	ラバーウッド材 ナチュラル	ラバーウッド材 ナチュラル	ラバーウッド材 ナチュラル	ラバーウッド材 ナチュラル	ラバーウッド材 ナチュラル	ラバーウッド材 ナチュラル
J A N	4550583394707	4550583394714	4550583394721	4550583394615	4550583394622	4550583394639
製品寸法	約幅700×奥行700 ×高さ720 mm	約幅1200×奥行550 ×高さ720 mm	約幅1200×奥行700 ×高さ720 mm	約幅1400×奥行800 ×高さ720 mm	約幅1600×奥行800 ×高さ720 mm	約幅1800×奥行800 ×高さ720 mm
製品重量	約 19 kg	約 22 kg	約 26 kg	約 34 kg	約 36 kg	約 38 kg
用　途	テーブル					
耐 荷 重	甲板：約 30 kg					
材　質	構造部材 天板：天然木化粧繊維板（ラバーウッド材突板） 天板木口・幕板・脚：天然木（ラバーウッド）					
表面加工	ウレタン樹脂塗装					
原 産 国	ベトナム					

品　名	木製テーブル 70×70 cm メラミン天板	木製テーブル 120×55 cm メラミン天板	木製テーブル 120×70 cm メラミン天板	木製テーブル 140×80 cm メラミン天板	木製テーブル 160×80 cm メラミン天板	木製テーブル 180×80 cm メラミン天板
規　格	ラバーウッド材 ナチュラル	ラバーウッド材 ナチュラル	ラバーウッド材 ナチュラル	ラバーウッド材 ナチュラル	ラバーウッド材 ナチュラル	ラバーウッド材 ナチュラル
J A N	4550583394646	4550583394653	4550583394660	4550583394677	4550583394684	4550583394691
製品寸法	約幅700×奥行700 ×高さ720 mm	約幅1200×奥行550 ×高さ720 mm	約幅1200×奥行700 ×高さ720 mm	約幅1400×奥行800 ×高さ720 mm	約幅1600×奥行800 ×高さ720 mm	約幅1800×奥行800 ×高さ720 mm
製品重量	約 19 kg	約 22 kg	約 26 kg	約 34 kg	約 36 kg	約 38 kg
用　途	テーブル					
耐 荷 重	甲板：約 30 kg					
材　質	構造部材 天板：合成樹脂化粧繊維板（メラミン樹脂） 天板木口・幕板・脚：天然木（ラバーウッド）					
表面加工	ウレタン樹脂塗装					
原 産 国	ベトナム					

重要なお知らせ（安全上のご注意）

ここに示した警告・注意事項はお使いになる方や他の人への危害や損害を未然に防ぐためのものです。必ずお守りください。

禁止：してはいけない「禁止」の内容です。
行う：実行しなければならない内容です。

⚠警告　死亡や重傷などに結びつくおそれがあるもの

禁止

●お子さまに製品に登る、ぶら下がるなどさせないでください。転倒や破損、ケガをするおそれがあります。
●指定の用途以外で使用しないでください。破損してケガをするおそれがあります。
●製品で電化製品の電源コードを踏まないでください。コードが破損し、感電や火災の原因となります。

⚠注意　傷害を負う可能性や物的損害が生じるおそれがあるもの

禁止

●耐荷重を超えて物をのせたり、耐荷重内でも一部に片寄ってのせたりしないでください。変形や破損の原因となり、ケガをするおそれがあります。
●組み立てが不完全なまま使用しないでください。固定部分がはずれてケガの原因になることがあります。
●修理や改造はしないでください。製品の強度が弱くなり、ケガをするおそれがあります。
●破損や変形した状態では使用しないでください。製品の強度が弱くなりケガをするおそれがあります。
●高温多湿な場所に長期間設置しないでください。カビやダニなどが発生し、健康を害することがあります。
●屋外では使用しないでください。変形や著しい劣化が起こり、ケガをする原因となります。

行う

●使用時は敷物を敷いたりしてご使用ください。床へのキズ防止、また、クッションフロアーなどの場合は木部の塗料とクッションフロアーの反応による変色を防いでくれます。

⚠注意（つづき）　傷害を負う可能性や物的損害が生じるおそれがあるもの

行う

●使い始めは室内の換気を十分に行ってください。製品に微量にホルムアルデヒドが含まれることがあります。敏感な方や乳児などはアレルギー症状を起こすおそれがあります。
●直射日光を避け、冷暖房具の熱や風に当たらないようにしてください。反り、割れ、変色の原因になります。

お願い（その他 注意）

●平らで安定した場所に設置してください。不安定な場所での使用は、製品のゆがみ、破損の原因になることがあります。
●製品に直接熱い物や濡れた物を置かないでください。反りやゆがみ、割れ、変色、カビなどの原因となります。
●天然木の上にビニール製品（塩化ビニル樹脂など）を直接、長期間置かないでください。変色や表面がはがれる原因となります。
●飲食時は、ランチョンマットやコースターなどを敷いてお使いください。濡れた物、熱い物が置かれると、変形や変色の原因となります。
●テーブルの上で筆記などの作業を行う時は、必ずマットなどを敷いてください。天板に凹みやキズがつく原因となります。
●製品の上で陶器など底のざらついた物を直接置いて引きずらないでください。天板がキズつく、凹む原因となります。
●シンナーなどの有機溶剤や漂白剤などの薬剤、アルコールを含む消毒剤でお手入れしないでください。変色や変形の原因となります。
●組み立ての際は、手袋などをつけて作業してください。思わぬケガの防止になります。

323303102-001-000-JP

パーツリスト

Ⓐ天板×1

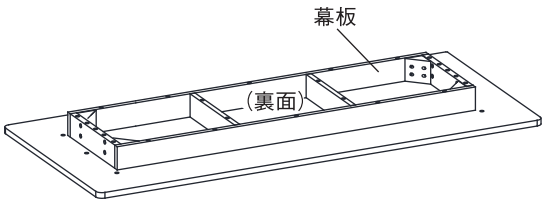

※イラストは 木製テーブル 160×80cm です。

Ⓑ脚×2

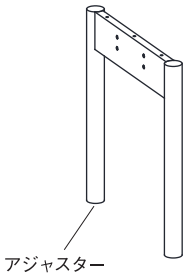

フィッティングパーツ

ⓐボルト（短）×8

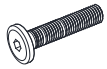

ⓑボルト（長）×6

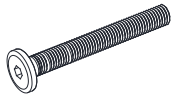

ⓒスプリング
ワッシャー×14

ⓓワッシャー×14

ⓔレンチ

組立方法

160×80cm　180×80cm　70×70cm　120×55cm　120×70cm　140×80cm　共通

※イラストは 木製テーブル 160×80cm です。

注意

- ❗組み立て時は、組み立てに必要なスペースを十分に確保し、敷物を敷いてください。床や既存の家具のキズ防止になります。
- ❗組み立ては、大人２人以上で行ってください。１人で作業すると、転倒や破損、ケガをしたり、床をキズつける原因となります。

1 Ⓐ天板にⒷ脚を取り付けます。

① Ⓐ天板を敷物の上に裏面が見えるように置いてください。

② Ⓐ天板にⓑへⓒ、ⓓを通し上からⓔを使ってゆるめに取り付けます。
（片脚３か所、全６か所）。

③ Ⓐ天板にⓐへⓒ、ⓓを通し内側からⓔを使ってゆるめに取り付けます。
（片脚４か所、全８か所）。

④ ゆるめに取り付けられたⓐ、ⓑを全てきつく締め込んでください。

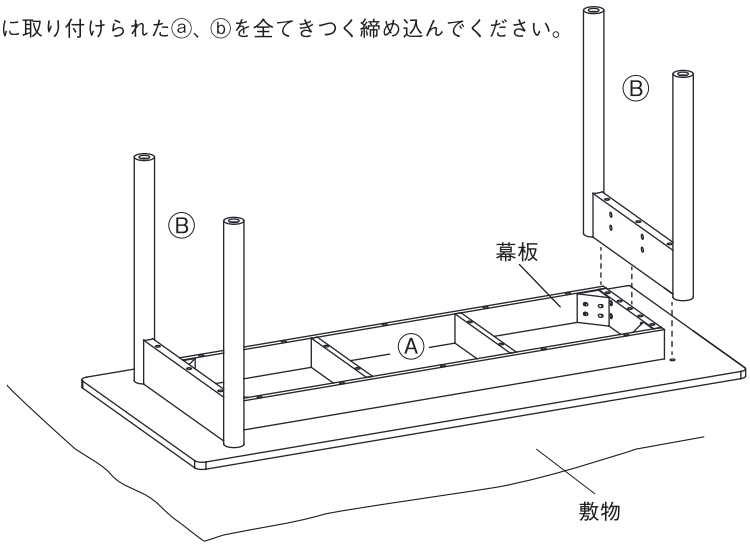

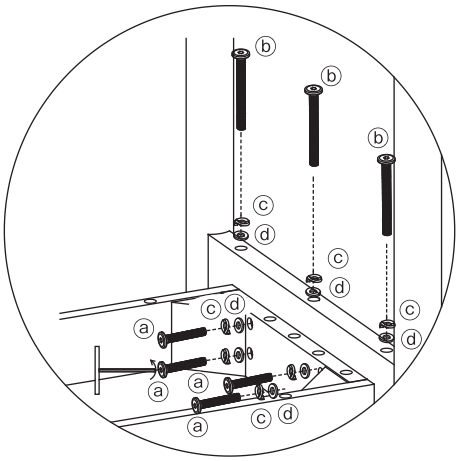

2 テーブルを静かに起こして完成です。

注意

- ⃠テーブルを起こす際は、片方の脚に過度の荷重をかけたりしないでください。床から持ち上げるようにして起こし、ケガやテーブルの破損、床面がキズつかないようにしてください。

- ❗組み立て後、１週間程度経過しましたら、ボルトを締め直してください。使い始めはゆるんでいる場合があり、そのまま使用すると破損、ケガの原因となります。

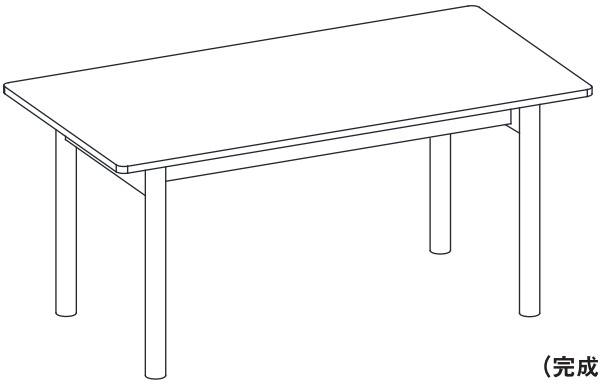

（完成図）

※ガタツキがある場合は、脚先の
アジャスターを回して調整いただけます。