保存用

Retain for future reference

保存用

# MUJI 無印良品

## ワーキングチェア・ガススプリング昇降式（グレー）
## WORKING CHAIR / GREY
## 工作椅/升降式(灰色)

# 組立・取扱説明書
# User Guide
# 组装 / 使用说明书

## 日本語

この度は本商品をお買い上げいただき、誠にありがとうございます。
1ページからお読みください。

## English

Thank you for your purchase.
Read these instructions from Page 10.

## 中　文

本次承蒙惠购本产品，在此深表感谢。
请从第十九页开始阅读。

4550002399962 WORKING CHAIR GAS SPRING UP DOWN SYSTEM / GREY

使用说明书发行日期 : 2024 年 4 月 16 日

337555101-003-002

MUJI 無印良品

保存用

# ワーキングチェア・ガススプリング昇降式（グレー）

## 組立・取扱説明書

この度は本商品をお買い上げいただき、誠にありがとうございます。
ご使用前に本書をお読みいただき、内容を理解した上で正しくお使いください。
本書は、いつでも確認できるように大切に保管してください。

もくじ　ページ


| | |
|---|---|
| 重要なお知らせ（安全上のご注意） | 2～4 |
| パーツリスト | 5 |
| 各部の名称 | 5 |
| 組立方法 | 6～7 |
| ご使用方法 | 7 |
| お手入れ方法 | 8 |
| ご使用に際して | 8 |
| 製品仕様 | 9 |
| お問い合わせ先 | 9 |


2024 年 4 月 16 日

# 重要なお知らせ（安全上のご注意）　必ずお守りください。

本書には、お使いになる方や他の人への危害と財産への損害を未然に防ぎ、安全に正しくお使いいただくために、重要な内容を記載しています。
次の内容（表示・図記号）をよく理解してから本文をお読みになり、記載事項をお守りください。

●表示の説明
誤った使い方をしたときに生じる危害や損害の程度を区分して説明しています。

| | | | |
|---|---|---|---|
| ⚠ 警告 | 使用者が死亡または重傷（※1）を負うことが想定される内容です。 | ⚠ 注意 | 使用者が傷害（※2）を負うことや物的損害（※3）が発生することが想定される内容です。 |

●図記号の説明
お守りいただく内容を次の図記号で説明しています。（次は図記号の例です。）

| | | | |
|---|---|---|---|
| 🛇 | してはいけない「禁止」の内容です。 | ❗ | 実行しなければならない内容です。 |

※１ 重傷とは、失明やケガ、やけど、骨折、中毒、感電などで後遺症が残るもの及び、治療に入院、長期の通院を要するものをさします。
※２ 傷害とは、治療や入院や長期の通院を要しない、ケガ、やけどをさします。
※３ 物的損害とは、家屋、家財にかかわる拡大損害をさします。

## ⚠ 警告

🛇 禁止

●乳幼児を寝かさないでください。床への落下や窒息など思わぬケガをするおそれがあります。
●幼児を座らせないでください。転倒してケガの原因となります。
●保護者の目の届かないところで、子供だけでは使用させないでください。思わぬケガの原因となります。
●子供に固定ハンドルを触らせないでください。
●座面の上に立ったり、逆向きに座ったり、背もたれの上に座るなど座面以外の部分に座ったりしないでください。転倒や商品の破損によりケガをするおそれがあります。
●座った状態で商品を傾けるなど不安定な状態では使用しないでください。転倒や商品の破損によりケガをしたり、床をキズつける原因となります。
●座面に浅く腰掛けないでください。転倒や商品の破損により思わぬケガをする原因となります。
●２人以上で腰掛けないでください。転倒や破損によりケガをするおそれがあります。
●各部にグラツキや異常が生じているまま使用しないでください。本体が壊れてケガの原因となります。
●不安定な状態や、傾斜や段差のある床では使用しないでください。転倒によりケガをする原因になることがあります。
●製品のキャスターなどで電化製品の電源コードを踏まないでください。コードが破損し、感電や火災の原因になることがあります。
●暖房器具や火のそば、また、高熱にさらされるような場所で使用したり、保管したりしないでください。ガスシリンダーが破裂してケガをしたり、引火してやけどを負ったり火事になる場合があります。
●タバコの火などを商品に落とさないでください。火災の原因になります。

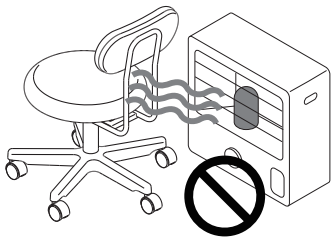

●屋外では使用しないでください。変形や著しい劣化が起こり、ケガをする原因となります。
●不要になった包装材料のプラスチック製の袋は乳幼児の手の届くところに置かないでください。頭からかぶるなどした時に、口や鼻をふさぎ窒息するおそれがあります。

## ⚠警告

禁止

●ガスシリンダーは絶対に分解しないでください。破裂によってケガをする場合があります。

●廃棄する場合、火気へ投入しないでください。ガスシリンダーが破裂したり、有毒ガスが発生する可能性があります。廃棄の際は、居住地域自治体のルールに従い、処分してください。

## ⚠注意

禁止

●本来の用途以外では使用しないでください。思わぬ事故やケガの原因となります。

●空席の状態で昇降レバーを操作しないでください。座面が急上昇しケガの原因となります。

●昇降レバーは押し下げないでください。壊れて故障の原因となります。

●回転部や回転部の隙間に指など入れないでください。はさまれてケガをするおそれがあります。

●修理及び改造はしないでください。製品の強度が弱くなりケガをするおそれがあります。

●潤滑油などのスプレーやオイルを使用しないでください。油が垂れて、床や衣類を汚す原因になります。

行う

●使い始めは、室内の換気を十分に行ってください。接着剤などに含まれるホルムアルデヒドが残っている可能性があり、化学物質に敏感な体質の方や乳幼児などアレルギー症状を起こすことがあります。

●床面がフローリングなどやわらかい床材の場合、カーペットなどを敷いて床材を保護してください。キャスターにより床面にヘコミやキズがつく場合があります。

●本製品を移動する際は、落としたりしないようご注意ください。商品の破損、床面へのキズの原因となります。

●座る際は椅子の位置を十分確かめてからお座りください。すべりやすい床面などではキャスターによって椅子が動きやすく、転倒などにより思わぬケガをするおそれがあります。

●キャスター、ネジなど金具類はゆるみやグラツキがないか時々点検し、ゆるんでいる場合はしっかりと締め直してください。そのまま使用していると、破損やケガの原因となります。

| お願い（その他 注意） | |
|---|---|
| | ●平らで安定した場所に設置してください。不安定な場所での使用は、製品が変形したり、破損の原因になることがあります。<br>●直射日光や照明、ストーブやエアコンなどの熱や風を商品に直接あてないでください。製品の変形、破損、変色などの原因になります。<br>●直接日光のあたる部屋へ設置する場合はカーテンなどを利用し、直接日光があたらないようにしてください。製品の変形、破損、変色などの原因になります。<br>●多湿な場所（目安：湿度７０％以上でかつ室温２０℃以上）に長期間設置はしないでください。カビやダニなどが発生し、健康を害することがあります。<br>●シンナーなどの有機溶剤や漂白剤などの薬剤でお手入れしないでください。変色や変形の原因となります。<br>●ガスシリンダーにはスムーズに昇降させるためのグリースが塗ってあります。グリースで衣服などを汚さないようご注意ください。<br>●化学雑巾を長時間接触させたままにしないでください。変色したり、表面がはがれたりすることがあります。<br>●廃棄の際は、居住地域自治体のルールに従い、処分してください。<br>●組み立ての際は、手袋などをつけて作業してください。思わぬケガの防止になります。 |

# パーツリスト

| | | | |
|---|---|---|---|
| Ⓐ脚ベース×１ | Ⓑガスシリンダー×１ | Ⓒ座×１ | Ⓓ背もたれ<br>固定ハンドル×１<br>※Ⓒに取り付けてあります。 |
| Ⓔワッシャー×１<br>※Ⓒに取り付けてあります。 | Ⓕ背もたれ×１ | Ⓖシャフト×１<br>※Ⓕに取り付けてあります。 | Ⓗ固定ピン×１<br>※Ⓕに取り付けてあります。 |

# 各部の名称

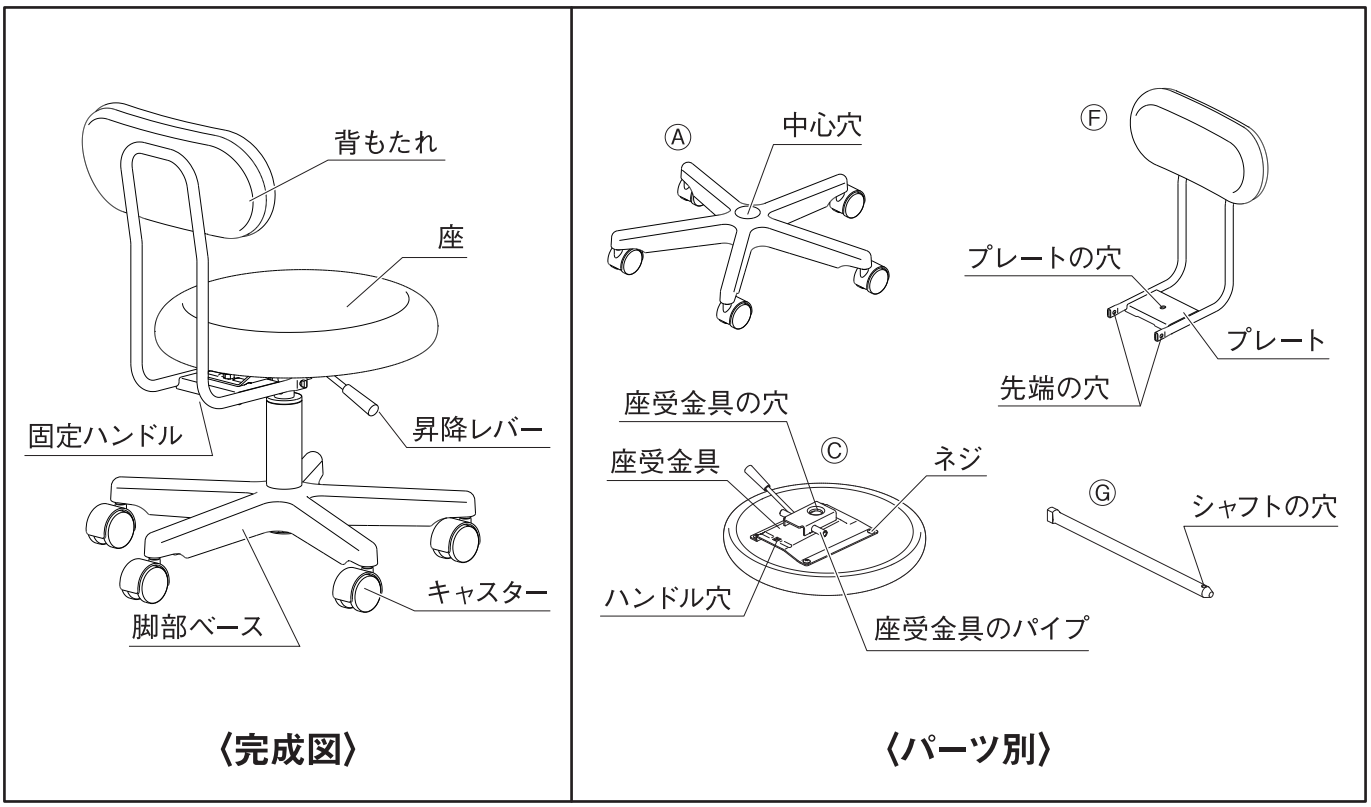

# 組立方法

| | |
|---|---|
| ⚠ 注意 | ❗ 組み立ては必ず2名以上で行ってください。1名では商品破損や商品落下などによりケガをする原因となります。<br>⃠ 組み立てには電動工具は使用しないでください。無理に負荷がかかると、商品破損によりケガをすることがあります。 |

**1** Ⓐ脚ベースの中心穴にⒷガスシリンダーの太い方を確実に差し込んでください。

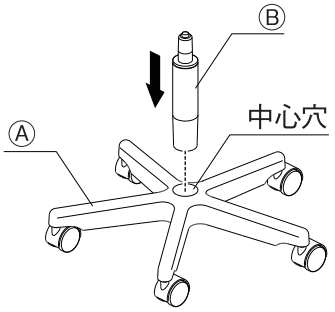


**2** Ⓒ座の裏側、座受金具に取り付けてあるⒹ背もたれ固定ハンドルを図の向きに回し、Ⓓ背もたれ固定ハンドルとⒺワッシャーをはずしてください。

| | |
|---|---|
| お願い | 組み立ての際は安定した場所に、汚れやキズ防止のため布等を敷いて作業してください。 |

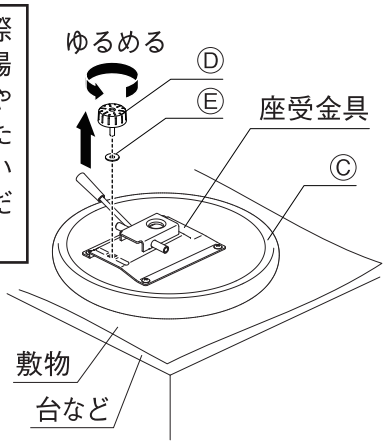


**3** Ⓕ背もたれに取り付けてあるⒽ固定ピンとⒼシャフトをはずします。はじめに、Ⓖシャフトに差し込んであるⒽ固定ピンを引き抜きます。次にⒼシャフトを横に引き抜きます。

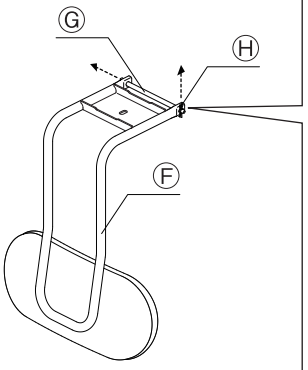


**※固定ピンの抜き方**

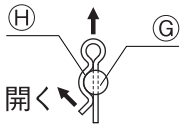


Ⓗ固定ピンの先端を開きながらⒼシャフトから抜いてください。また抜けにくいときはⒽ固定ピン上部の輪にひも等を通して、そのひもを引っ張って抜いてください。

| | |
|---|---|
| ⚠ 注意 | ❗ 固定ピンを抜き差しするときには勢いがつくことがあり、先端は細く危険ですので指などはさんだり、ケガのないようご注意ください。 |

**4** Ⓕ背もたれのプレートにある穴とⒸ座の座受金具にあるハンドル穴を合わせるようにして、座受金具の上にⒻ背もたれのプレート部分を重ねます。

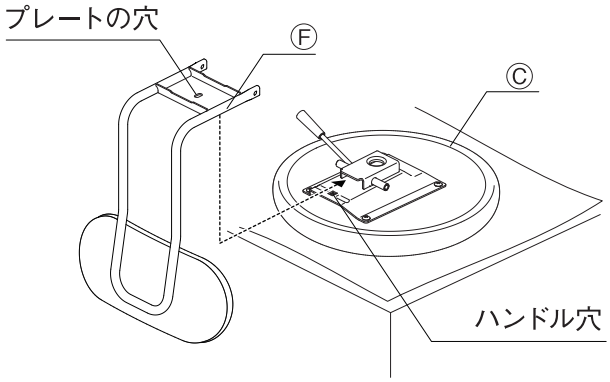


**5** Ⓕ背もたれの先端の穴と座受金具のパイプをそろえて **3** ではずしたⒼシャフトを通します。Ⓖシャフトが反対側のⒻ背もたれの先端の穴まで完全に通っていることを確認しましたら、Ⓖシャフト先端にある穴に **3** ではずしたⒽ固定ピンを差し込みます。

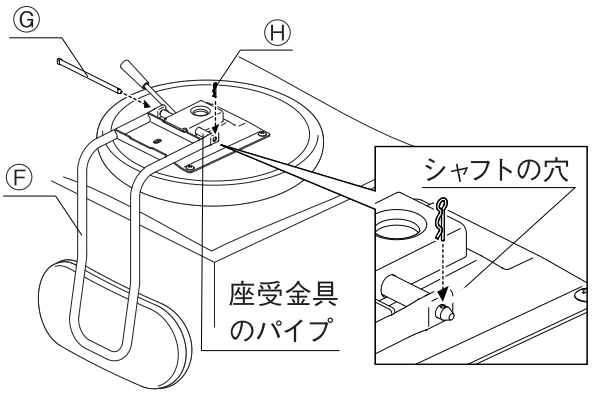

# 組立方法（つづき）

**6** 2で外したⒺワッシャーとⒹ背もたれ固定ハンドルを取り付けます。Ⓔワッシャーの取り付け忘れに注意して、Ⓓ背もたれ固定ハンドルを図の向きに回してしっかりと締め付けてください。

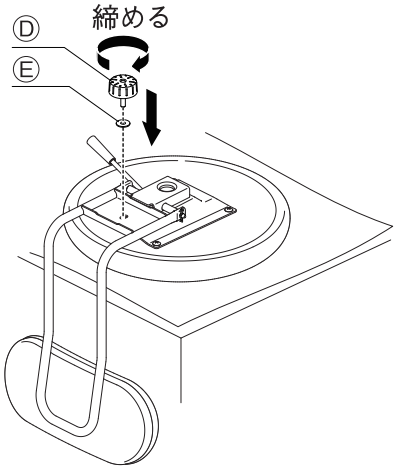


| | |
|---|---|
| ⚠注意 | ❗ワッシャーは必ず取り付けてください。背もたれ固定ハンドルだけで背もたれを固定しますと、背もたれ固定ハンドルが破損し、ケガの原因になります。<br>❗背もたれ固定ハンドルは必ずしっかりと締め付けてください。背もたれ固定ハンドルの締め付けが十分でないと、背もたれ固定ハンドルが外れてケガの原因になります。また、背もたれ固定ハンドルは時々点検し、ゆるんでいましたらしっかりと締め直してください。 |

**7** 最後に1で組み立てた脚部と2～6で組み立てた背・座部を取り付けます。座受金具中央の穴にⒷガスシリンダーの先端を確実に差し込んでください。

| | |
|---|---|
| お願い | 取り付け後は必ず座に腰をおろし体重をかけて嵌合部を密着させ、座を持って持ち上げてもはずれないことを確認してください。 |

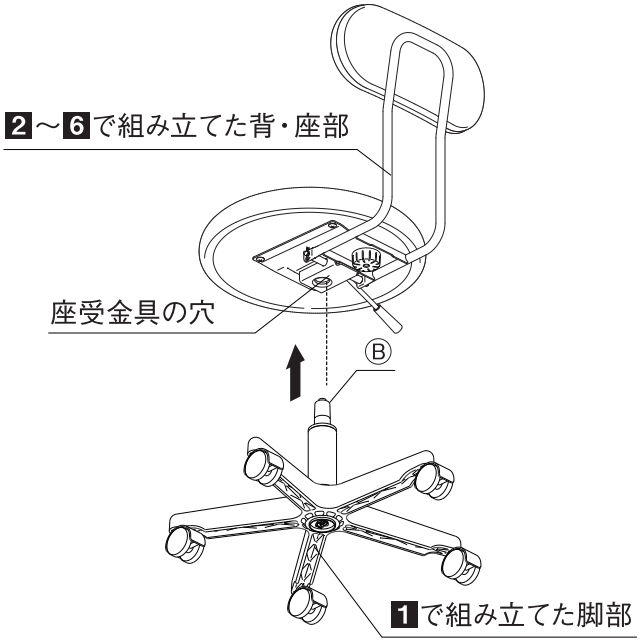


# ご使用方法

## 座面の高さ調節

●高くする場合
体を浮かすようにして、昇降レバーを上に引いてお好みの位置で放し固定してください。

●低くする場合
座面に垂直に体重をかけながら、昇降レバーを上に引きお好みの位置で昇降レバーを放して固定してください。

| | |
|---|---|
| ⚠注意<br>⃠禁止 | ●空席の状態で昇降レバーを操作しないでください。空席のままで調節されますと座面が急上昇してケガをすることがあります。<br>●昇降レバーは押し下げないでください。破損の原因となります。<br>●ガスシリンダーは絶対に分解しないでください。破裂によってケガをする場合があります。 |

## 廃棄について

●廃棄の際は、居住地域自治体のルールに従い、処分してください。

| | |
|---|---|
| ⚠警告<br>⃠禁止 | ガスシリンダーは火気へ投入しないでください。破裂する可能性があります。 |

# お手入れ方法

## 保守点検

●キャスター、背もたれ固定ハンドルなどは、ゆるみやグラツキがないか時々点検し、ゆるんでいる場合はしっかりと締め直してください。そのまま使用していると破損やケガの原因となります。
●各部に異常がないか時々点検し、グラツキや異音が生じている場合は使用を中止してください。そのまま使用していると破損やケガの原因となります。
●害虫を発見した場合は、直ちに殺虫や防虫処理をしてください。放置すると虫害が拡大するおそれがあります。

## 布張りのお手入れ

●通常のお手入れはブラッシングや掃除機で折り目のほこり等を取り除いてください。
●コーヒー・お酒等で汚した場合は、中性洗剤を３～５％位にお湯で薄め、やわらかい布に浸し、軽く絞って表面をたたくようにしてふき取ってください。後は洗剤をよく布でふき取り、自然乾燥させてください。

## プラスチック・金属部のお手入れ

●通常のお手入れはやわらかい布で乾拭きしてください。
●汚れのひどいときは、３～５％に薄めた中性洗剤を浸した布で汚れを落とし、その後、水に浸した布で洗剤分をよくふき取ってください。次に乾いた布で軽くふいた後、自然乾燥させてください。

# ご使用に際して

## ホルムアルデヒドの対策について

●ホルムアルデヒドとは

ホルムアルデヒドは、シックハウス症候群の原因物質の一つといわれています。常温で気化する無色で刺激臭のある化学物質で、家具はもとより建築資材・壁紙を貼る接着剤などに含まれています。少しづつ放散されるため、ホルムアルデヒドに汚染された室内に長時間いると、目がチカチカしたり、喉に不快な刺激を感じたりすることがあります。濃度が高いと呼吸困難を起こす場合もあります。

●お部屋の換気をしてください。

| ⚠ 注意 | ❗ 家具を設置の際は、室内の換気を十分にしてください。<br>化学物質に敏感な体質の方や乳幼児などアレルギー症状を起こすことがあります。 |
|---|---|

ホルムアルデヒドは空気中に放散されやすいので、普段からこまめに室内の換気を行うようにしてください。複数の家具を同時に設置した場合は、特に窓をできるだけ広く開け、十分な換気を行ってください。室内の温度が高くなると、ホルムアルデヒドは多く放散される傾向がありますので、夏季に室内を長時間閉め切っている場合は、特に換気をするようご注意ください。換気効率を上げるため、複数の窓を開けたり、換気扇、扇風機、サーキュレーターの利用をおすすめします。

●化学物質に敏感な体質のお客様へ

ホルムアルデヒドに限らず、シックハウス症候群に該当する化学物質は、許容量に個人差があります。よって、室内濃度指針値（健康上望ましいとされるホルムアルデヒドの室内濃度値）以下の濃度であっても反応する体質の方もいらっしゃいます。現段階の無印良品の家具におきましても、ホルムアルデヒド放散量の少ない材料を極力使用しておりますが、まったく放散されないわけではありませんので、ご注意ください。
アレルギー症状が起きた際は、医師にご相談されることをおすすめします。

●無印良品の家具は梱包内にホルムアルデヒド吸着・分解シートを入れて出荷しています。

狭い空間ではホルムアルデヒドは逃げ場がなく、材料に再吸着する可能性があります。そこで、お客様のお手元に届くまでに少しでもホルムアルデヒド濃度を低下させるために、ホルムアルデヒド吸着・分解シートを入れております。同梱のホルムアルデヒド吸着・分解シートは効力が落ちておりますので、燃えるゴミとして処分してください。

# 製品仕様

| | |
|---|---|
| 品　　名 | ワーキングチェア・ガススプリング昇降式（グレー） |
| J A N | 4550002399962 |
| 製品寸法 | 幅 521× 奥行 497× 高さ 695 ～ 795（座面高 390 ～ 490）mm |
| 製品質量 | 約 7.2 kg |
| 用　　途 | チェア（1人用） |
| 材　　質 | 背　　部：合板<br>座　　部：合板<br>フレーム：金属（鋼）<br>脚　　部：ガラス繊維強化ナイロン<br>クッション材：ウレタンフォーム<br>張　り　材：ポリエステル<br>表面加工：フレーム ポリエステル樹脂塗装 |
| 原 産 国 | 中国 |

# お問い合わせ先

商品のお問い合わせは、お買い上げの販売店もしくは下記お客様相談室までご連絡ください。

## 株式会社　良品計画

お客様相談室でんわ
0120-14-6404

MUJI 無印良品

Retain for future reference

# WORKING CHAIR / GREY

## User Guide

Thank you for your purchase.
Please read the instructions before use to ensure correct use of this product.
Store this instruction sheet in an easily accessible place for future reference.

Table of Contents | Pages


| | |
|---|---|
| Important Information (Safety Advice) | 11 - 13 |
| Parts | 14 |
| Part Names | 14 |
| Assembly Instructions | 15 - 16 |
| Directions for Use | 16 |
| Care Instructions | 17 |
| Usage | 17 |
| Specifications | 18 |
| Contact Information | 18 |


16 April 2024

# Important Information (Safety Advice)

**These instructions must be followed.**

This manual contains important information for safe use in order to prevent harm to the user and others as well as damage to property.
Please note the following contents (indications and graphic symbols) before reading the main contents of this manual, and follow the instructions given.

● Explanations of Indications
The degree of injury or damage that may arise if the product is used incorrectly is classified and explained with the following symbols.

| | | | |
|---|---|---|---|
| ⚠ **WARNING** | Indicates a hazard with a level of risk which, if not avoided, could result in death or serious injury*1 to the user. | ⚠ **CAUTION** | Indicates a hazard with a level of risk which, if not avoided, could result in injury*2 to the user or property damage*3. |

● Explanations of Graphic Symbols
Instructions are given in the forms of the following graphic symbols. (Examples of graphic symbols are as follows.)

| | | | |
|---|---|---|---|
| ⃠ | DON'Ts: Actions that are prohibited. | ❗ | DOs: Actions that must be taken. |

*1 "Serious injury" indicates blindness, injuries, burns, bone fractures, poisoning, or electric shocks which have long term effects and require hospitalisation and / or long-term hospital visits for treatment.
*2 "Injury" indicates injuries or burns which do not require hospitalisation or long-term hospital visits for treatment.
*3 "Property damage" indicates extended damage that involves the house or household property.

## ⚠ WARNING

⃠ DON'Ts

- Do not lay an infant on the product. Doing so may result in unexpected accident, such as the infant falling to the floor or suffocating.
- Do not let small children sit on the product. Doing so may cause the product to tip over, causing injury.
- Do not let children use the product without adult supervision. Doing so may result in an unexpected injury.
- Do not let children touch the backrest fixing handle.
- Do not sit on any part of the chair other than the seat. Do not stand on the seat, sit backwards on the seat, or sit on the backrest. Doing so may cause injury due to damage to the product or falling.
- Do not use in an unstable condition, such as tilting the product while sitting on it. Doing so may result in scratches to the floor or injury due to falling or damage to the product.
- Do not sit on the front edge of the seat. Doing so may result in unexpected injury from falling or damage to the product.
- Do not allow 2 people or more to sit on the product at the same time. Doing so may result in injury due to falling or damage to the product.
- Do not use if any parts are wobbling or have any problem. Doing so may cause damage to the product, causing injury.
- Do not use in unstable conditions, or on a sloping or uneven floors. Doing so may result in injury due to falling.
- Do not place casters of the product on the power cord of electrical appliances. Doing so may damage the cord, resulting in an electric shock or a fire.
- Do not use or store near a heating appliance or fire, or in a location that is exposed to heat. The gas cylinder may explode causing injury, or may catch fire resulting in burns or a fire.
- Do not drop a lit cigarette onto the product. Doing so may cause a fire.
- Do not use outdoors. This may cause deformation or severe degradation, resulting in injury.

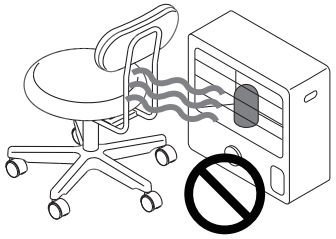

- Do not keep packaging materials within reach of small children. They may accidentally pull them over the mouth and nose, causing suffocation.

## ⚠ WARNING

**DON'Ts**

- Never attempt to disassemble the gas cylinder. Doing so may cause it to explode, resulting in injury.

- Do not attempt to burn the gas cylinder. The gas cylinder may explode, or toxic gas may be generated. To dispose of this product, follow the regulations implemented by your local government.

## ⚠ CAUTION

**DON'Ts**

- Do not use this product for other than its intended purpose. Doing so may result in unexpected accident or injury.
- Do not operate the lever when no one is sitting on the chair. Doing so may cause the seat to rise quickly, resulting in injury.
- Do not push the lever downwards. Doing so may break the lever, resulting in malfunction.
- Do not insert your fingers into the rotating section or gaps in the rotating section. Doing so may cause fingers or hands to become trapped, resulting in injury.
- Do not attempt to repair or modify. Doing so may reduce the strength of the product, resulting in injury.
- Do not apply a lubricant/oil. The lubricant/oil may drip or leak and soil the floor or clothing.

**DOs**

- Ventilate the room well at the early stage of product use. Formaldehyde contained in the adhesives may still remain, and those with chemical sensitivity or small children may experience allergic reactions.
- Lay a protective underlay under the product to protect the floor when using it on a soft flooring material. The casters may cause dents or scratches to the surface of the flooring material.
- Be careful not to drop the product when moving it. Doing so may cause damage to the product or scratches to the floor.
- Check the position of the seat before sitting down. The chair may move easily due to the casters, especially on a smooth floor, resulting in unexpected injury due to falling, etc.
- Periodically check the fittings such as casters and screws for looseness or wobbling, and securely re-tighten them if any looseness is found. Failure to do so may result in damage to the product or injury.

## Note (Other Cautions)

- Install in a level and stable place. Using the product in an unstable place may distort or damage the product.
- Do not expose to direct sunlight or lighting, or heat and air from a room heater or an air conditioner. Doing so may cause distortion, damage or discolouration to the product.
- When installing the product in a room that is subject to direct sunlight, use a curtain, etc., to protect the product from direct sunlight. Not doing so may cause distortion, damage or discolouration to the product.
- Do not store the product in a humid place (approx. humidity of 70% or higher and room temperature of 20°C or higher) for a long time. Doing so may cause an infestation of mould or mites, resulting in a health hazard.
- Do not use an organic solvent such as thinner or bleach to clean the product. Doing so may cause deformation or discolouration.
- Grease is applied to the gas cylinder to ensure smooth operation. Be careful not to dirty your hands or clothes with the grease.
- Do not leave a chemical wipe in contact with the product for a long time. Doing so may cause discolouration or peeling of the surface material.
- When disposing of this product, follow the rules implemented by your local government.
- Wear gloves during assembly of the product. This is to prevent unexpected injury.

# Parts

| | | | |
|---|---|---|---|
| Ⓐ Leg Base ×1 | Ⓑ Gas Cylinder ×1 | Ⓒ Seat ×1 | Ⓓ Backrest Fixing Handle ×1<br>* Attached to Ⓒ |
| Ⓔ Washer ×1<br>* Attached to Ⓒ | Ⓕ Backrest ×1 | Ⓖ Shaft ×1<br>* Attached to Ⓕ | Ⓗ Fixing Pin ×1<br>* Attached to Ⓕ |

# Part Names

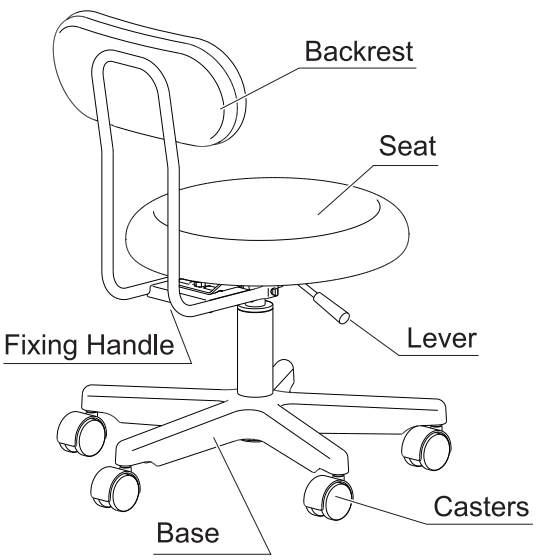


**<Completion Image>**

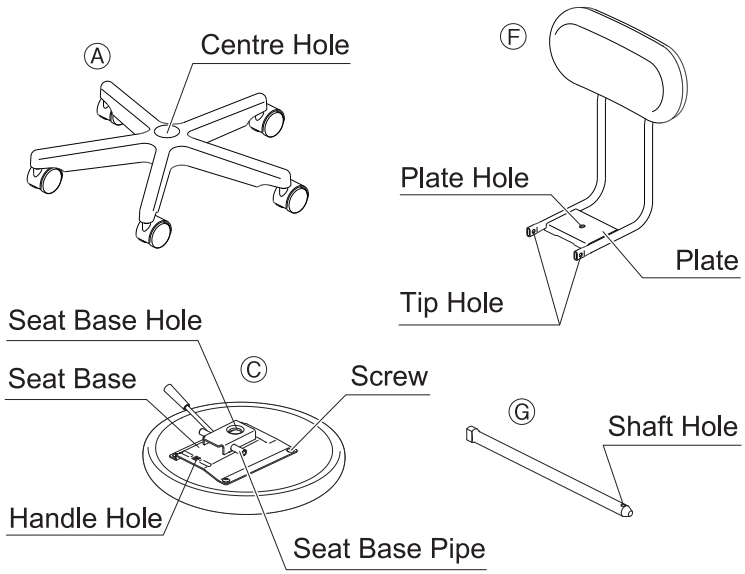


**<Parts>**

# Assembly Instructions

| CAUTION | ❗ The product must be assembled by two or more people. Assembling alone may result in damage to the product or injury due to the product falling.<br>⃠ Do not use power tools to assemble the product. Placing excessive strain on the product may result in damage causing injury. |
|---|---|

**1** Insert the thick end of Ⓑ gas cylinder into the centre hole in Ⓐ base securely.

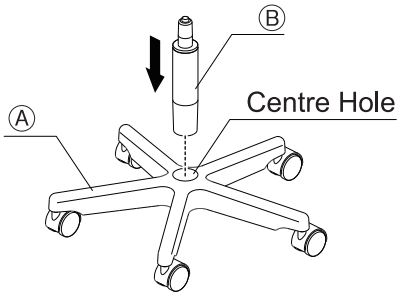


**2** Turn Ⓓ backrest fixing handle attached to the seat base at the bottom of the Ⓒ seat in the direction shown in the diagram and remove Ⓓ backrest fixing handle and Ⓔ washer.

| Note | Assemble the product in a stable location, with a protective underlay on the floor to prevent the floor from being soiled or scratched. |
|---|---|

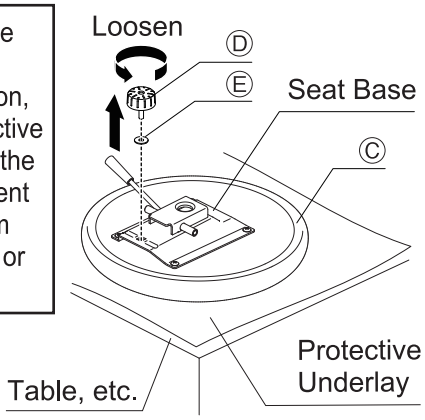


**3** Remove Ⓗ fixing pin and Ⓖ shaft from Ⓕ backrest. First, remove Ⓗ fixing pin that is inserted in Ⓖ shaft. Next, pull out Ⓖ shaft from the side.

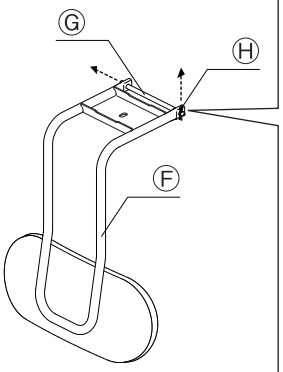


*** Removing the fixing pin**

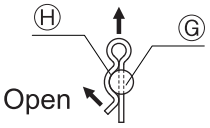


Pull the Ⓗ fixing pin out from the shaft while holding the tip of Ⓗ fixing pin open. If it is difficult to pull out, insert a string through the ring at the top of Ⓗ fixing pin, and use the string to pull the fixing pin out.

| CAUTION | ❗ Be careful not to trap fingers or injure yourself when inserting or removing the fixing pin, as force may be required to insert or remove it and the tip of the fixing pin is dangerously pointy. |
|---|---|

**4** Place the plate of Ⓕ backrest onto the seat base while aligning holes in Ⓕ backrest plate and handle holes in the seat base of Ⓒ seat.

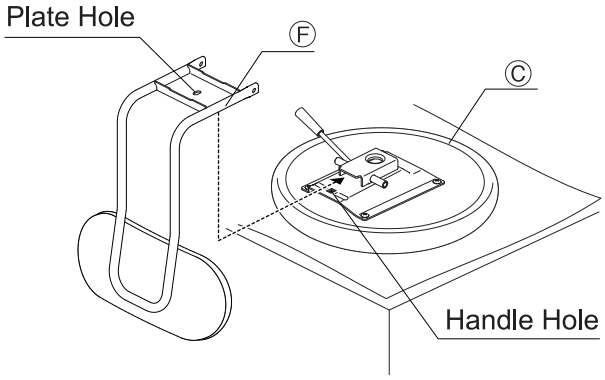


**5** Align the end hole of Ⓕ backrest with the seat base pipe, and pass through Ⓖ shaft removed in step **3**. Make sure that Ⓖ shaft has inserted fully through to the end hole of Ⓕ backrest on the opposite side, and then insert Ⓗ fixing pin removed in step **3** through the hole in the end of Ⓖ shaft.

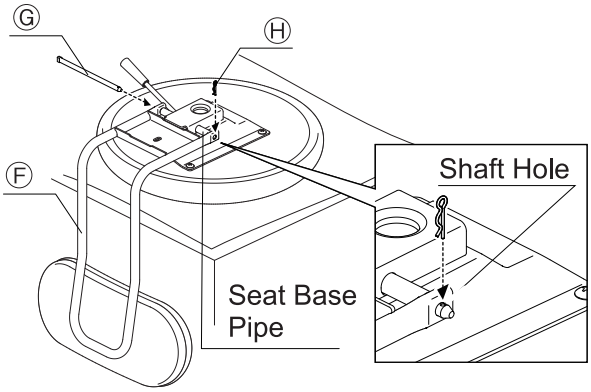

# Assembly Instructions (Cont'd)

**6** Attach Ⓔ washer and Ⓓ backrest fixing handle removed in step **2**. Be careful not to forget to attach Ⓔ washer. Then turn Ⓓ backrest fixing handle in the direction shown in the diagram to tighten firmly.

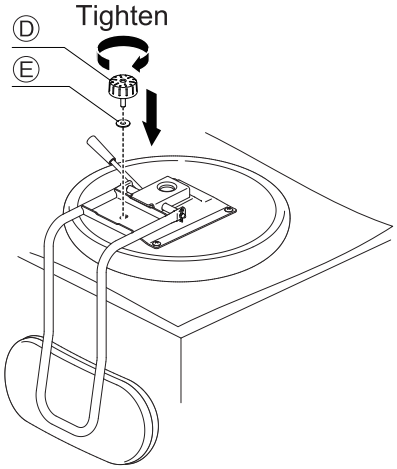


| | |
|---|---|
| ⚠ CAUTION | ❗ Be sure to attach a washer. Fixing the backrest only with the backrest fixing handle can damage the backrest fixing handle resulting in injury.<br>❗ Be sure to tighten the backrest fixing handle firmly. If the backrest fixing handle is tightened insufficiently, the backrest fixing handle may come off, resulting in injury. Also, periodically check the backrest fixing handle and tighten if it is loose. |

**7** Finally, attach the leg section assembled in step **1** to the backrest and seat section assembled in steps **2** to **6**. Securely insert the tip of Ⓑ gas cylinder into the hole in the centre of the seat base.

| | |
|---|---|
| **Note** | After assembly, be sure to sit on the seat to put your body weight so the joints fit tightly. Then lift the seat to ensure it does not come out of place. |

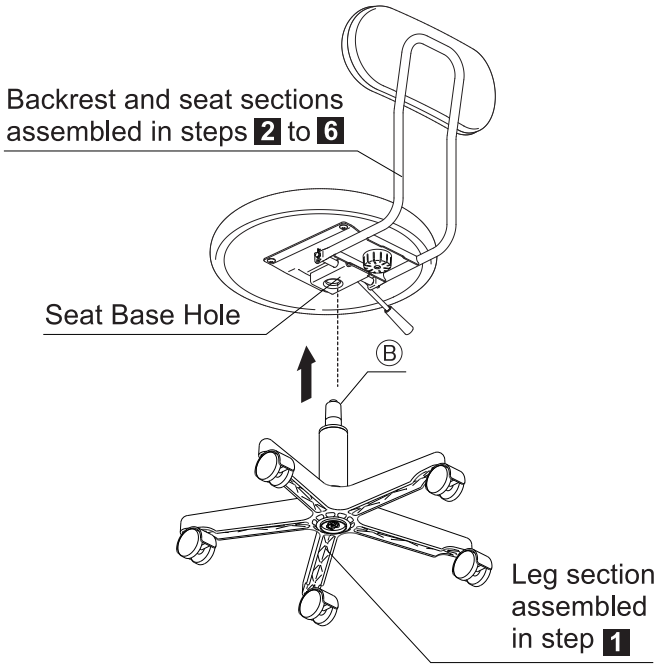


# Directions for Use

## Adjusting the Height of the Seat

- Raising the seat
  Take your weight off the chair, pull up the lever and fix at a desired height by releasing the lever.
- Lowering the seat
  Sit upright and put your weight on the chair, pull up the lever and fix at a desired height by releasing the lever.

| | |
|---|---|
| ⚠ CAUTION<br>⊘ DON'Ts | • Do not operate the lever when no one is sitting on the chair. Doing so may cause the seat to raise quickly, resulting in injury.<br>• Do not push the lever downwards. Doing so may break the product.<br>• Never attempt to disassemble the gas cylinder. Doing so may cause it to explode, resulting in injury. |

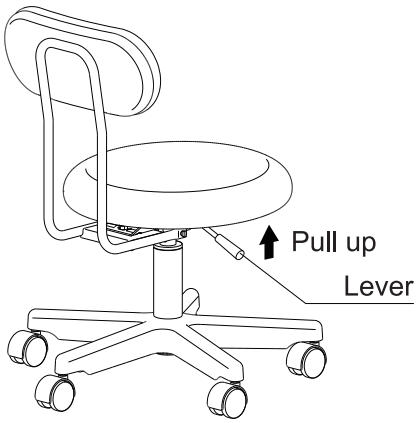


## Disposal

- To dispose of this product, follow the rules implemented by your local government.

| | |
|---|---|
| ⚠ WARNING<br>⊘ DON'Ts | Do not attempt to burn the gas cylinder. It may explode. |

# Care Instructions

## Maintenance and Inspection

- Periodically check for any looseness or wobbling in the casters and backrest fixing handle etc., and re-tighten them if any looseness is found. Failure to do so may result in damage to the product or injury.
- Periodically check each of the parts for defects, and stop using this product immediately if any wobbling or abnormal sounds occur. Failure to do so may result in damage to the product or injury.
- Take insecticidal measures immediately if any type of pest is found. If left untreated, insect damage may worsen.

## Maintenance for Covering

- For normal care, brush or use a vacuum cleaner to remove dust, etc. from the wrinkles on the bottom of the seat.
- If the product is stained with a liquid such as coffee or an alcoholic beverage, clean by soaking a soft cloth in 3% to 5% warm neutral detergent solution, gently wringing out the cloth and then patting the affected area. Use a different cloth to wipe away any detergent residue, and then allow it to dry naturally.

## Maintenance for Plastic/Metallic Parts

- For normal care, wipe with a soft, dry cloth.
- If the product is particularly dirty, wipe off the dirt with a cloth dampened with a 3% to 5% neutral detergent solution. Then wipe off any detergent residue with a damp cloth. Next, gently wipe with a dry cloth and let the product dry naturally.

# Usage

## Formaldehyde Countermeasures

- What is Formaldehyde?
  Formaldehyde is said to be one of the causes of sick house syndrome. It is a colourless, pungent smelling compound that vaporizes at room temperature, and is found in such items as furniture, building materials and wallpaper adhesives. It is released gradually, but people in a room where formaldehyde has accumulated for a long time may experience symptoms such as eye irritations or a sore throat. A high concentration of formaldehyde may cause breathing difficulties.
- Ventilate the room.

| | |
|---|---|
| ⚠ CAUTION | ❗ Ventilate the room well when installing the furniture.<br>Small children and those who are sensitive to chemicals may have allergic reactions |

  Formaldehyde is easily dispersed in the air. Therefore, be sure to ventilate the room regularly. In particular, be sure to open the window as wide as possible and thoroughly ventilate the room when assembling a number of furniture items at the same time. More formaldehyde is released when the room temperature increases. Therefore, be careful if the room is closed for a long time during summer, and ventilate the room thoroughly. In order to increase ventilation efficiency, it is recommended that you open multiple windows, or use a ventilation fan or air circulator.
- For Persons Who Have High Sensitivity to Chemicals
  There are individual differences in resistance to chemicals other than formaldehyde that are related to sick house syndrome. Therefore, even the actual value in the room is lower than the indoor concentration guideline value (indoor concentration of formaldehyde that is tolerable for health), some people react to formaldehyde. At present, MUJI furniture products are made with materials that emit as little formaldehyde as possible, but this does not guarantee that no formaldehyde is emitted at all.
  We recommend consulting a physician if you experience any allergic symptoms.
- MUJI furniture products contain formaldehyde absorption / decomposition sheets as part of the packing materials.
  If the product is used in a restricted space, formaldehyde may be re-absorbed by the material if there is nowhere for it to dissipate. Formaldehyde absorption / decomposition sheets are used to reduce the concentration of formaldehyde as much as possible before the product reaches the customer.
  * Effectiveness of the formaldehyde absorption / decomposition sheet in the packaging has been expended by the time the package reaches the customer, and can be disposed of as burnable rubbish.

# Specifications

| | |
|---|---|
| Product Name | WORKING CHAIR / GREY |
| JAN | 4550002399962 |
| Product Dimensions | W521 × D497 × H695 - 795 mm (Seat height 390 - 490 mm) |
| Product Weight | Approx. 7.2 kg |
| Usage | Chair (for 1 person) |
| Materials | Back: Plywood<br>Seat: Plywood<br>Frame: Metal (steel)<br>Legs: Glass Fibre Reinforced Nylon<br>Cushioning Material: Urethane Foam<br>Upholstery Material: Polyester<br>Surface Finish (frame): Polyester Resin Coating |
| Country of Origin | China |

# Contact Information

For your inquiry about the product, please contact the store where you bought it.

MUJI 無印良品

保存用

# 工作椅/升降式(灰色)

## 组装/使用说明书

本次承蒙惠购本商品，在此深表感谢。
使用前请务必仔细阅读本文，并在充分理解的基础上再进行使用。
请务必妥善保管本文，以备随时进行确认。

目录 页


| | |
|---|---|
| 重要通知 ( 安全注意事项 ) | 20 ～ 22 |
| 配件清单 | 23 |
| 各部位名称 | 23 |
| 组装步骤 | 24 ～ 25 |
| 使用方法 | 25 |
| 保养方法 | 26 |
| 使用注意事项 | 26 |
| 有害物质限量指标 | 27 |
| 产品规格 | 27 |
| 联系方式 | 27 |


2024 年 4 月 16 日

# 重要通知(安全注意事项)　请务必遵守。

为了防止使用者或他人遭受危害和经济损失，本文中记述了确保安全且正确使用的重要内容。
请在充分理解下述内容(标示/图形符号)的基础上仔细阅读本文，并严格遵守所述事项。

●标示说明
按错误使用所造成的危害或损失程度进行分类说明。

| | | | |
|---|---|---|---|
| ⚠警告 | 可能会导致使用者死亡或重伤(※1)的内容。 | ⚠注意 | 可能会导致使用者遭受伤害(※2)或物质损失(※3)的内容。 |

●图形符号说明
通过以下图形符号对应严守的内容进行说明。(以下为图形符号范例。)

| | | | |
|---|---|---|---|
| 🛇 | 不得执行的“禁止”内容。 | ❗ | 必须执行的“强制”内容。 |

※1 所谓重伤，是指因失明或受伤、烫烧伤、骨折、中毒、触电等原因而留下后遗症以及需住院治疗、长期就医的伤势。
※2 所谓伤害，是指无需治疗或住院、长期就医的受伤、烫烧伤。
※3 所谓物质损失，是指住房、家庭财产相关的连带损失。

## ⚠警告

**禁止**

- 请勿让婴幼儿睡在本产品上。否则可能会造成摔落地面或窒息等意外受伤。
- 请勿让幼儿坐于椅面。否则可能导致摔落而受伤。
- 请勿让孩子在无家长监护的环境下单独使用。否则可能导致意外受伤。
- 请勿让孩子接触固定手柄。
- 请勿在椅面上站立、反向乘坐、坐在靠背上等座面以外的部分。否则可能会因翻倒或商品损坏而受伤。
- 请勿在坐着时使商品倾斜等不平稳状态下使用。翻倒或商品损坏可能会导致受伤或损伤地面。
- 请勿坐于椅面边缘。否则可能因摔倒或商品损坏而导致意外受伤。
- 本商品仅限一人使用。否则可能会因翻倒或产品损坏而受伤。
- 各部位出现松动或异常时请立即停止使用。否则产品主体可能损坏而导致受伤。
- 请勿在不平稳的状态下，或在倾斜、有高低不平的地面上使用。否则可能导致翻倒而受伤。
- 请注意不要使产品的滑轮等压住家电产品的电源线。否则可能会因电源线断裂而导致触电、火灾。
- 请勿放置于暖气设备或火源附近，同时请避免在可能接触高温的场所使用或保管。否则可能会导致气缸破裂而受伤、起火造成烫烧伤或引起火灾。
- 请勿让烟灰等掉落于商品上。否则可能引起火灾。
- 请勿在室外使用。否则可能发生变形或严重劣化而导致受伤。

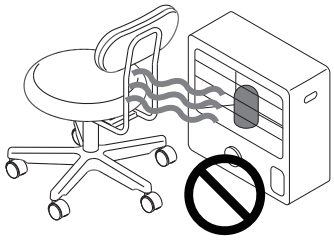

- 不要的塑料包装材料请勿放置于婴幼儿可以触及的场所。否则可能有因包装材料套住头部阻碍嘴或鼻的呼吸而导致窒息的危险。

## ⚠警告

禁止

● 请勿拆卸气缸。否则可能会导致破裂而受伤。

● 报废时，请勿投入火中。否则可能会导致气缸破裂或产生有毒气体。报废时，请根据各地区规定进行废弃处理。

## ⚠注意

禁止

● 请勿用于原本用途以外的其他用途。可能会导致意外事故以及受伤。
● 无人乘坐时请勿操作升降杆。否则可能会导致座面突然上升而受伤。
● 请勿向下押升降杆。否则可能会造成损坏、故障。
● 请勿将手指等伸入旋转部或旋转部的空隙处。否则可能会被夹住而受伤。
● 请勿自行修理或改造。否则可能导致产品强度下降、受伤。
● 请勿使用润滑油等喷剂或油类。油滴可能会污损地面或衣物。

严守

● 刚开始使用时，请务必保持室内空气流通。粘合剂等可能含有甲醛残留物，可能导致化学物质敏感体质者及婴幼儿等出现过敏症状。
● 地面若为木地板等软质材料时，请务必铺设地毯等以保护地面。否则滑轮可能会导致地面出现凹陷或损伤。
● 移动本产品时，请注意勿使其掉落。否则可能导致商品损坏、地面损伤。
● 乘坐时请先充分确认椅子的位置。在易滑的地面等使用时，滑轮易滑动致使座椅不稳，可能会导致翻倒等而意外受伤。
● 请经常检查滑轮、螺丝等金属零件类有无松动或摇晃，松动时请重新拧紧。持续使用的话可能会造成损坏或受伤。

| 请求(其他注意事项) | |
|---|---|
| | ● 请放置于平坦、稳定的场所。如果在不平稳的场所使用，则可能导致产品变形、损坏。<br>● 请勿使商品直接受到阳光直射，以及受到照明、火炉和空调等的热源及冷暖风直吹。否则可能导致产品变形、损坏或变色等。<br>● 放置在阳光直射的房间时，请使用窗帘等遮挡以避免阳光直射。否则可能导致产品变形、损坏或变色等。<br>● 请勿长期设置于潮湿场所(参考：湿度在70%以上且室温在20℃以上)。否则可能导致发霉或螨虫等繁殖而危害健康。<br>● 保养时，请勿使用稀释剂等有机溶剂或漂白剂等药剂。否则可能导致变色或变形。<br>● 气缸上已涂有润滑油，能够让升降更平顺。请注意润滑油不要弄脏衣服等。<br>● 请勿使产品长时间接触化学抹布。否则可能导致变色或表面剥落。<br>● 报废时，请按各地区规定的方式进行处理。<br>● 组装时请务必佩戴手套进行作业，否则可能会导致意外受伤。 |

# 配件清单

| | | | |
|---|---|---|---|
| Ⓐ 椅脚底座×1 | Ⓑ 气缸×1 | Ⓒ座× 1 | Ⓓ 靠背固定手柄×1<br>※ 已安装于Ⓒ。 |
| Ⓔ 垫圈×1<br>※ 已安装于Ⓒ。 | Ⓕ 靠背×1 | Ⓖ 横轴×1<br>※ 已安装于Ⓕ。 | Ⓗ 固定销×1<br>※ 已安装于Ⓕ。 |

# 各部位名称

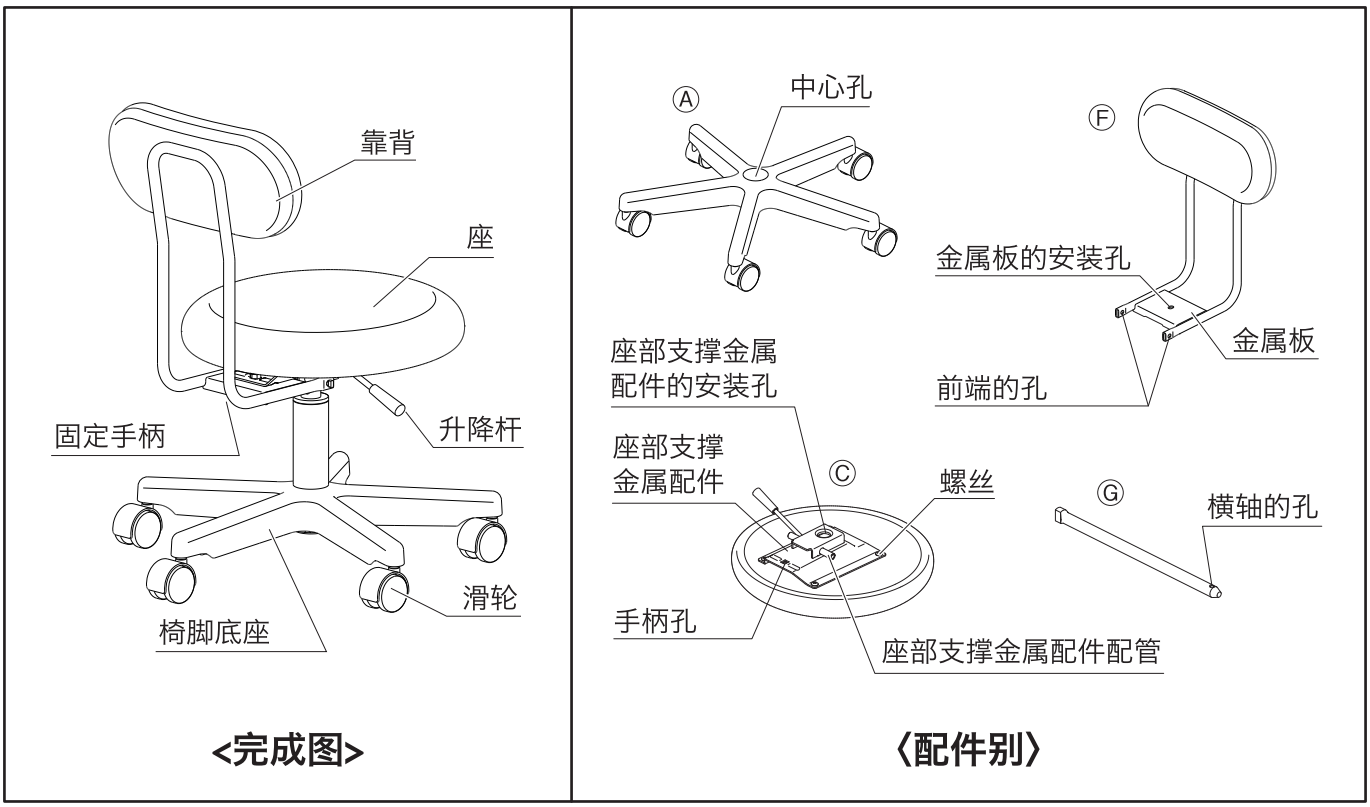

# 组装步骤

| 注意 | ❗ 组装时，请务必确保2人以上共同作业。1人操作可能会因商品破损或掉落而造成受伤。<br>⃠ 组装时请勿使用电动工具。过度施压可能造成商品破损而导致受伤。 |
|---|---|

**1** 将Ⓑ气缸较粗的一端确实插入Ⓐ椅脚底座的中心孔。

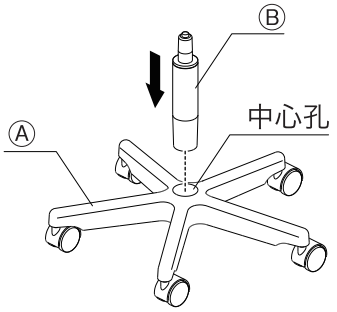


**2** 请将安装在Ⓒ座背面、座部支撑金属配件的Ⓓ靠背固定手柄按照图的方向旋转，并拆下Ⓓ靠背固定手柄和Ⓔ垫圈。

| 请求 | 组装时请在稳定的场所，为防止污损和损伤请铺设布类等进行作业。 |
|---|---|

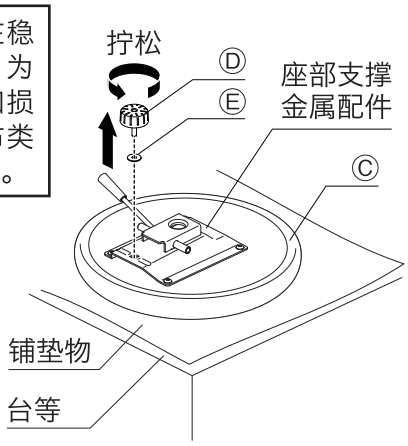


**3** 将安装在Ⓕ靠背的Ⓗ固定销和Ⓖ横轴拆下。首先，将插在Ⓖ横轴上的Ⓗ固定销拔出。接着，横向拔出Ⓖ横轴。

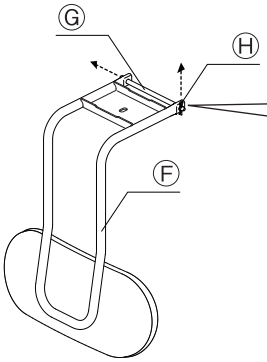


**※ 固定销的拔出方法**

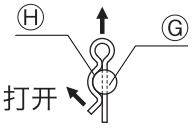


打开Ⓗ固定销的前端，同时从Ⓖ横轴拔出。此外，很难拔出时，可在Ⓗ固定销上方的环内穿过绳子等，然后拉扯绳子拔出。

| 注意 | ❗ 插拔固定销时如果用力过度，因为前端较细会有危险，请注意避免夹到手指等而受伤。 |
|---|---|

**4** 将Ⓕ靠背上金属板的孔对准Ⓒ座的座部支撑金属配件的手柄孔，在座部支撑金属配件上重合Ⓕ靠背的金属板部分。

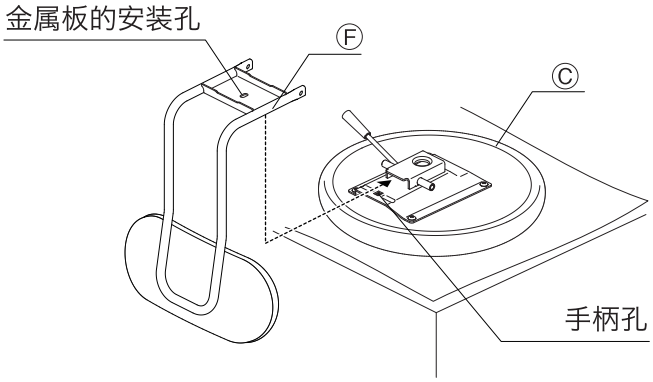


**5** 对齐Ⓕ靠背前端的孔与座部支撑金属配件的管子，穿过 **3** 拆下的Ⓖ横轴。确认Ⓖ横轴是否完全穿过另一侧Ⓕ靠背前端的孔，在Ⓖ横轴前端的孔插入 **3** 拆下的Ⓗ固定销。

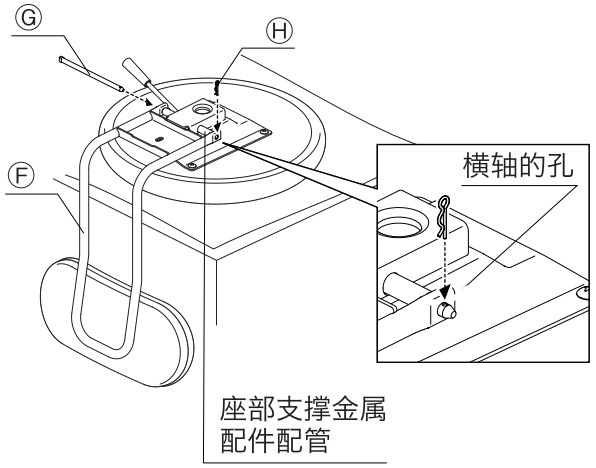

# 组装步骤(续)

**6** 安装 **2** 拆下的Ⓔ垫圈和Ⓓ靠背固定手柄。请注意不要遗忘安装Ⓔ垫圈，按照图的方向旋转Ⓓ靠背固定手柄并确实拧紧。

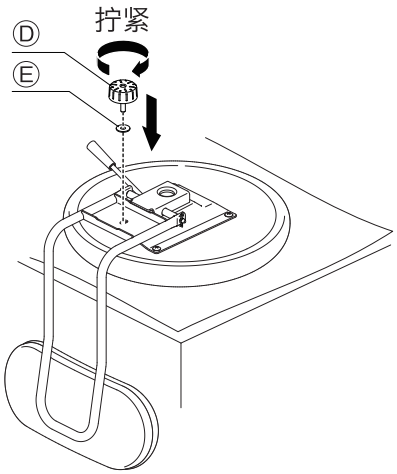


| | |
|---|---|
| ⚠ 注意 | ❗ 请务必安装垫圈。如果仅用靠背固定手柄固定靠背，可能导致靠背固定手柄损坏而受伤。<br>❗ 请务必确实拧紧靠背固定手柄。如果靠背固定手柄未完全拧紧，可能导致靠背固定手柄脱落而受伤。此外，请时常检查靠背固定手柄，发现松缓时请立即重新拧紧。 |

**7** 最后，安装 **1** 完成组装的椅脚与 **2** ～ **6** 组装的背/座部。将Ⓑ气缸前端确实插入座部支撑金属配件中心的安装孔。

| | |
|---|---|
| **请求** | 安装后请务必坐下让体重压紧嵌合部分，并手持椅面确认抬起时不会脱落。 |

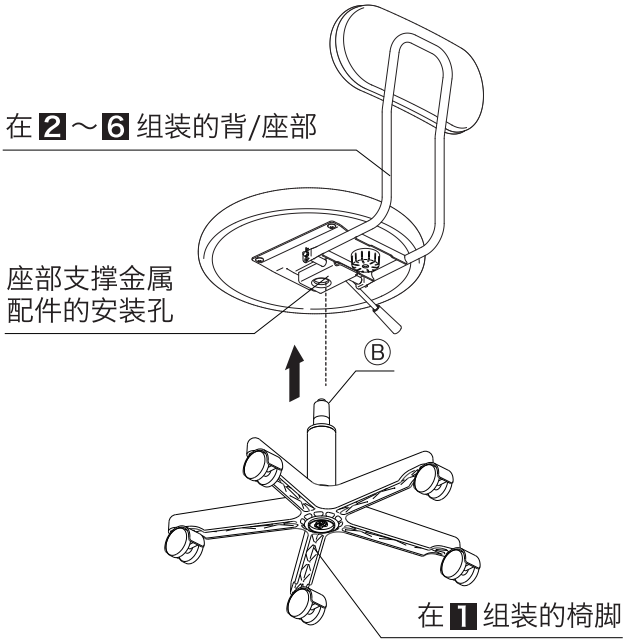


# 使用方法

## 调整座面的高度

- 升高座面时
  请将身体稍微离开椅面，向上拉起升降杆，调好位置再松手固定。
- 降低座面时
  请坐在座面上靠体重加压，同时向上拉起升降杆，调好位置再松手固定。

| | |
|---|---|
| ⚠ 注意<br>⊘ 禁止 | ● 无人乘坐时请勿操作升降杆。无人乘坐时进行调整可能会导致椅面突然上升而受伤。<br>● 请勿向下押升降杆。否则可能导致损坏。<br>● 请切勿拆卸气缸。否则可能会导致破裂而受伤。 |

## 关于报废

- 报废时，请按各地区规定的方式进行废弃处理。

| | |
|---|---|
| ⚠ 警告<br>⊘ 禁止 | 请勿将气缸投入火中。否则可能会破裂。 |

# 保养方法

## 保养/检查

- 请时常检查滑轮、靠背固定手柄等是否无松缓或摇晃，发现松缓时请重新拧紧。持续使用的话可能会造成损坏或受伤。
- 请时常检查各部是否无异常，出现晃动或异音时，请立即停止使用。持续使用的话可能会造成损坏或受伤。
- 发现害虫时，请立即进行杀虫及防虫处理。若置之不理则可能导致虫害范围扩大。

## 蒙面布料的保养

- 平常保养时，请用刷子或吸尘器去除织纹间的灰尘等。
- 沾上咖啡或酒类时，请用经过3～5%稀释的中性洗涤剂将软布浸透后擦除污垢，然后在表面轻轻敲打擦拭。然后用布擦去洗涤剂后使其自然风干。

## 塑料/金属部分的保养

- 日常保养时，请使用柔软的布干擦。
- 污垢严重时，请用经过3～5%稀释的中性洗涤剂将布浸透后擦除污垢，再用清水浸湿的布将洗涤剂擦拭干净。然后用干布擦拭后使其自然风干。

# 使用注意事项

## 关于甲醛对策

- 何谓甲醛
  据说甲醛是导致病态建筑综合症的物质之一。是一种在常温下会气化的无色且具有刺激性气味的化学物质，除了家具以外，建筑材料、粘贴墙纸使用的粘合剂等中均含有这种物质。由于会逐渐扩散，所以如果长时间滞留于被甲醛污染的室内环境，将会刺激眼睛、导致咽喉产生不适的刺激感。如果浓度过高，还可能导致呼吸困难。
- 请对房间进行换气。

| | |
|---|---|
| ⚠ 注意 | ❗ 设置家具后，请务必对室内进行充分换气。<br>否则可能导致化学物质过敏体质者及婴幼儿等出现过敏症状。 |

甲醛易在空气中扩散，故请在日常随时对室内进行充分换气。同时设置多款家具时，请尽量开大窗户，对室内进行充分换气。室内温度一旦升高，甲醛可能出现加速扩散的倾向，所以在夏季长时间门窗紧闭时，请务必确保充分换气。为了提高换气效率，建议同时打开多扇窗户，开启换气扇、电风扇、空气循环风扇等。

- 致化学物质过敏体质的用户
  除甲醛以外，其他导致病态建筑综合症的化学物质在容许量上也均因人而异。因此，即使浓度在室内浓度标准值(不会影响健康的甲醛室内浓度值)以下，也会存在过敏反应体质的用户。我们在目前的无印良品家具上已尽力使用甲醛释放量较少的材料，但依然无法完全阻止扩散，故请多加注意。
  一旦出现过敏症状，建议立即向医生咨询。
- 无印良品的家具在封装出厂时均已放入甲醛吸附/分解纸。
  甲醛在狭窄的空间内无处可逃，可能再次被材料吸附。因此，为了尽量降低送达顾客手中的商品所附甲醛浓度，我们在封包中放入了甲醛吸附/分解纸。
  ※ 封包中的“甲醛吸附/分解纸”在运输等过程中性能已下降，故请作为可燃垃圾处理。

# 有害物质限量指标

| 有害物质限量指标 | 限量值 |
|---|---|
| 甲醛释放量（mg/m$^2$ h） | ≤0.120 |
| TVOC（mg/m$^2$ h） | ≤0.5 |

# 产品规格

| | |
|---|---|
| 商 品 名 | 工作椅/升降式(灰色) |
| 规格型号 | 4550002399962 |
| 产品尺寸 | 长521×宽497×高695～795(椅面高度390～490) mm |
| 产品重量 | 7.2 kg |
| 用　　途 | 椅子(1人用) |
| 使用场所 | 家用室内 |
| 材　　质 | 背　　部：胶合板<br>座　　部：胶合板<br>框　　架：金属(钢)<br>椅　　脚：玻璃纤维强化锦纶树脂<br>缓冲材料：聚氨酯泡沫<br>蒙面材料：聚酯纤维<br>表面加工：框架 聚酯树脂涂装 |
| 执行标准 | QB/T 2280-2016、GB/T 3325-2017 |
| 等　　级 | 合格品 |
| 产　　地 | 广东省佛山市 |

# 联系方式

有关商品的咨询，请联系购买的代理商。

委托生产商：**株式会社良品计画**
地　　址：日本东京都文京区后乐2-5-1

经 销 商：**无印良品(上海)商业有限公司**
地　　址：上海市静安区南京西路1601号35楼
3501-3508室（邮编200040）
电　　话：021-63756677