1 はじめに各パーツを図のような位置に置きます。
02 フットボードに 03 サイドフレームを Ⓒボルト・短を手で軽く回しながら仮締めしてください。（※手で回しづらい場合は Ⓕ 六角レンチ・小をお使いください。）

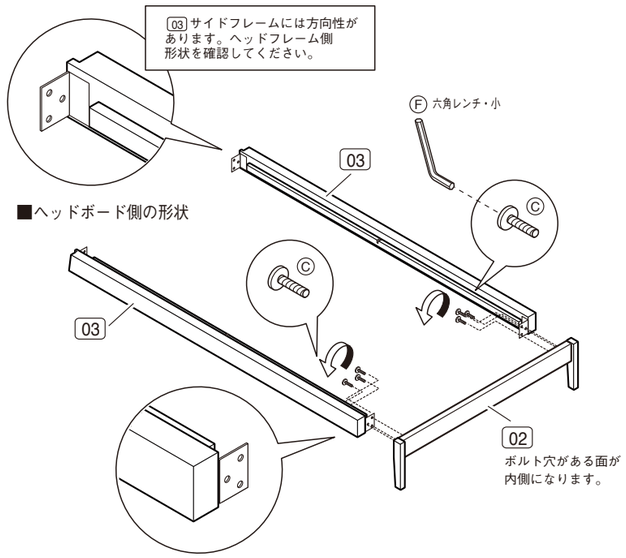

■フットボード側の形状

2 つぎに 01 ヘッドボードを図のような位置に置きます。
Ⓑシリンダーナットを 03 サイドフレームの下面穴から差し込みながら、Ⓐ ボルト・長 とⒺワッシャーを 01 ヘッドボード側より入れ込みます。
ボルトは手で回した後、Ⓖ 六角レンチ・大で軽く仮止めします。

必ず二人以上で作業を行い、１人がヘッドボードを押さえるようにしながら
サイドフレームを組合せ、ボルト穴にボルトをまっすぐ取り付けてください。 **ポイント**

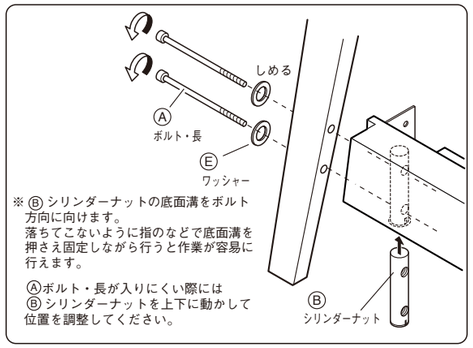

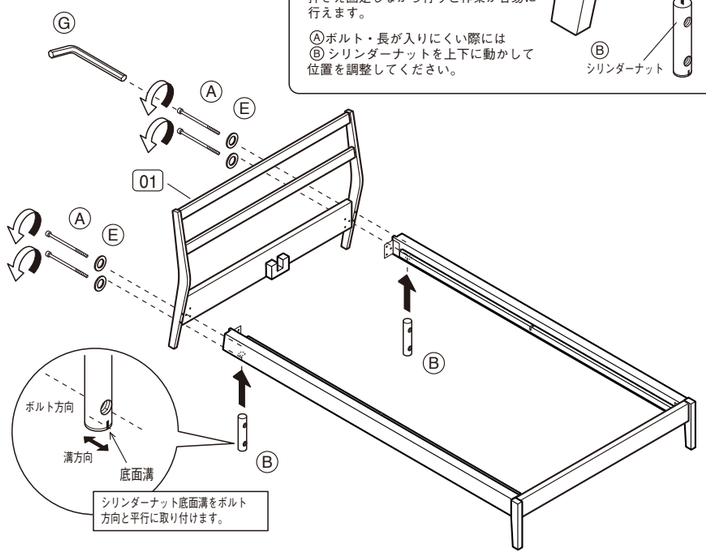

3 Ⓓ ナットに Ⓘ スプリングワッシャーを通して、Ⓒボルト・短にねじ込み、手で軽く回した後
Ⓕ 六角レンチ・小で仮締めをしてください。

ポイント

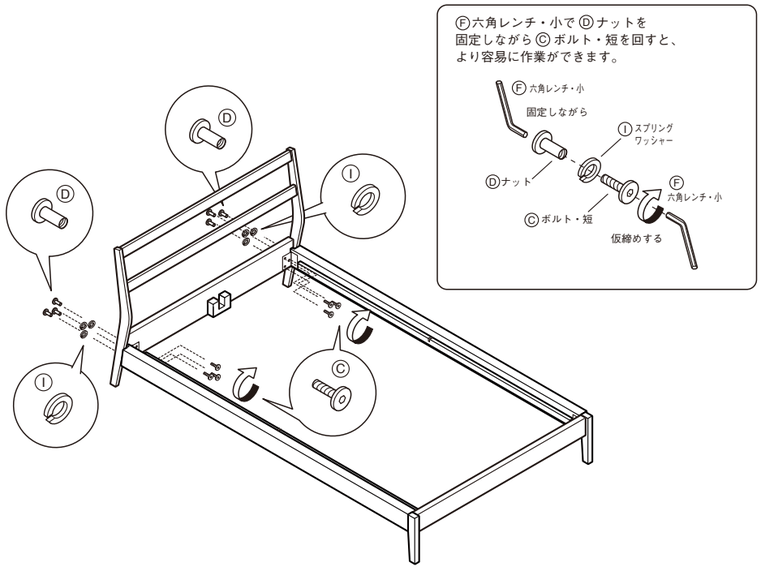

4 センターバー受け部分に 05 センターバーを差し込み、取り付けます。
入りにくい場合は、ヘッドボードかフットボードをとめているボルトを少し緩めてから再度行ってください。（※センターバーがあるのはダブル、クイーンのみとなります。）

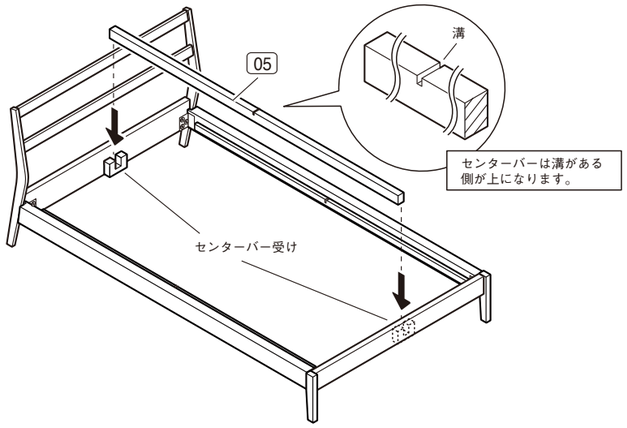

5 本体、03 サイドフレームの開き止めワイヤー差し込み穴に、Ⓗ 開き止めワイヤーを差し込んでください。その後、Ⓙフェルト（シール式）を下図の4箇所に貼付けてください。

注意 ※ 開き止めワイヤーは、ベッド使用中のフレームの変形、サイドフレームの広がりによる床板落下防止の為のパーツです。ご使用前に必ず取り付けてください。

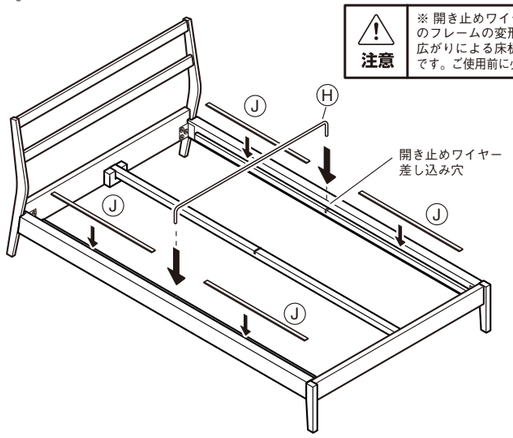

6 仮止めしてあるボルト、ナットをすべて、少しずつ調整しながら本締めしてください。

注意 ※ 組み立てに使用した全てのボルト・ナットは、もれなく、しっかりと締め付けてください。
パーツが緩んだままでのご使用は破損によるケガ、本体破損の原因になります。

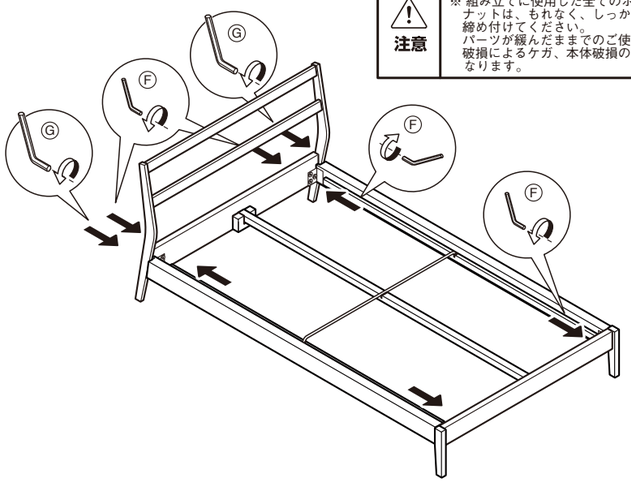

7 03 サイドフレームのすのこ受けに 04 すのこ板を2枚置いてください。

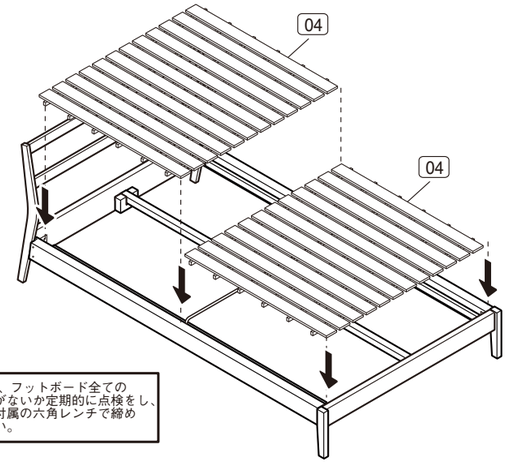

注意 ※ ヘッドボード、フットボード全てのボルトを緩みがないか定期的に点検をし、緩みがあれば付属の六角レンチで締め付けてください。

8 完成です。

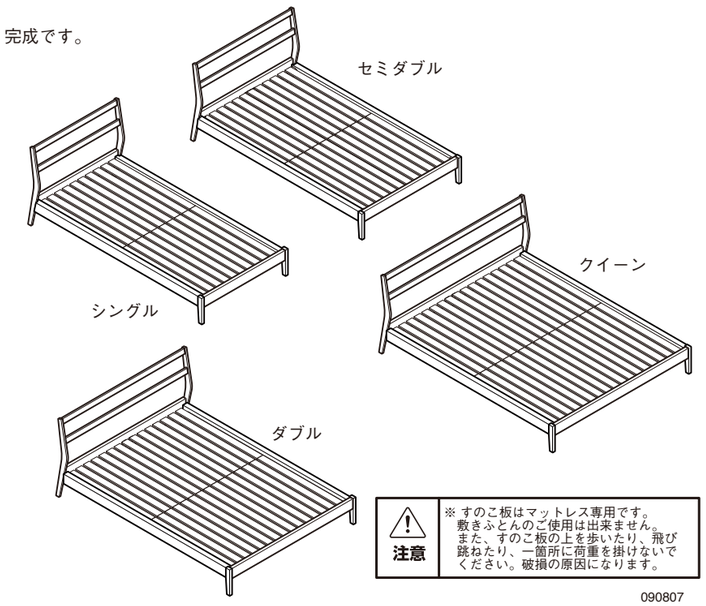

注意 ※ すのこ板はマットレス専用です。
敷きふとんのご使用は出来ません。
また、すのこ板の上を歩いたり、飛び跳ねたり、一箇所に荷重を掛けないでください。破損の原因になります。

090807