保存用

Retain for future reference

保存用

MUJI 無印良品

収納ベッド・クィーン・オーク材
収納ベッド・キング・オーク材
収納ベッド・クィーン・ウォールナット材
収納ベッド・キング・ウォールナット材

STORAGE BED/Q/OAK
STORAGE BED/K/OAK
STORAGE BED/Q/WALNUT
STORAGE BED/K/WALNUT

收纳床/加宽双人/橡木
收纳床/特宽双人/橡木
收纳床/加宽双人/胡桃木
收纳床/特宽双人/胡桃木

組立・取扱説明書
User Guide
组装 / 使用说明书

日本語

この度は本商品をお買い上げいただき、誠にありがとうございます。
1ページからお読みください。

English

Thank you for your purchase.
Read these instructions from Page 17.

中 文

本次承蒙惠购本产品，在此深表感谢。
请从第三十三页开始阅读。

使用说明书发行日期 : 2016 年 5 月 9 日

31502107-008-000

MUJI 無印良品

ベッド　保存用

収納ベッド・クィーン・オーク材
収納ベッド・キング・オーク材
収納ベッド・クィーン・ウォールナット材
収納ベッド・キング・ウォールナット材

組立・取扱説明書

この度は本商品をお買い上げいただき、誠にありがとうございます。
ご使用前に本書をよくお読みいただき、内容を理解した上で、正しく組み立て、正しくお使いください。
また、本書はいつでも確認できるように大切に保管してください。

もくじ　ページ

重要なお知らせ（安全上のご注意）	2～ 4
パーツリスト	5
各部の名称	5
組立方法	6～13
ご使用方法	14
お手入れ方法	14～15
ご使用に際して	15～16
製品仕様	16
お問い合わせ先	16

2016年5月9日

重要なお知らせ（安全上のご注意）　必ずお守りください。

本書には、お使いになる方や他の人への危害と財産への損害を未然に防ぎ、安全に正しくお使いいただくために、重要な内容を記載しています。
次の内容（表示・図記号）をよく理解してから本文をお読みになり、記載事項をお守りください。

●表示の説明
誤った使い方をしたときに生じる危害や損害の程度を区分して説明しています。

⚠ 警告	使用者が死亡または重傷（※1）を負うことが想定される内容です。	⚠ 注意	使用者が傷害（※2）を負うことや物的損害（※3）が発生することが想定される内容です。

●図記号の説明
お守りいただく内容を次の図記号で説明しています。（次は図記号の例です。）

🛇	してはいけない「禁止」の内容です。	❗	実行しなければならない内容です。

※１ 重症とは、失明やケガ、やけど、骨折、中毒、感電などで後遺症が残るもの及び治療に入院、長期の通院を要するものをさします。
※２ 傷害とは治療や入院や長期の通院を要しない、ケガ、やけどをさします。
※３ 物的損害とは、家屋、家財にかかわる拡大損害をさします。

⚠ 警告

禁止

●乳幼児を寝かさないでください。床への落下によるケガや窒息のおそれがあります。
●保護者の目の届かない所でお子様ひとりでは使わせないでください。思わぬケガの原因となります。
●ベッドの上で立ったり、とんだりしないでください。ケガや破損のおそれがあります。
●ヘッド・フットボードやサイドレール、床板の上に直接腰掛けたり乗ったりしないでください。ケガや破損のおそれがあります。
●布団を畳むとき床板の上に乗って畳まないでください。
負荷がかかり床板が破損し思わぬケガの原因となります。

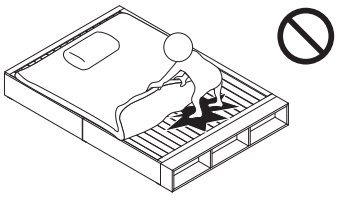

●床板を外した状態で、引出ユニットの天板の上に乗ったり手をついたりしないでください。天板が破損し、ケガをするおそれがあります。

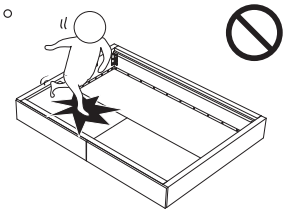

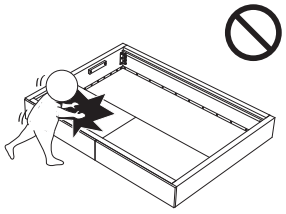

●局部的に過度な荷重を加えないでください。商品の破損の原因になります。
●規定人数を超える人数では使用しないでください。転倒、本体の破損によりケガをする原因となります。
●本体が破損した場合、直ちに使用を中止してください。破損したまま使用しますとケガをするおそれがあります。
●ベッドの上での喫煙はおやめください。火災の原因などになることがあります。
●ストーブなどの暖房器具を近づけて使用しないでください。熱源に近づけ過ぎると引火して火災の原因となるおそれがあります。
●電化製品の電源コードを商品で踏まないでください。コードが破損し感電、火災の原因となります。
●分解や改造をしないでください。破損やケガをするおそれがあります。
●梱包材は幼児の手の届くところに置かないでください。頭からかぶるなどして、口や鼻をふさぎ窒息するおそれがあります。

⚠注意

禁止	●本体のみ（上面が床板の状態）では使用しないでください。ケガや破損のおそれがあります。マットレスや敷布団等を敷き使用してください。 ●ベッド用ではないマットレスは使用しないでください。ベッドが破損し、ケガをするおそれがあります。 ●引出しの上に乗ったり、無理な力で引っ張ったりしないでください。壊れてケガのおそれがあります。 ●引出しには耐荷重を越えて物をいれないでください。変形や破損によりケガをするおそれがあります。また、床にキズがつく原因となります。 ●ベッドの周囲には家具などの転倒する可能性のあるものは置かないでください。地震時やその他揺れた時などに転倒しケガをする原因になります。 ●ベッドの接地場所の上部に落下物を置かないでください。地震時などに落下物でケガをする原因になります。 ●ベッドを移動する際は、引きずらないでください。ケガや破損、床面へのキズの原因になります。 ●床板は正しい向きで設置してください。逆向きで設置すると床板が破損し、ケガをするおそれがあります。 ●フィッテングパーツの取付に『電動工具』は使用しないでください。 ●引出しを動かす際は可動部に触れないでください。手や指をはさみ、ケガをするおそれがあります。 ●屋外では使用しないでください。反りや歪み、割れの原因になりケガをするおそれがあります。
行う	●使い始めの時は、室内の換気を十分に行ってください。木材の接着剤等に含まれるホルムアルデヒドが残っている可能性があり、化学物質に敏感な体質の方においてはアレルギー症状を起こすことがあります。特に乳幼児の衣類などを収納する場合は、ポリ袋やビニール袋等に入れたままの状態で収納してください。 ●ベッドの裏側に空気が流れるように壁から少し離してください（10 cm 位が望ましい）。空気の滞留によりカビやダニが発生し、健康を害することがあります。また、壁に直接触れていると、壁紙が変色することがあります。 ●部屋の換気は定期的に行ってください。特に下記の条件ではカビやダニが生じやすく健康を害することがあります。 ・湿度の高い季節 ・冬季など外気が冷たく、室内温度との差により結露が生じる場合 ・過度な加湿器の使用 ●布団やマットレスを定期的にベッドから外してください。布団やマットレス内部の温度差、湿度によって、カビが発生しやすくなり、健康を害する事があります。特に布団は湿気がこもりやすく短期間でもカビやダニが発生しやすいため布団は敷いたままにせず、こまめな換気が必要です。 ●収納部の湿気対策を行ってください。収納部は湿気がこもりやすくなりますので、市販の除湿剤（湿気とり用）などを使用し、定期的な換気をおこなってください。また、汚れたものはカビの原因となりますので、汚れを落としてから収納してください。 ●組み立ては必ず２人以上で行ってください。 ●移動の際は収納物を取り除いてから、必ず２人以上で行ってください。１人で引きずったりするなど無理に移動させるとケガや商品が破損する原因となります。 ●引越しや部屋をまたぐような移動をする際は、組み立て前の状態に戻してから運んでください。パーツが外れてケガや商品が破損する原因となります。 ●ボルトなどの金具類は、ゆるみやグラツキがないか時々点検し、ゆるみはじめたら、しっかり締めなおしてください。ガタツキや異常音、商品の破損の原因になり、ケガをすることがあります。 ●床面がフローリングや畳などの場合は、敷物などを敷いて使用してください。床面のキズ防止になります。 ●床面がクッションフロアーの場合は、敷物などを敷いて使用してください。脚部（木製の場合）塗料と床面との反応による汚れ防止になります。 ●組立・設置の際は床や既存の家具にキズがつかないように敷物を敷いてください。

お願い（その他 注意）	
	●ベッドは床面の平らな場所に水平になるように置いてください。ガタついた状態で使用すると、ベッドの変形やゆがみの原因となる事があります。 ●直射日光や照明、ストーブやエアコンなどの熱・冷暖房器の風などが直接あたる場所や、湿度が極端に低い室内での使用はしないでください。変形・変色や表面材の割れの原因になる事があります。 ●敷ふとんを利用する場合は別途収納ベッド追加台（別売）が必要になります。 ●梱包材は、開封後に自治体のルールに基づき、正しく廃棄してください。 ●お手入れの際はシンナーなどの有機溶剤や漂白剤などは使用しないでください。

パーツリスト

オーク材・ウォールナット材 共通 / クィーン・キング 共通

※各リストはオーク材・ウォールナット材ともに共通です。また、クィーン・キングともに共通です。

Ⓐ引出ユニット	Ⓑ引出前板・左	Ⓒ引出前板・右	Ⓓヘッド・フットボード・左	Ⓔヘッド・フットボード・右	Ⓕサイドレール
引出内箱 ×2	狭 広 ×1	広 狭 ×1	センターバー引っ掛け金物 Ⓔと穴位置が異なります。 ×1	センターバー引っ掛け金物 Ⓓと穴位置が異なります。 ×1	×1

Ⓖ引出ユニット上桟	Ⓗ床板・オープンスペース用 ※取手つき×2	Ⓘ床板・引出ユニット用	Ⓙ センターバー	Ⓚセンターバー脚
×1	キングの場合 取手 / クィーンの場合 取手	※取手なし ×2	×1	×1

フィッティングパーツリスト

ⓐ ボルト・大 長さ4cm	ⓑ ボルト・中 長さ2.5cm	ⓒ ボルト・小 長さ2cm	ⓓ 連結ボルト 長さ2.5cm	ⓔ 連結ナット	ⓕ スプリングワッシャー	ⓖ ワッシャー
×15	×6	×12	×4	×4	×29	×41

※ⓓとⓔは取り付けてあります。

ⓗ引出ストッパー	ⓘフェルト	ⓙ フェルト	ⓚ目隠しシール	ℓ六角レンチ(M5)	ⓜ引出前板取付治具
(Ⓐ引出ユニットに取付けてあります。) ×4	×30	×5	×6(予備2)	×2	×1

各部の名称

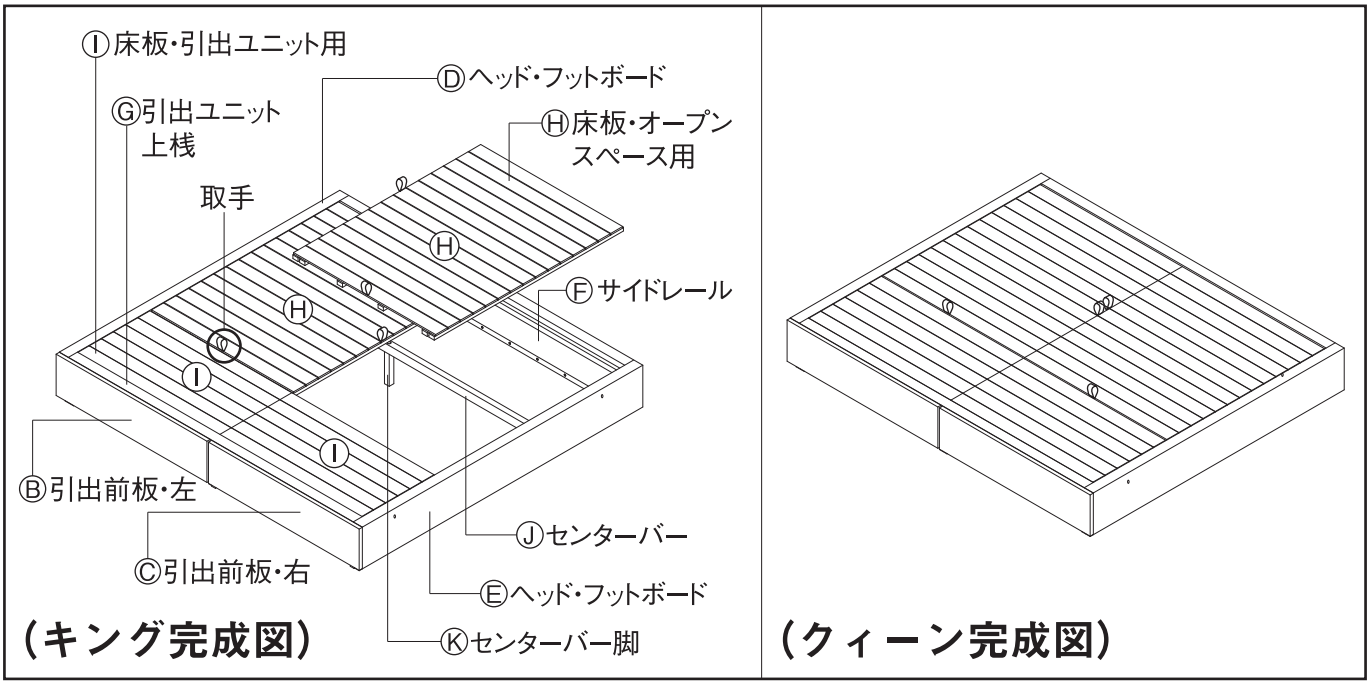

組立方法

オーク材・ウォールナット材 共通 / クィーン・キング 共通

※組立方法はオーク材・ウォールナット材ともに共通です。
※各サイズの組立方法も共通ですが、イラストにはキングサイズを使用しております。

⚠ 注意	●組み立ては必ず２人以上で行ってください。１人では商品破損や商品落下などによりケガをする原因となります。 ●組み立てには電動工具は使用しないでください。無理に負荷がかかると、商品破損によりケガをすることがあります。 ●組み立て後、一週間程度経過しましたら、ボルトを締めなおしてください。使い始めはゆるんでいる場合があり、そのまま使用すると破損やケガの原因となります。

1 あらかじめベッドの設置位置を確認し、組み立てる場所に敷物を敷いて床面を保護してください。
（組立後の移動を避けるため、なるべく設置位置の近くで接地方向に向けて組立を始めてください。）

2 Ⓐ引出ユニットから引出しを少し出した状態でⓗ引出ストッパーを取り外し、引出内箱を抜いておきます。
※ⓗ引出ストッパーは組立方法16で再度取り付けしますので保管しておいてください。

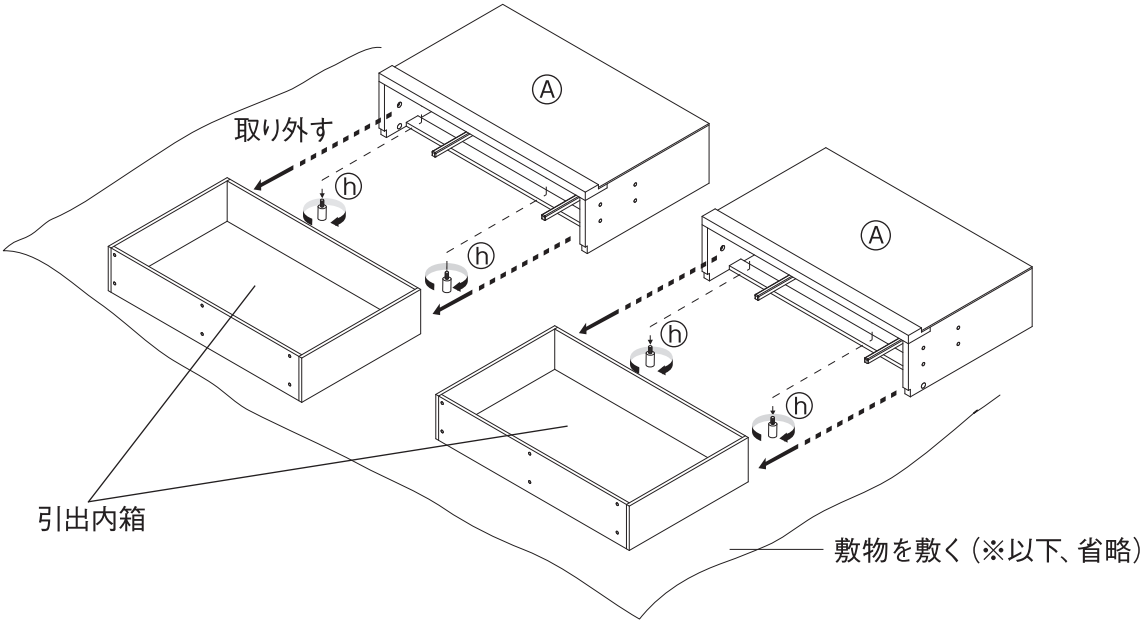

3 本体の各パーツの底面に付属のⓘフェルトをはがれないよう、下記イラストを参考に貼付けてください。
※組み立て後にきしみが発生する場合や床面とわずかに隙間が生じている場合などは、必要に応じて市販のフェルト等を兼用してください。
※引出ユニットは組立方法2で引出内箱を外した状態で貼るようにしてください。

お願い（その他 注意）	フェルトは床面を保護するために使用してください。貼る前に貼る面のほこりなどの付着物をふき取ってください。付着物があると粘着力が低下します。貼った後は貼った全面をしっかり押さえて、ムラなく接着してください。

クィーン・キング　フェルト×30枚

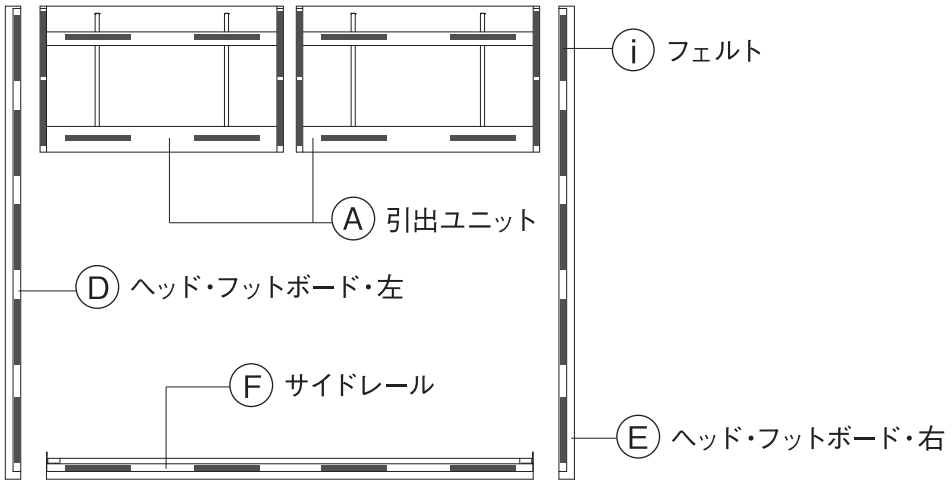

組立方法（つづき）

※イラストは キング サイズを使用しています。

4

① ⓔ連結ナットからⓓ連結ボルトを取り外し、2つのパーツを一度分けてください。
② ⓓ連結ボルトⓔ連結ナットⓕスプリングワッシャーⓖワッシャーを使用しℓ六角レンチでⒶ引出ユニットを連結してください。（合計4カ所）

①

②

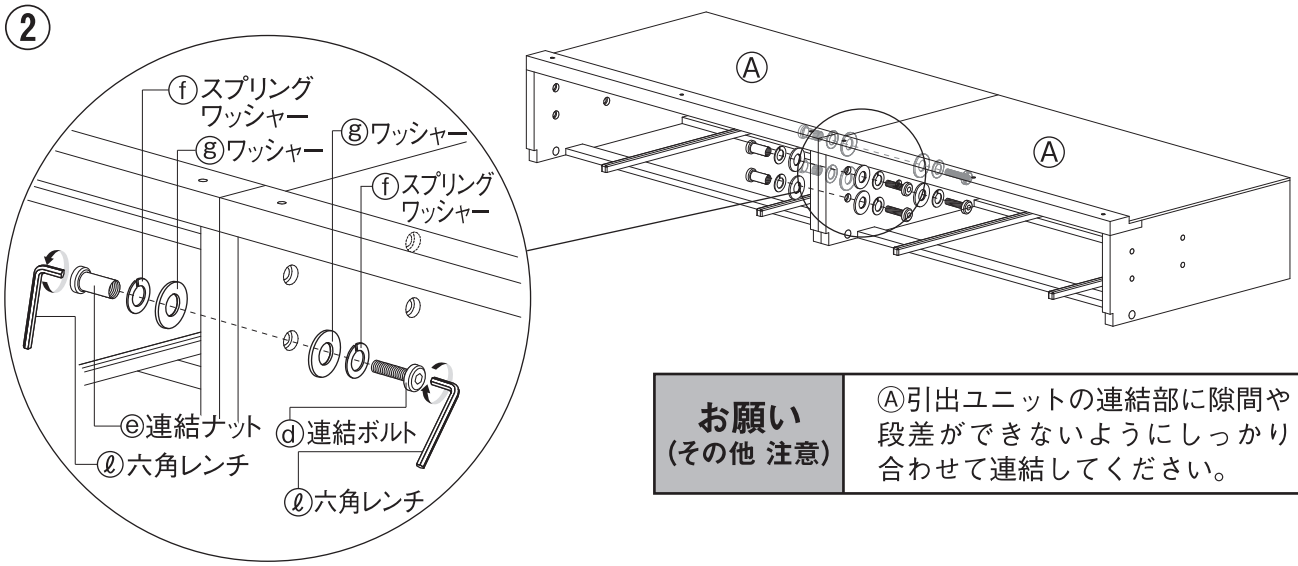

お願い（その他 注意）	Ⓐ引出ユニットの連結部に隙間や段差ができないようにしっかり合わせて連結してください。

5

ⓐボルト・大ⓕスプリングワッシャーⓖワッシャーを使用しℓ六角レンチでⒹヘッド・フットボード・左とⒺヘッド・フットボード・右を軽く締めてください。（合計8カ所）（組立方法 **7** できつく締めます。）

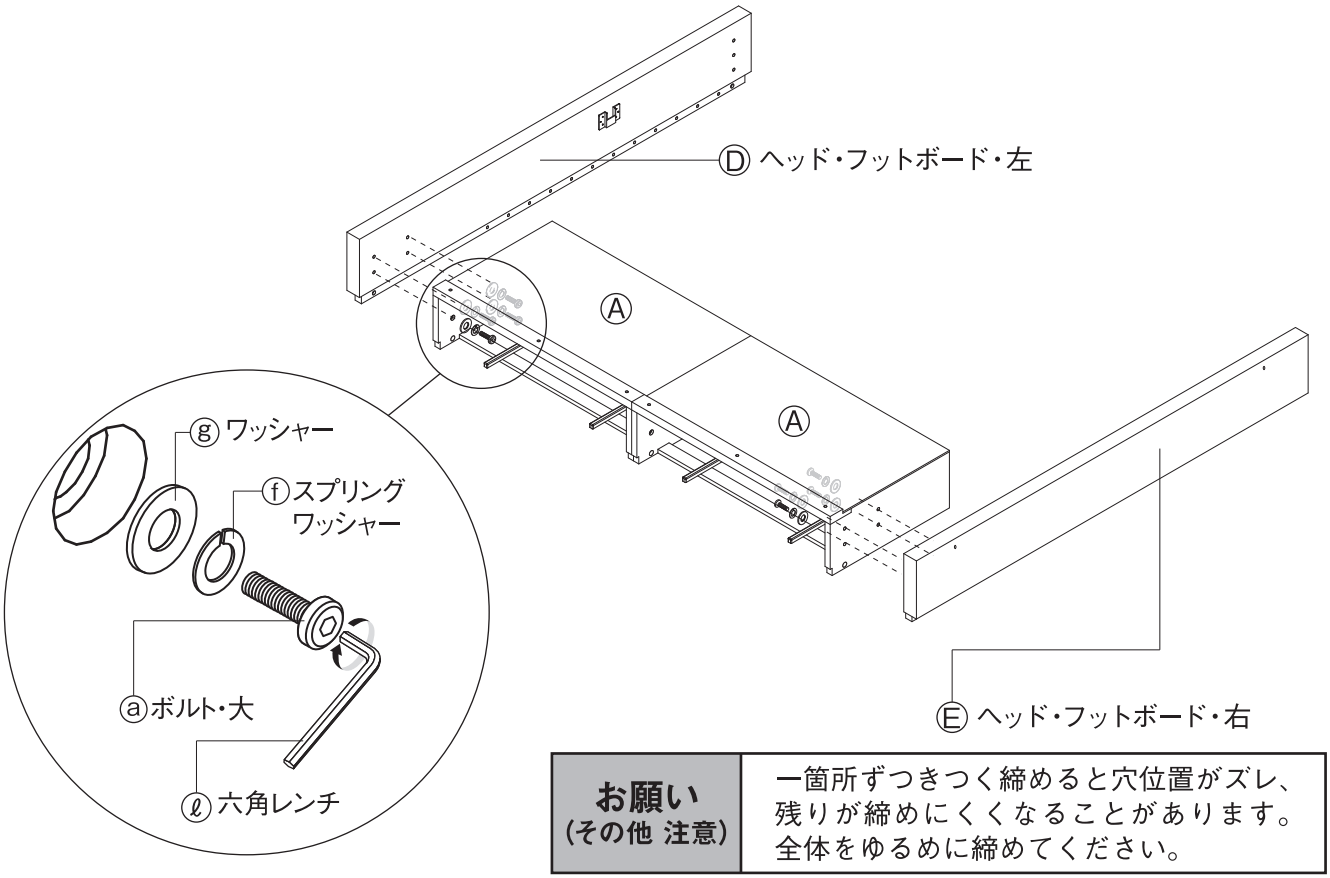

お願い（その他 注意）	一箇所ずつきつく締めると穴位置がズレ、残りが締めにくくなることがあります。全体をゆるめに締めてください。

組立方法（つづき）

※イラストは キング サイズを使用しています。

6 Ⓓ Ⓔヘッド・フットボードにⓑボルト・中ⓕスプリングワッシャーⓖワッシャーを使用しⒻサイドレールをⓛ六角レンチで軽く締め、取り付けてください。（合計6カ所）（組立方法 **7** できつく締めます。）

お願い（その他 注意）	一箇所ずつきつく締めると穴位置がズレ、残りが締めにくくなることがあります。全体をゆるめに締めてください。

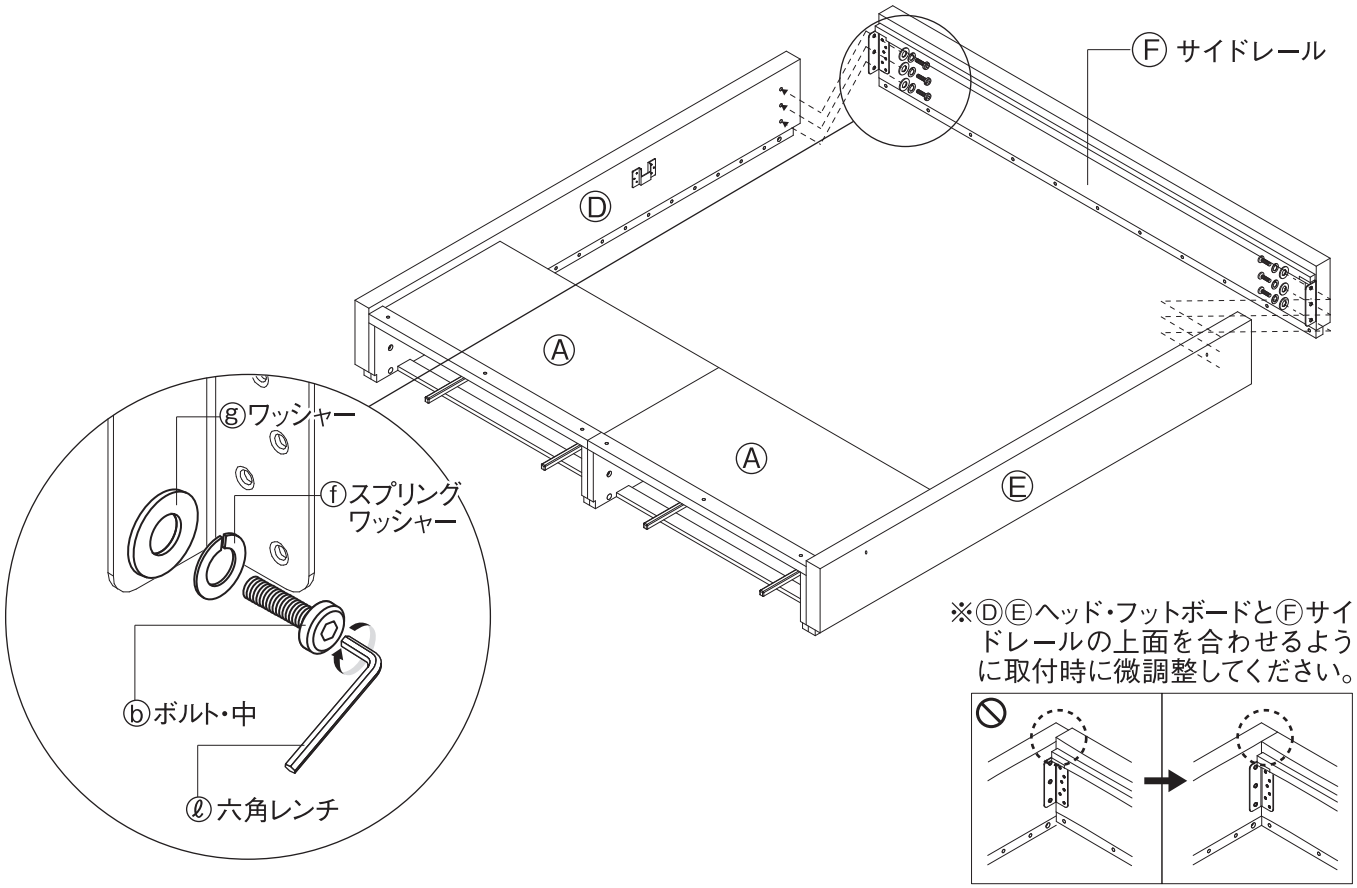

7 ① Ⓐ引出ユニットの上にⓐボルト・大ⓕスプリングワッシャーⓖワッシャーを使用しⒼ引出ユニット上桟をⓛ六角レンチで締めてください。

※一箇所ずつきつく締めると穴位置がズレやすくなります。全体をゆるめに締めてからきつく締めてください。

② 組立方法 **5** **6** で軽く締めておいたボルトを、全体のゆがみやズレが無いように注意しながら少しずつきつく締めてしっかり固定してください。

お願い（その他 注意）	一箇所ずつきつく締めると穴位置がズレ、残りが締めにくくなることがあります。全体をゆるめに締めてから最後にきつく締めてください。

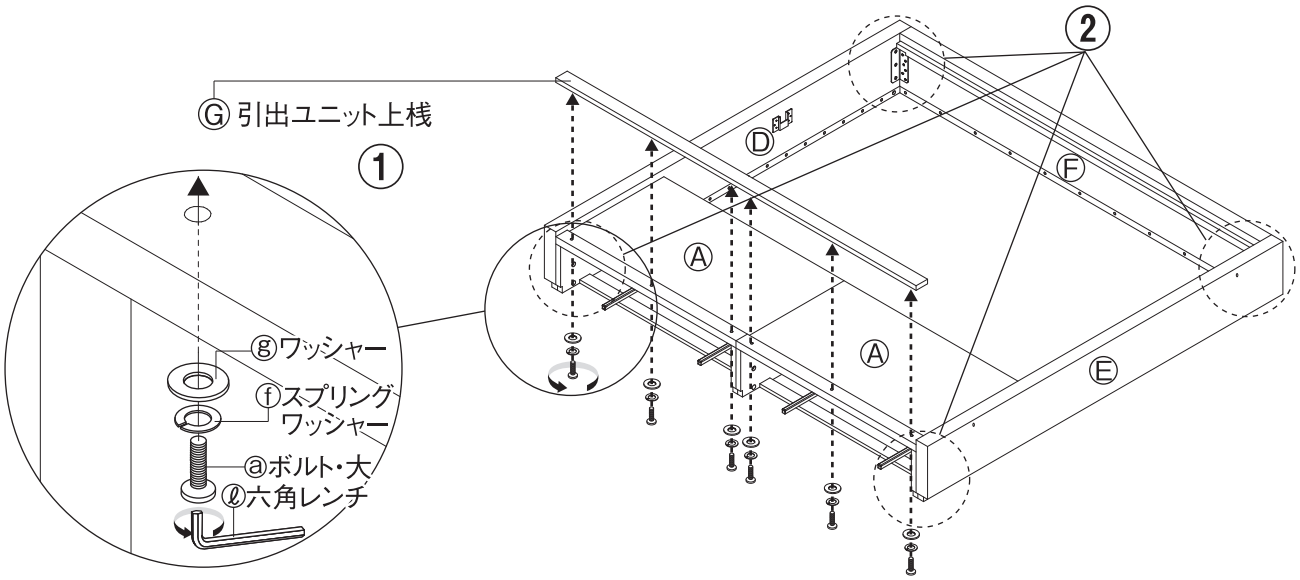

組立方法（つづき）

※イラストは キング サイズを使用しています。

8

① Ⓚセンターバー脚の裏面にⓙフェルトを取り付けてください。
① Ⓙセンターバーの両端に金物部分にイラストを参考にしてⓙフェルトを取り付けてください。
※ 組み立て後にきしみが発生する場合や床面とわずかに隙間が生じている場合などは、必要に応じて市販のフェルト等を兼用してください。

注意	フェルトは床面を保護するために使用してください。貼る前に貼る面のほこりなどの付着物をふき取ってください。付着物があると粘着力が低下します。貼った後は貼った全面をしっかり押さえて、ムラなく接着してください。

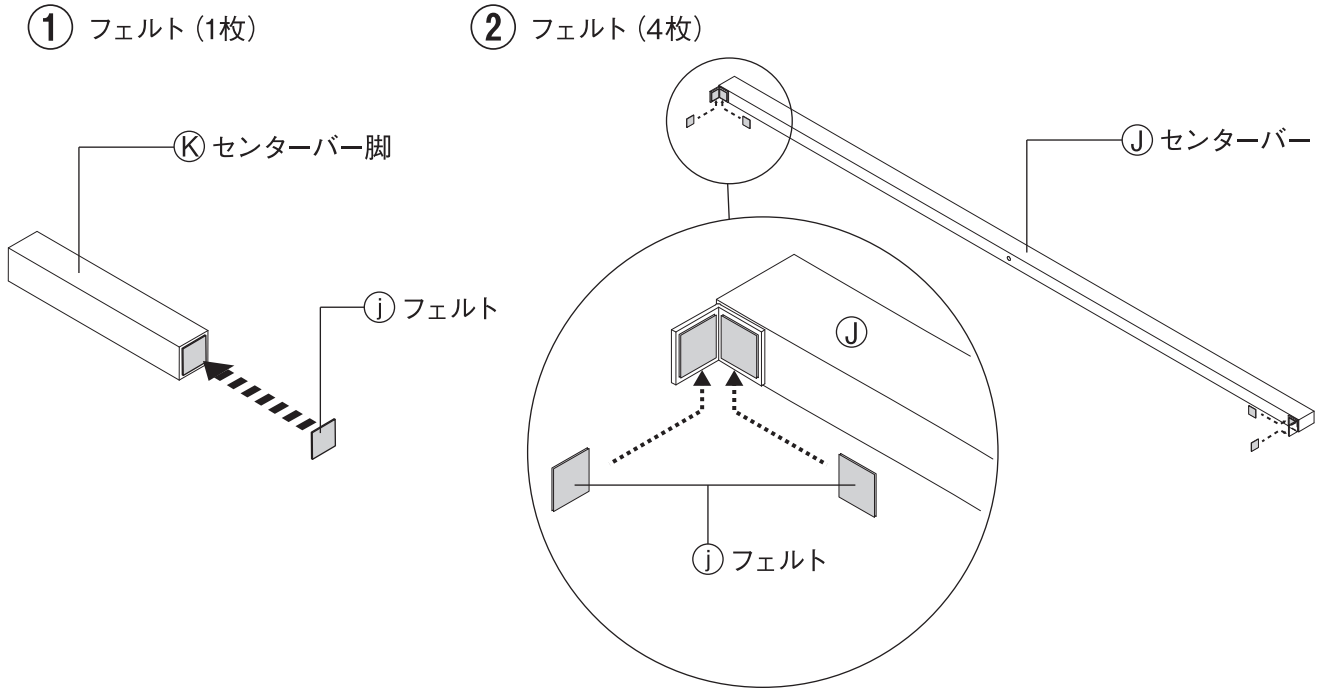

9

① ヘッド・フットボードの側面に付いてあるセンターバー引っ掛け金物にⒿセンターバーの両端に付いてある金物をはめて固定してください。
② Ⓙセンターバーに Ⓚセンターバー脚を取付けます。Ⓙセンターバーの中央部にⓀセンターバー脚をⓐボルト・大ⓕスプリングワッシャーⓖワッシャーを使用してⓛ六角レンチで締め付けてください。

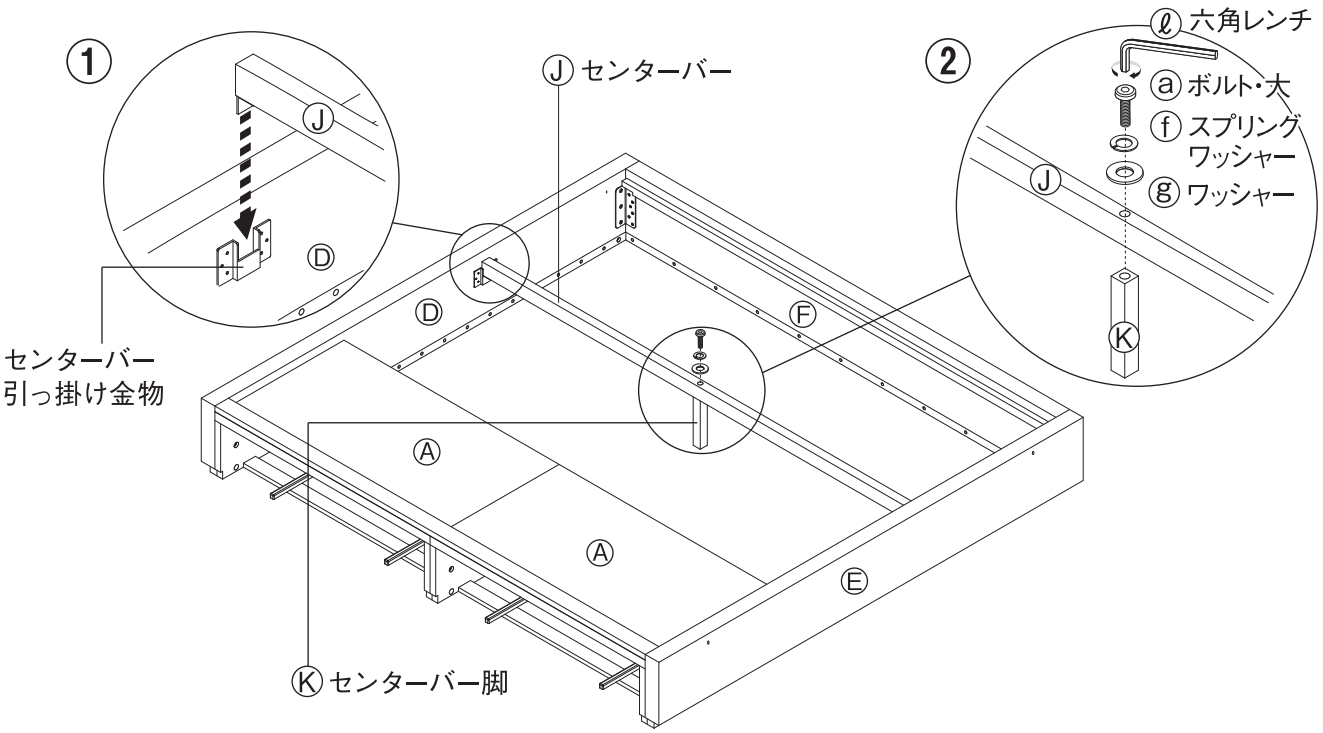

組立方法（つづき）

※イラストは キング サイズを使用しています。

10

① Ⓐ引出ユニットの上にⒾ床板引出ユニット用をのせてください。
② オープンスペースの上にⒽ床板・オープンスペース用をのせてください。
取手のあるものがⒽ床板・オープンスペース用です。

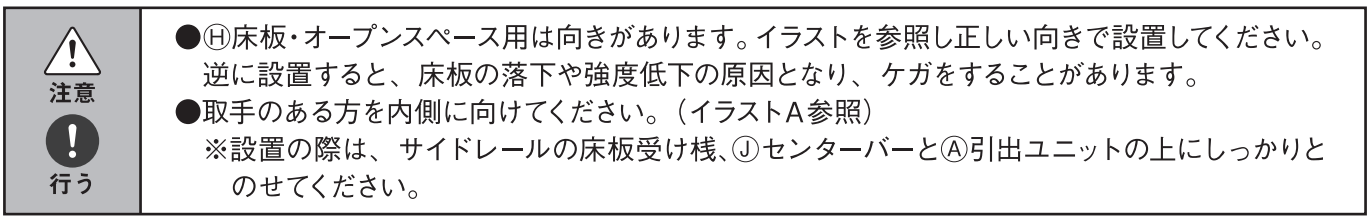

●Ⓗ床板・オープンスペース用は向きがあります。イラストを参照し正しい向きで設置してください。
逆に設置すると、床板の落下や強度低下の原因となり、ケガをすることがあります。
●取手のある方を内側に向けてください。（イラストA参照）
※設置の際は、サイドレールの床板受け桟、Ⓙセンターバーと Ⓐ引出ユニットの上にしっかりとのせてください。

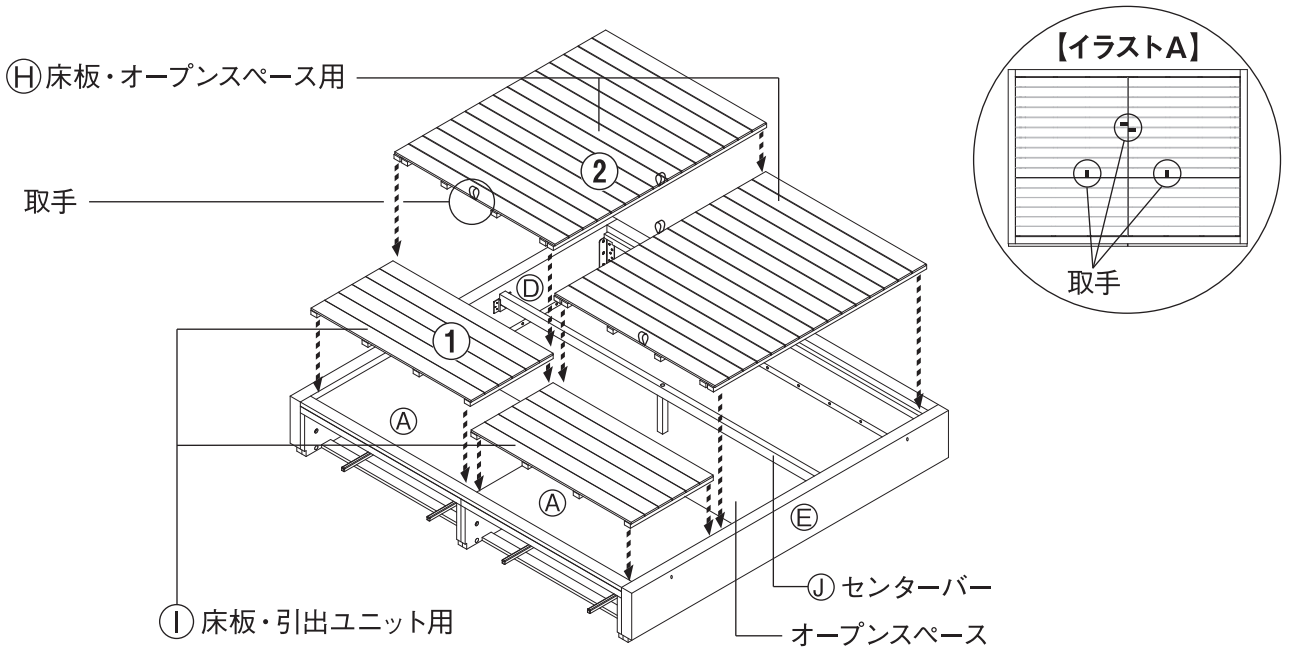

11

組立方法 **2** で外しておいたそれぞれの引出内箱にⒷ引出前板・左とⒸ引出前板・右を取り付けします。
※引出しは左右で２つあります。
各引出内箱の底面手前側にある２つの「位置出し補助具（プラスチック製）」が引出前板に対して下記イラストのように隙間なく合わせます。

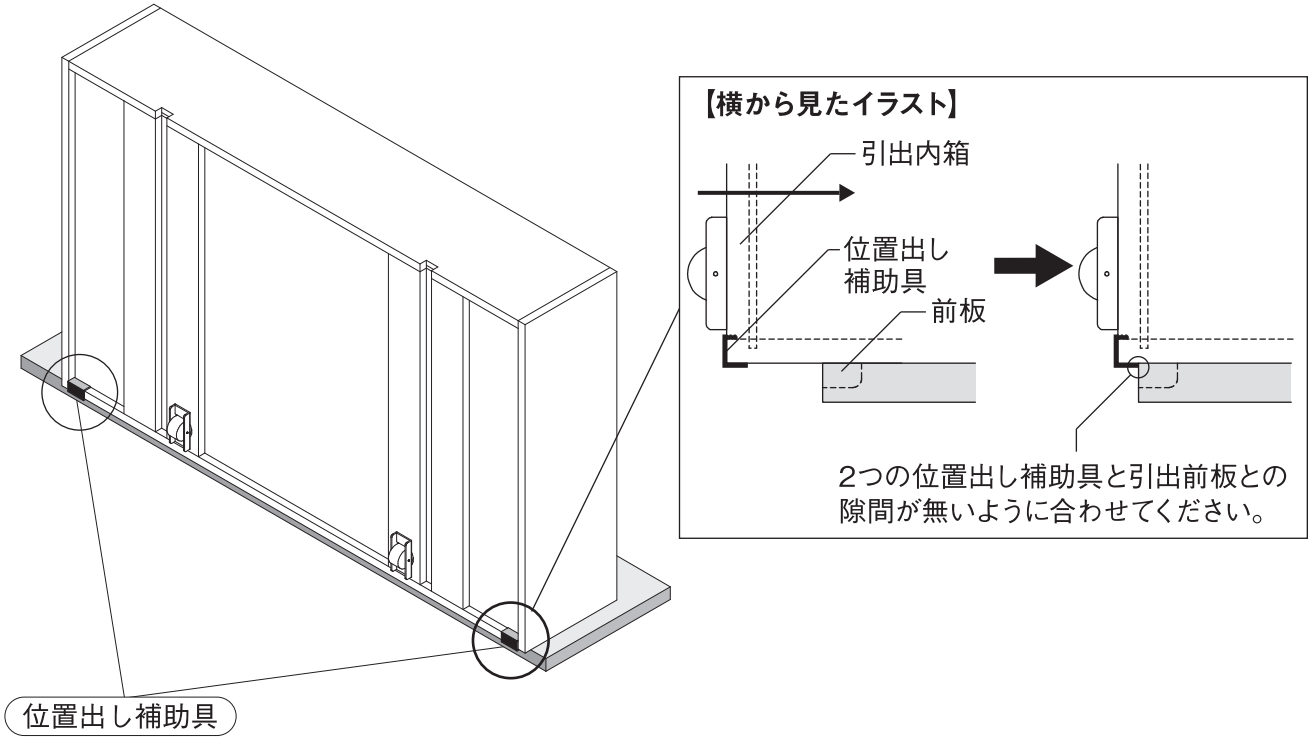

組立方法（つづき）

※イラストは キング サイズを使用しています。

12 組立方法**11** で位置を合わせた後ⒷⒸ引出前板をⓒボルト・小ⓖワッシャーを使用してⓛ六角レンチで軽く締めておきます。（各６カ所、合計12カ所）
※組立方法**13** で引出前板の位置を調整しますので、きつく締めないでください。

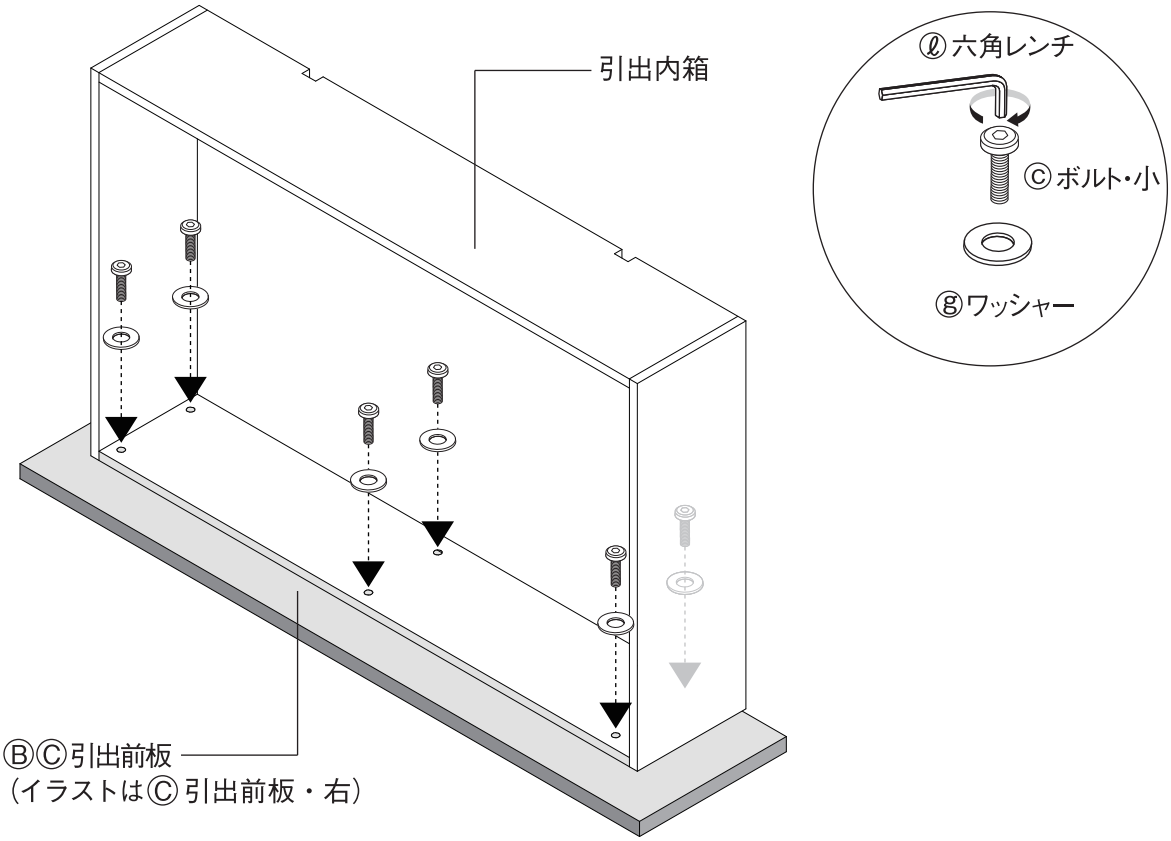

13 Ⓑ引出前板・左とⒸ引出前板・右の内側（短い側）にⓜ引出前板取付治具をイラストのように隙間がなくなるように引出前板と引出内箱の位置を合わせます。

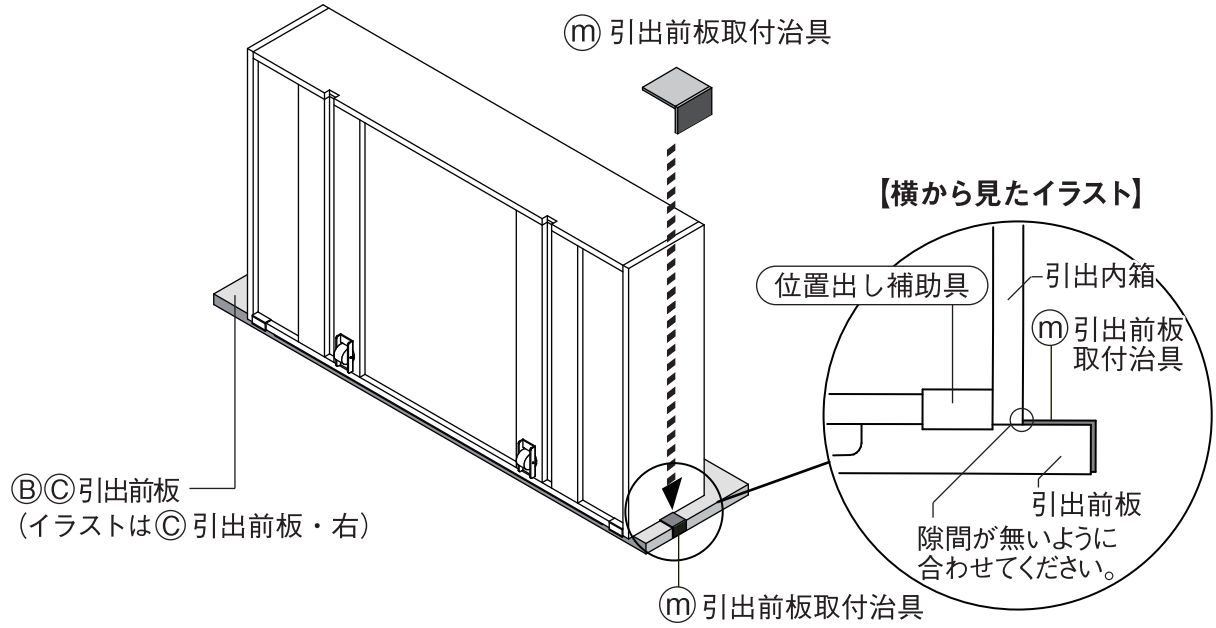

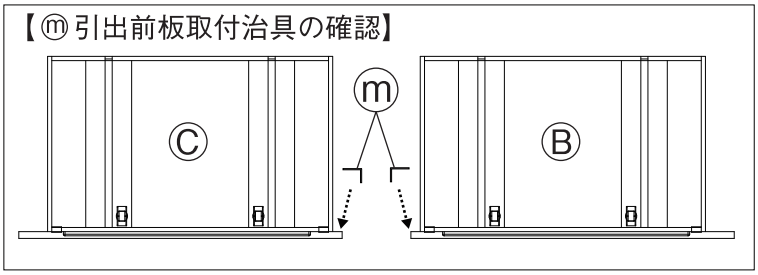

組立方法（つづき）

※イラストは キング サイズを使用しています。

14

① 組立方法 11 12 13 で合わせた（位置出し補助具・ⓜ引出前板取付治具の）位置がずれないようにおさえながらⓒボルト・小ⓖワッシャーを使用してℓ六角レンチできつく固定してください。
② 最後にⓜ引出前板取付治具を外します。
※位置出し補助具は固定式のため、外さないでください。

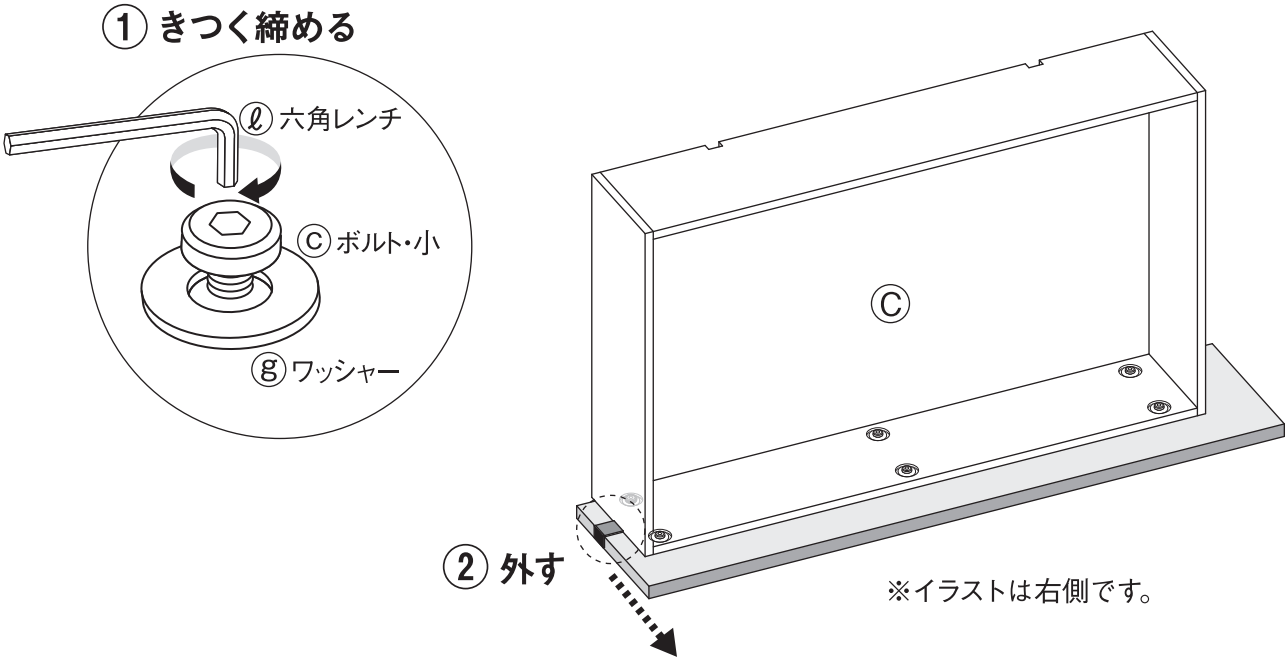

15

組立方法 11 ～ 14 で組み立てた引出内箱をⒶ 引出ユニットに戻します。
※引出しには左右があります。ⒷⒸ引出前板の位置に注意して引出をⒶ引出ユニットに戻してください。

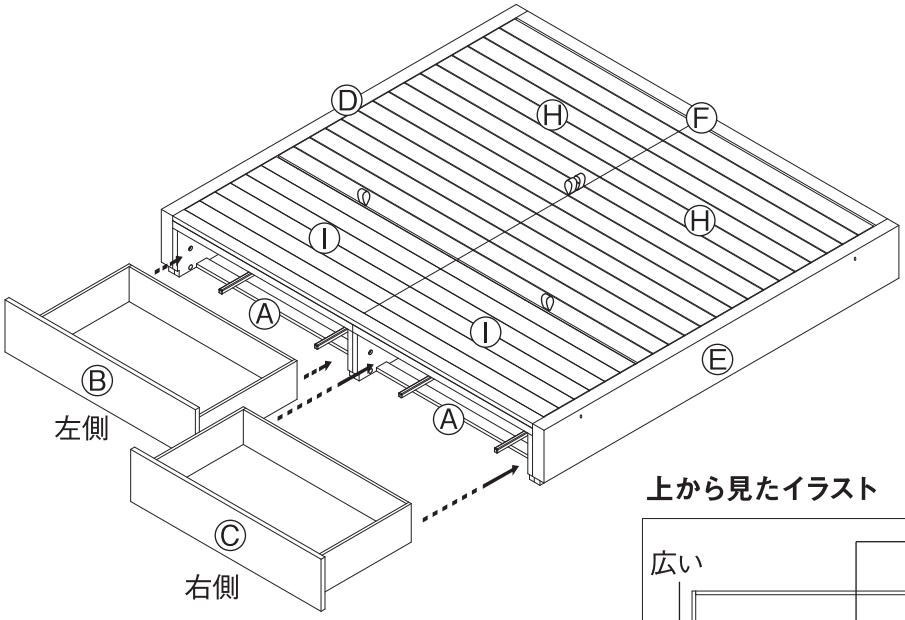

上から見たイラスト

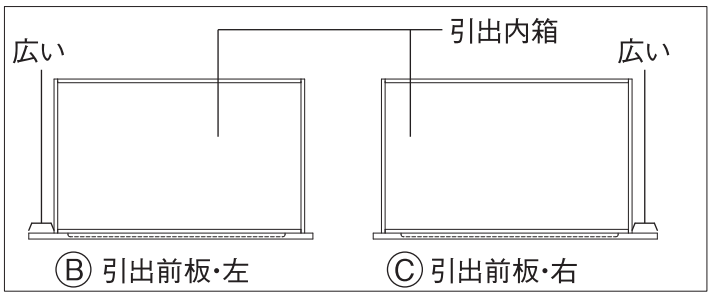

組立方法（つづき）

※イラストは キング サイズを使用しています。

16

① イラストのように引出内箱を少し引き出した状態で組立方法 **2** で外しておいたⓗ引出ストッパーを取り付けます。

② ⓚ目隠しシールをⒹⒺヘッド・フットボード・左右のジョイントピン用穴に被せるように貼り付けて完成です。

※ 別売の追加台・ヘッドボードを使用する場合はこの穴を使用しますのでⓚ目隠しシールは貼らないでください。

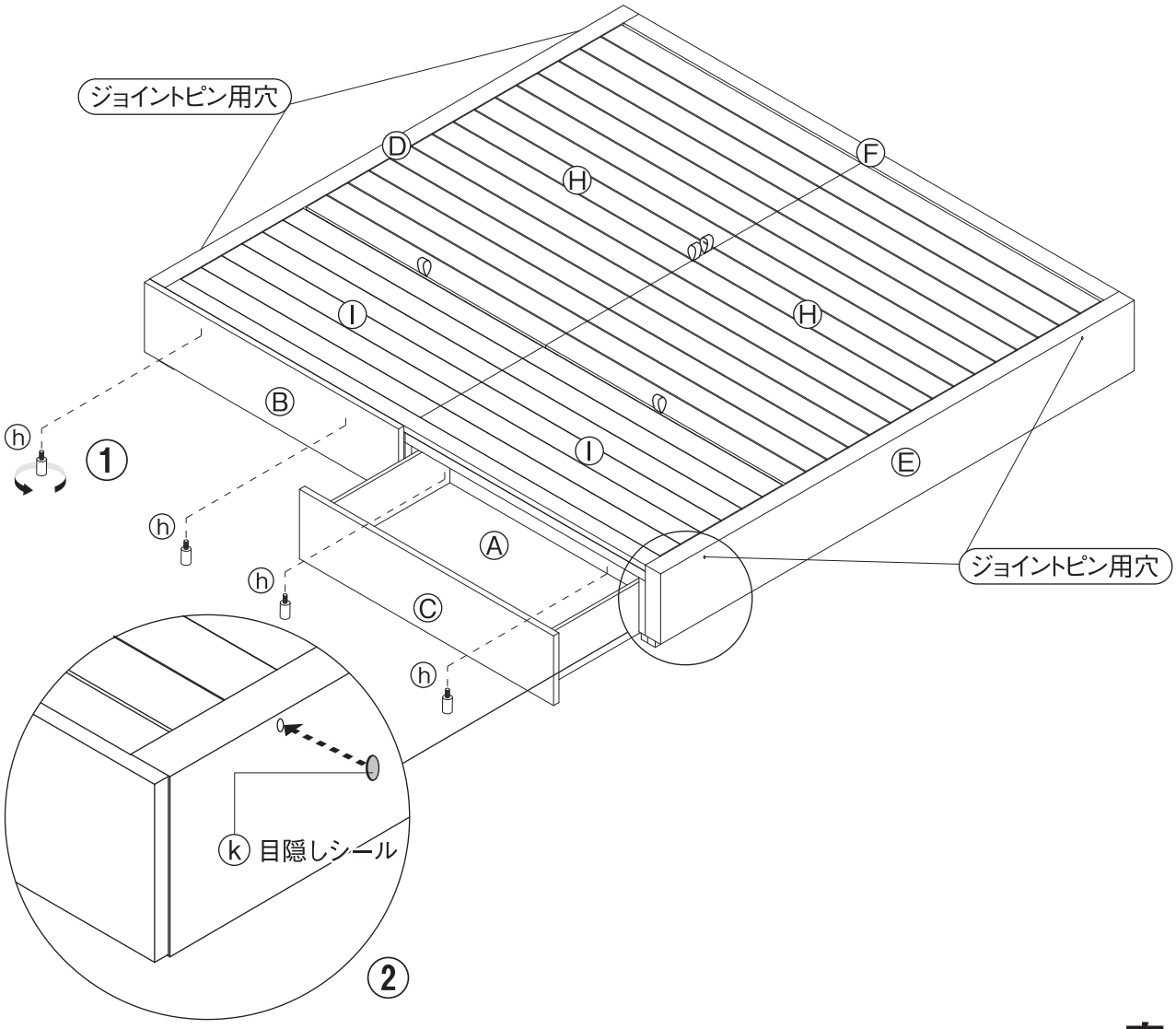

完成

ご使用方法

マットレスの置き方
●ベッド用のマットレスは床板の上に置きお使いください。

布団の置き方
●布団は「収納ベッド・追加台」（別売）を取り付けて床板と追加台の上に置き、お使いください。

移動について
●組み立てたベッドを移動する際は、床面を引きずらず、必ずヘッドボード及びフットボードの下に両手を掛け、大人２人以上で同時に持ち上げて運んでください。
●引越しなど部屋や階をまたぐような移動の際は、組立前の状態に戻してから運んでください。

⚠注意	ベッドを移動する際は、引きずらず２人以上で移動してください。ケガや破損、床面へのキズの原因になります。

廃棄について
●各自治体のルールに従い、廃棄してください。

お手入れ方法

木部のお手入れ
●塗装面のほこりはやわらかい布または、はたきで軽く払ってください。硬い布やほこりなどが付着した状態でこすると、細かなキズがつく原因となります。通常、やわらかい布での乾ぶきで十分です。
●汚れのひどい時は、薄めた中性洗剤を浸した布で汚れを落とし、その後、水で浸した布で洗剤をよくふき取ってください。次に乾いたやわらかい布で軽くふいた後、自然乾燥させてください。
●化学雑巾を長時間接触させておくと、変色したり表面がはがれたりすることがありますのでご注意ください。

金属部のお手入れ
●通常のお手入れはやわらかい布で乾ぶきしてください。
●汚れのひどい時は、３～５％に薄めた中性洗剤を浸した布で汚れを落とし、その後、水で浸した布で洗剤分をよくふき取ってください。次に乾いた布で軽くふいた後、自然乾燥させてください。
●金属部には防錆・潤滑油を薄く塗り、やわらかい布で軽くふき取ってください。

マットレスのお手入れ方法
●マットレス指定のお手入れ方法がある場合は、その方法に従ってください。
●指定のお手入れ方法がない場合でもマットレスを長持ちさせるために、３～４ヶ月に1回上下または裏表を入れ替えていただくことにより長持ちします。（マットレスによっては裏側ではご使用出来ないものもありますのでご確認ください。）また1年に1日、日光にあてていただくことにより、衛生的にお使いいただけます。
●通常のベッドに比べ湿気がこもりやすいため、湿気によるカビやダニの発生は起こりやすくなります。定期的にマットレスを立て掛けるなどして換気をおこなうようにしてください。
※特に汗をかきやすい夏場と湿気の高くなる梅雨時期はご注意ください。また、冬場は掛け布団が厚くなることで湿気がこもりやすい場合がありますのでご注意ください。

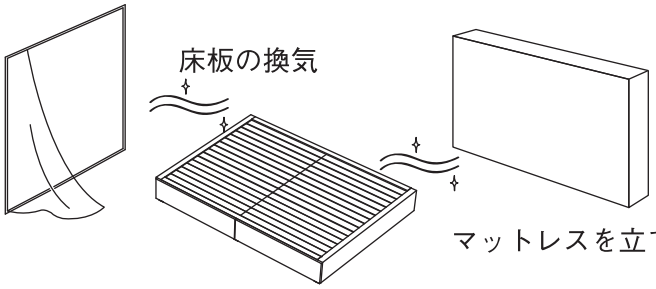

布団のお手入れ方法
●布団指定のお手入れ方法がある場合は、その方法に従ってください。
●布団はマットレスに比べ汗などの湿気が床板に伝わりやすく、敷いたままにしておくとカビの発生の原因となります。起床後は掛け布団を外し、片面ずつ日替わりで畳んで置くなど、こまめな換気を行うようご注意ください。また、週に1度程度、定期的に布団カバーの洗濯と布団干しを行ってください。

お手入れ方法（つづき）

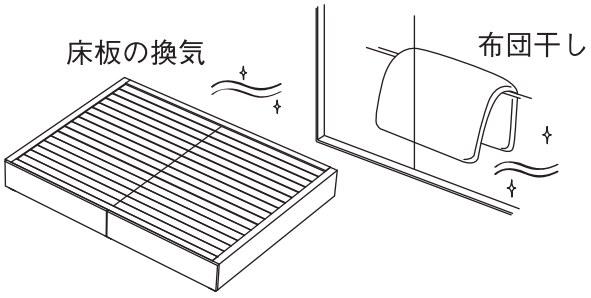

収納部の湿気対策

●収納部も湿気はこもりやすくなりますので、市販の「家庭用除湿剤（湿気とり用）」などを使用し、定期的な換気が必要です。また、汚れたものはカビ発生の原因となりますので、汚れを落としてから収納してください。

保守・点検

●ボルトなどの金具類は、ゆるみやぐらつきがないか時々点検し、ゆるみはじめたらしっかり締めなおしてください。ケガや破損、床面のキズの防止になります。
●キャスターの汚れは定期的に掃除してください。
●害虫を発見した場合は、直ちに殺虫や防虫処理をしてください。放置すると虫害が拡大するおそれがあります。

ご使用に際して

天然木について

●本商品は天然木（突板含む）を使用しているため、木目や色合い等、商品ごとに天然木材特有の個体差があります。そのため、商品として木目や色調に差がありますが、あらかじめご了承ください。
●天然木（突板含む）は下記条件により、割れや反りなどが発生することがありますので、ご注意ください。
①直射日光の当たる場所でのご使用は、できる限りお避けください。どうしても直射日光が当たる場合は、カーテンなどでできる限りお避け下さい。
②冷暖房器具の近くでのご使用はできる限りお避けください。必ず冷暖房の風が直接当たらないようにしてご使用ください。
③特に冬の暖房による室内の極端な乾燥は、天然木の割れ、反りを発生させる原因になります。

ホルムアルデヒドの対策について

●ホルムアルデヒドとは
ホルムアルデヒドは、シックハウス症候群の原因物質の一つといわれています。常温で気化する、無色で刺激臭のある化学物質で、家具はもとより建築資材・壁紙を貼る接着剤などに含まれています。少しづつ放散されるため、ホルムアルデヒドに汚染された室内に長期間いると目がチカチカしたり、喉に不快な刺激を感じたりすることがあります。濃度が高いと呼吸困難を起こす場合もあります。
●お部屋の換気をしてください。

⚠注意	家具を設置の際は、室内の換気を十分に行ってください。化学物質に敏感な体質の方や乳幼児などアレルギー症状を起こすことがあります。

ホルムアルデヒドは空気中に放散されやすいので、普段からこまめに室内の換気を行うようにしてください。複数の家具を同時に設置した場合は、特に窓をできるだけ広く開け、十分な換気を行ってください。室内の温度が高くなると、ホルムアルデヒドは多く放散される傾向がありますので、夏季に室内を長時間閉めきっている場合は、特に換気をするようにご注意ください。換気効率を上げるため、複数の窓を開けたり、換気扇、扇風機、サーキュレーターなどの利用をおすすめします。
●化学物質に敏感な体質のお客様へ
ホルムアルデヒドに限らず、シックハウス症候群に該当する化学物質は、許容量に個人差があります。よって、室内濃度指針値（健康上望ましいとされるホルムアルデヒドの室内濃度値）以下の濃度であっても、反応する体質の方もいらっしゃいます。現段階の無印良品の家具におきましても、ホルムアルデヒドの放散量の少ない材料を極力使用しておりますが、まったく放散されないわけではありませんので、ご注意ください。特に乳幼児の衣類などを収納する場合は、ポリ袋やビニール袋等に入れたままの状態で収納してください。
アレルギー症状が起きた際は、医師にご相談される事をおすすめします。

ご使用に際して（つづき）

●無印良品の家具は梱包内にホルムアルデヒド吸着・分解シート※を入れております。

※ホルムアルデヒド吸着・分解シート：アイシン精機㈱との共同開発

狭い空間ではホルムアルデヒドは逃げ場がなく、材料に再吸着する可能性があります。そこで、お客様のお手元に届くまでに少しでもホルムアルデヒド濃度を低下させるために、ホルムアルデヒド吸着・分解シートを入れています。

※同梱の「ホルムアルデヒド吸着・分解シート」は、効力が落ちておりますので、燃えるゴミとして処分してください。

●「収納家具用ホルムアルデヒド吸着・分解シート」のご案内

収納家具用ホルムアルデヒド吸着・分解シートを別途販売しております。

引出しなど密閉された空間の場合など、ホルムアルデヒドは少しずつ放散され続けますので、継続してのご使用がおすすめです。

製品仕様

品名	収納ベッド・クィーン・オーク材／収納ベッド・クィーン・ウォールナット材		収納ベッド・キング・オーク材／収納ベッド・キング・ウォールナット材
製品寸法	幅1685×奥行2010×高さ270mm		幅1885×奥行2010×高さ270mm
製品質量	約86kg		約89kg
用途	ベッド（２人用）		
引出寸法	幅856×奥行516×高さ159mm		
引出耐荷重	約10kg		
材質	オーク材	サイドレール、ヘッドボード、フットボード、引出前板	天然木化粧繊維板（オーク材突板フラッシュ構造）、プリント紙化粧繊維板
		引出ユニット	天板：積層材、側板：パーティクルボード
		引出内箱	底板：プリント紙化粧繊維板、側板：桐材
		床板、センターバー	積層材
		センターバー脚	天然木（ゴム材）
		塗装	ウレタン樹脂塗装
	ウォールナット材	サイドレール、ヘッドボード、フットボード、引出前板	天然木化粧繊維板（ウォールナット材突板フラッシュ構造）、プリント紙化粧繊維板
		引出ユニット	天板：積層材、側板：パーティクルボード
		引出内箱	底板：プリント紙化粧繊維板、側板：桐材
		床板、センターバー	積層材
		センターバー脚	天然木（ゴム材）
		塗装	ウレタン樹脂塗装
原産国	ベトナム		

お問い合わせ先

商品のお問い合わせは、お買い上げの販売店もしくは下記お客様室までご連絡ください。

株式会社　良品計画

〒170-8424

東京都豊島区東池袋 4-26-3

お客様室でんわ

0120-14-6404

受付時間　■平日　10:00 ～ 21:00

■土・日・祝　10:00 ～ 18:00

MUJI 無印良品

BED | Retain for future reference

STORAGE BED/Q/OAK
STORAGE BED/K/OAK
STORAGE BED/Q/WALNUT
STORAGE BED/K/WALNUT

User Guide

Thank you for your purchase.
Read the User Guide before use to ensure correct use and assembly of this product.
Please store this User Guide in an easily accessible place for future reference.

Table of Contents | Pages

Important Information (Safety Advice)	18 - 20
Parts	21
Part Names	21
Assembly Instructions	22 - 29
Directions for Use	30
Care Instructions	30 - 31
Usage	31 - 32
Specifications	32
Contact Information	32

2016. 5. 9

Important Information (Safety Advice)

These instructions must be followed.

This User Guide contains important information for the safe use of this product in order to prevent harm to the user and others or damage to the property.
Please note the following contents (indications and graphic symbols) before reading the main contents of this User Guide, and follow the instructions given.

● Explanations of Indications
The degrees of injury and damage that may arise when the product is used incorrectly are classified and explained with the following symbols.

⚠ **Warning**	Indicates a hazard with a level of risk which, if not avoided, could result in death or serious injury*1 to the user.	⚠ **Caution**	Indicates a hazard with a level of risk which, if not avoided, could result in injury*2 to the user or property damage*3.

● Explanations of Graphic Symbols
Instructions are given in the form of the following graphic symbols. (Examples of graphic symbols are as follows.)

⃠	DON'Ts: Actions that are prohibited.	❗	DOs: Actions that must be taken.

*1 "Serious injury" indicates blindness, injuries, burns, bone fractures, poisoning, or electric shocks which have long term effects and require hospitalisation and/or long-term hospital visits for treatment.
*2 "Injury" indicates injuries or burns which do not require hospitalisation or long-term hospital visits for treatment.
*3 Property damage indicates an expanded damage that involves the house or household property.

⚠ Warning

⃠ DON'Ts

- Do not lay an infant on the product. Doing so may result in injury or suffocation if the infant falls.
- Do not let children use the product without adult supervision. Doing so may result in an unexpected injury.
- Do not stand or jump on the bed. Doing so may result in injury or damage to the product.
- Do not sit or climb directly on the head or foot boards, side rails and bed board. Doing so may result in injury or damage to the product.
- Do not stand on the bed board when folding the futon. Doing so may damage the bed board resulting in an unexpected injury.

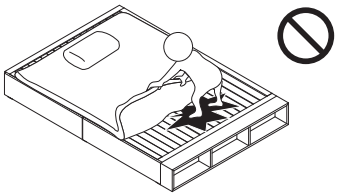

- Do not stand on the top of the drawer unit or leaning on it using hands when the bed board is removed. Doing so may damage the bed board, resulting in injury.
- Do not apply excessive and local loads to the product. Doing so may damage the product.
- Do not allow more people than the specified number of people to use the product at the same time. This may result in injury from falling or damage to the main unit.

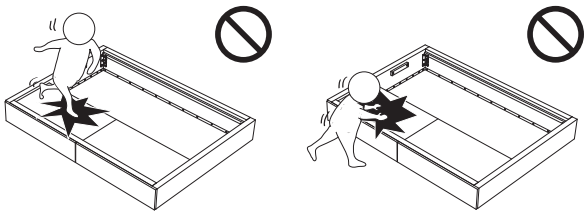

- Stop using this product immediately if it is damaged. Continuing to use this product while damaged may result in injury.
- Do not smoke on the bed. Doing so may cause fire.
- Do not use near a heating appliance such as a heater. Using the product too close to a heat source may cause it catch fire.
- Do not place product on the power cord of an electric appliance. Doing so may damage the cord, resulting in electric shock or fire.
- Do not disassemble or modify the product. Doing so may cause damage or injury.
- Keep all packaging materials out of reach of small children. Children may accidentally pull packaging materials over the mouth or nose, causing suffocation.

⚠ Caution	
DON'Ts	● Do not use the main unit (with the bed board as the top) by itself. Doing so may result in injury or damage to the product. Always place a mattress or futon on top. ● Do not use a mattress that is not intended for use on a bed. It may cause damage to the bed, causing injury. ● Do not stand on the drawers or apply excessive force by pulling them. Doing so may cause damage to the product, causing injury. ● Do not place items that exceed the withstand load in the drawers. Doing so may result in injury due to deformation or damage to the product. It may also cause damage to the floor. ● Do not place items such as furniture that may topple over near the bed. Doing so may result in the items toppling over and causing injury in the case of an earthquake, etc. ● Do not place any items that may fall above the bed. Such items may fall causing injury if an earthquake etc. occurs. ● Do not drag the bed when moving it. Doing so may cause injury, damage to the product or scratches to the floor. ● Install the bed board in the correct orientation. Installing in a wrong orientation may damage the bed board resulting in injury. ● Do not use power tools when attaching fitting parts. ● Do not touch any moving parts when moving the drawers. Doing so may result in trapped hands or fingers, causing injury. ● Do not use the product outdoors. Doing so may cause warping, distortion or breakage, resulting in injury.
DOs	● Ventilate the room well at the early stage of product use. Formaldehyde may still remain in the wood adhesives, and those with chemical sensitivity may experience allergic reaction. Especially when storing children's clothing, keep inside plastic bags etc. ● Place the bed slightly away (ideally approx. 10cm) from the wall to allow ventilation behind the bed. Stagnation of air may cause infestation of mould and mites, resulting in a health hazard. Furthermore, placing the product in contact with the wall may cause discolouration of the wallpaper. ● Periodically ventilate the room. Especially under the following conditions, infestation of mould and mites may occur, resulting in a health hazard. ・Humid season ・During winter, when the difference in temperature between the outside and inside is too large, it causes condensation. ・Excessive use of a humidifier. ● Periodically remove futon or mattress from the bed. The differences in temperature and humidity between the inside of the futon or mattress and the outside may cause infestation of mould and mites, and may cause a health hazard. As humidity tends to be accumulated in futons, it is easy for mould or mites to develop in a short space of time. Therefore, do not leave futons, etc. on the mattress and ventilate it regularly. ● Take measures to reduce the amount of humidity in the storage section. Humidity accumulates easily in the storage section. Use a commercially available dehumidifying agent (for absorbing moisture) and ventilate regularly. Do not store dirty items in the drawers as doing so may cause mould. ● The product must be assembled by two or more people. ● When moving the product, remove any items stored in the product. The product must be moved by two or more people. Pulling the product or attempting to move alone may result in injury or damage to the product. ● When moving the bed between rooms or floors such as for moving house, disassemble the bed before moving it. Failure to do so may cause parts to become detached, resulting in injury or damage to the product.

⚠ Caution

DOs	● Periodically check for any looseness in fittings such as bolts, and re-tighten them if any looseness is found. Looseness or abnormal noises may result in damage to the product causing injury. ● If the floor is wooden or tatami, lay a sheet/rug underneath the product. It prevents the floor from being scratched. ● If the floor is cushioned, lay a sheet/rug underneath the product. It prevents reactions between the coating on the legs (for wooden legs) and floor from causing marks. ● Place a sheet/rug underneath the product when assembling and installing it to prevent damage to the floor and furniture.

Note (Other Cautions)

	● Install the bed horizontally on a level floor. Using the bed in a wobbly or unstable state may result in deformation or warping. ● Do not use the product in direct sunlight or lighting, in a place directly in contact with the air from a heater or air conditioner, or in a place where the room humidity is extremely low. Doing so may cause deformation, discolouration or cracks to the surface material. ● The separate STORAGE BED/ADDITIONAL BOX (sold separately) is needed when using with a futon. ● Dispose of the packing materials in accordance with the regulations of your local government after unpacking the product. ● Do not use an organic solvent such as thinner, or bleach for maintenance.

Parts

For both Oak / Walnut models. For both Q / K models.

* Each list applies to both oak and walnut models. They also apply to Q/K size models.

Ⓐ Drawer Unit Drawer Inner Box ×2	Ⓑ Drawer Front Panel/Left Narrow Wide ×1	Ⓒ Drawer Front Panel/Right Wide Narrow ×1	Ⓓ Head/Foot Board/Left ×1 Centre Bar Latch Fitting Position of Holes Differs from Ⓔ.	Ⓔ Head/Foot Board/Right ×1 Centre Bar Latch Fitting Position of Holes Differs from Ⓓ.	Ⓕ Side Rail ×1
Ⓖ Drawer Unit Upper Frame ×1	Ⓗ Bed Board/for Open Space * with Handle ×2 For K size / For Q size Handle / Handle		Ⓘ Bed Board/ For Drawer Unit * No Handle ×2	Ⓙ Centre Bar ×1	Ⓚ Centre Bar Leg ×1

Fitting Parts

ⓐ Bolt/L L 4cm ×15	ⓑ Bolt/M L 2.5cm ×6	ⓒ Bolt/S L 2cm ×12	ⓓ Connecting Bolt L 2.5cm ×4	ⓔ Connecting Nut ×4	ⓕ Spring Washer ×29	ⓖ Washer ×41
ⓗ Drawer Stopper (Attached to Ⓐ drawer unit.) ×4	ⓘ Felt ×30	ⓙ Felt ×5	ⓚ Concealment Stickers ×6 (2 spares)	ℓ Hexagonal Wrench (M5) ×2	ⓜ Drawer Front Panel Installation Tool ×1	

* ⓓ and ⓔ are already attached.

Part Names

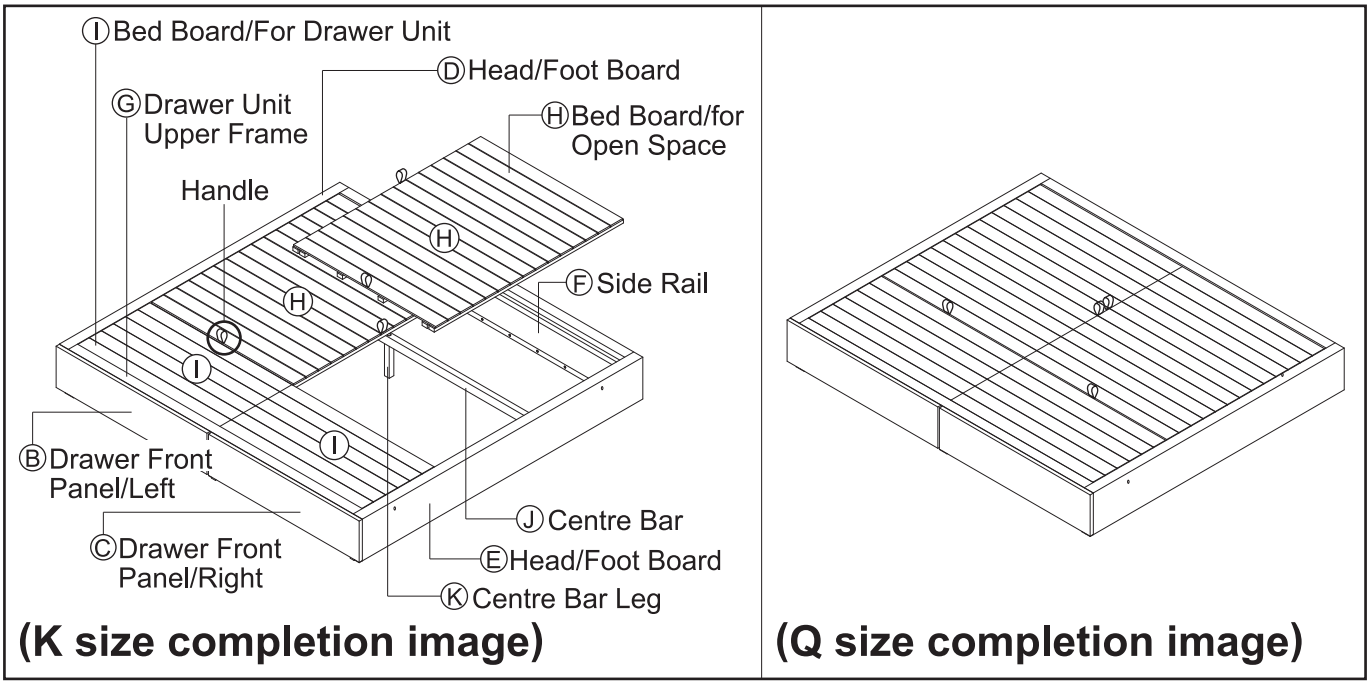

(K size completion image) **(Q size completion image)**

Assembly Instructions

For both Oak / Walnut models. For both Q / K models.

* Assembly instructions apply to both oak and walnut models.
* Assembly procedures are the same for all models, but the K size is used for the illustrations.

Caution	● The product must be assembled by two or more people. Assembling the product alone may result in injury due to damage to the product or the product falling. ● Do not use power tools to assemble the product. Placing unnecessary strain on the product may result in injury due to damage to the product. ● Re-tighten all bolts approximately one week after assembly. Bolts may become loose at the start of use, and continued use with loose bolts may result in damage or injury.

1 Check the installation location of the bed in advance, and lay a sheet/rug on the floor in the installation location to protect the floor.
(In order to avoid the need to move the bed after assembly, it is recommended that the bed is assembled near to where it will be used.)

2 With Ⓐ drawer unit pulled out slightly, remove ⓗ drawer stopper and remove the drawer inner box.
* Keep ⓗ drawer stopper as it will be attached again in step **16**.

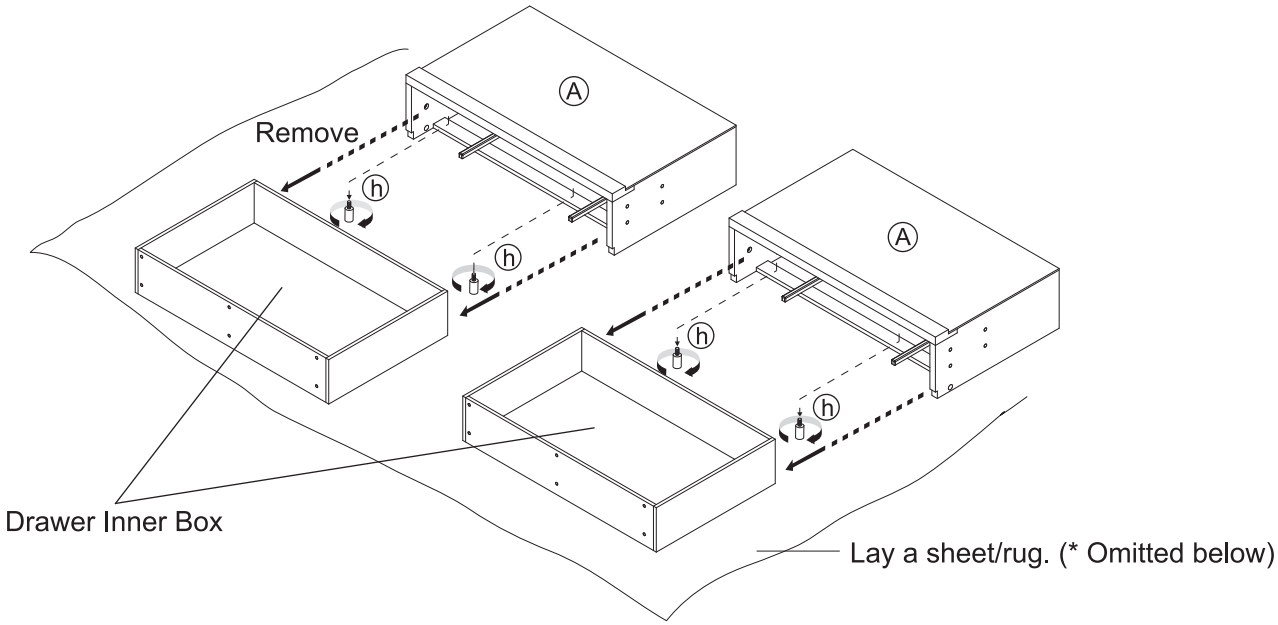

3 Attach the provided ⓘ felt to the underside of each of the main unit parts as shown in the illustration below to make sure they do not get peeled off.
* If creaking sounds occur or if there is a slight gap with the floor after assembly, attach commercially available felt, etc. wherever necessary.
* Attach to the drawer unit when the drawer inner box is removed in step **2**.

Note (Other Cautions)	Use the felt stickers to protect the floor surface. Wipe away dust and other substances from the surfaces on which the felt stickers are attached. Foreign matters reduce the adhesive strength of the felt. After attaching the felt, press the entire surface firmly to ensure it is attached evenly.

Q / K

Felt ×30

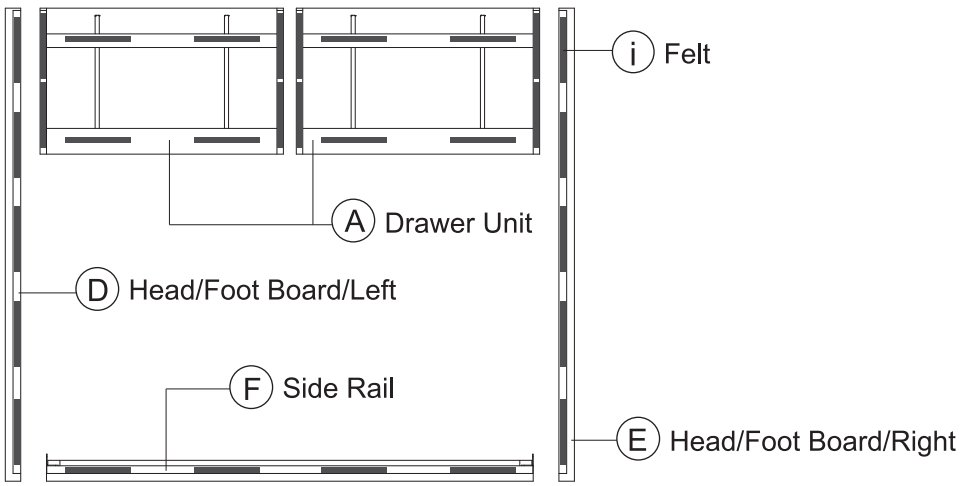

Assembly Instructions (Cont'd)

* The K size product is used in the illustrations.

4

① Remove ⓓ connecting bolt from ⓔ connecting nut to separate the parts temporarily.
② Use ⓓ connecting bolt, ⓔ connecting nut, ⓕ spring washer, ⓖ washer and ⓛ hexagonal wrench to connect Ⓐ drawer unit. (Total 4 places)

①

②

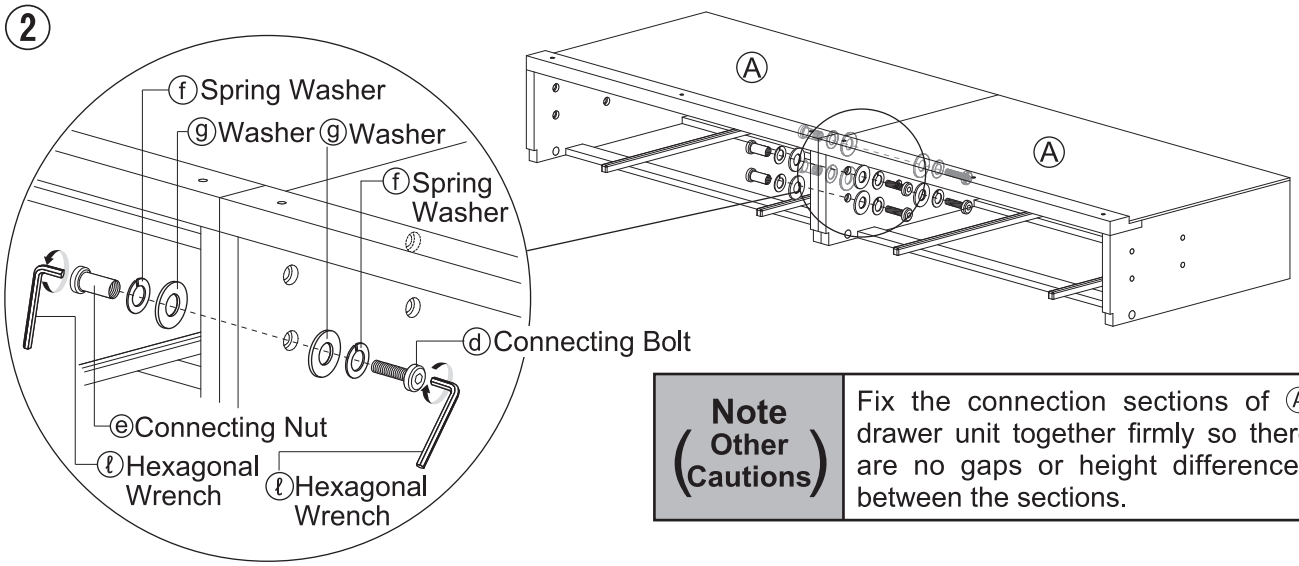

Note (Other Cautions)	Fix the connection sections of Ⓐ drawer unit together firmly so there are no gaps or height differences between the sections.

5

Use ⓛ hexagonal wrench to loosely tighten ⓐ bolt/L, ⓕ spring washer and ⓖ washer to Ⓓ head/foot board/left and Ⓔ head/foot board/right. (Total 8 places) (Tighten fully in step **7**.)

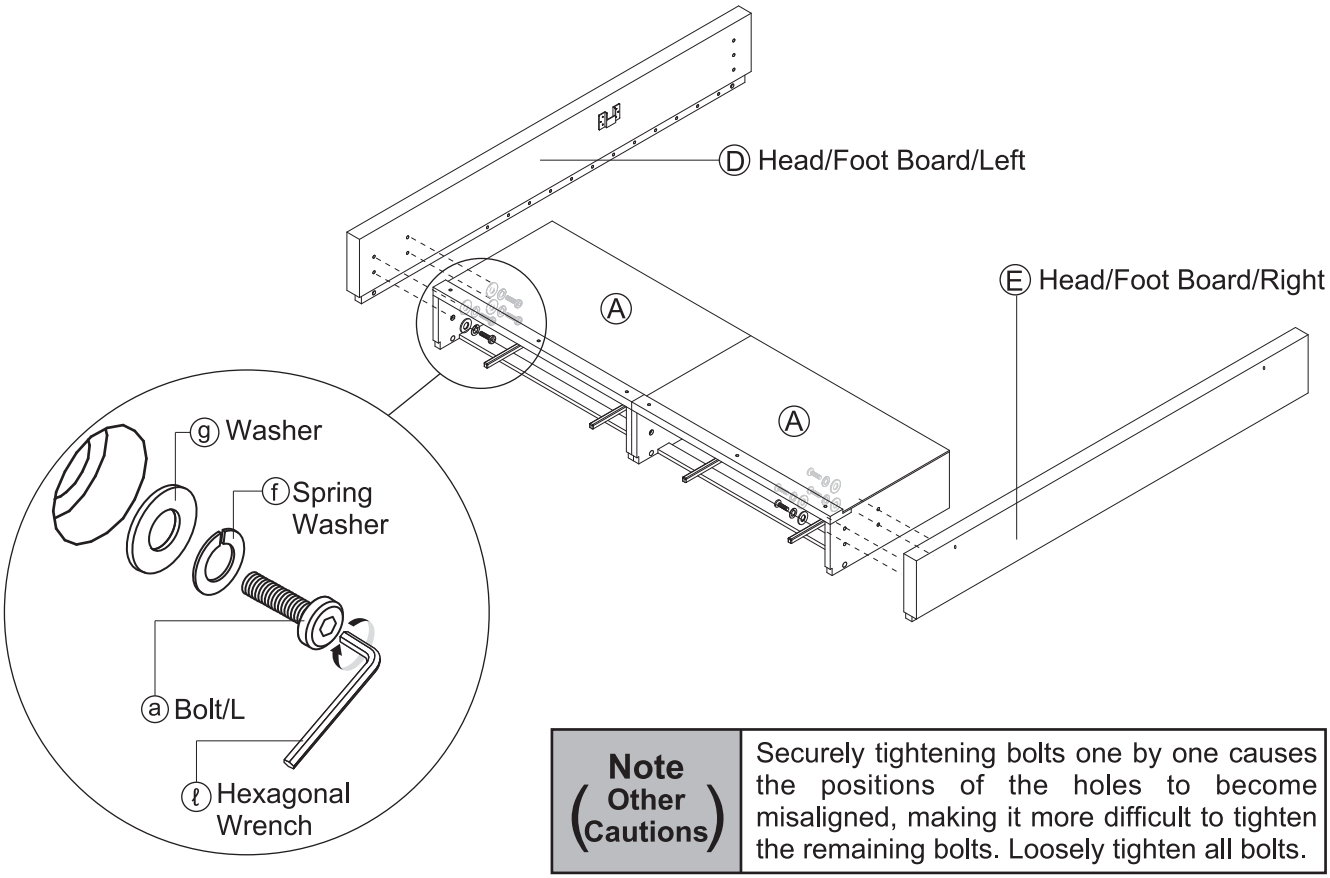

Note (Other Cautions)	Securely tightening bolts one by one causes the positions of the holes to become misaligned, making it more difficult to tighten the remaining bolts. Loosely tighten all bolts.

* The K size product is used in the illustrations.

6 Use ℓ hexagonal wrench to loosely tighten Ⓕ side rail to the Ⓓ Ⓔ head/foot boards using ⓑ bolt/M, ⓕ spring washer and ⓖ washer. (Total 6 places) (Tighten fully in step **7**.)

Note (Other Cautions)	Securely tightening bolts one by one causes the positions of the holes to become misaligned, making it more difficult to tighten the remaining bolts. Loosely tighten all bolts.

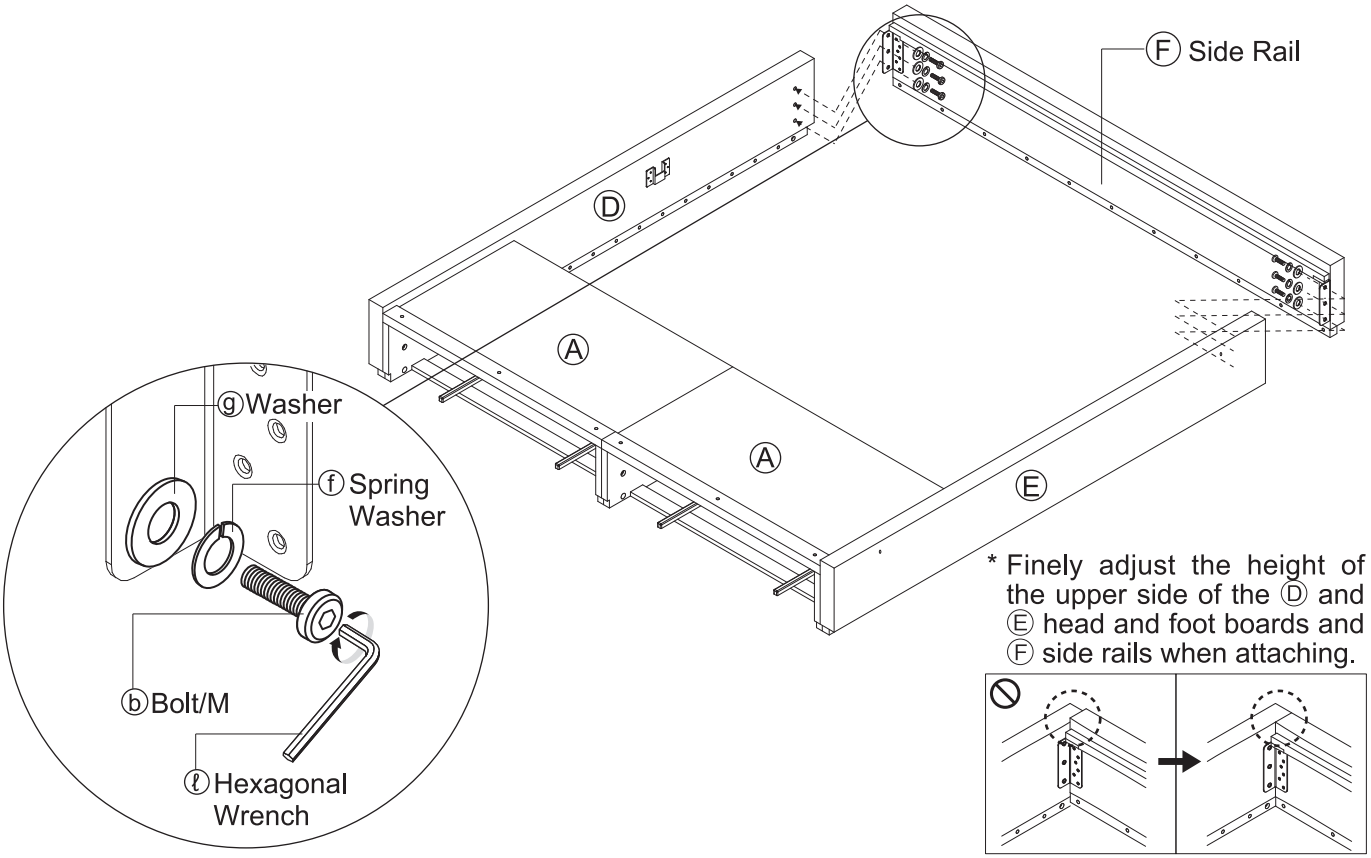

* Finely adjust the height of the upper side of the Ⓓ and Ⓔ head and foot boards and Ⓕ side rails when attaching.

7 ① Use ℓ hexagonal wrench and ⓐ bolt/L, ⓕ spring washer and ⓖ washer to tighten Ⓖ drawer unit upper frame to the top of Ⓐ drawer unit.

* Fully tightening one section at a time may cause the hole positions to misalign easily. Loosely tighten the screws of the entire bed before fully tightening.

② Fully tighten all of the bolts that were loosely tightened in steps **5** and **6** while making sure the product does not become warped or misaligned.

Note (Other Cautions)	Securely tightening bolts one by one causes the positions of the holes to become misaligned, making it more difficult to tighten the remaining bolts. Loosely tighten all bolts before fully tightening them.

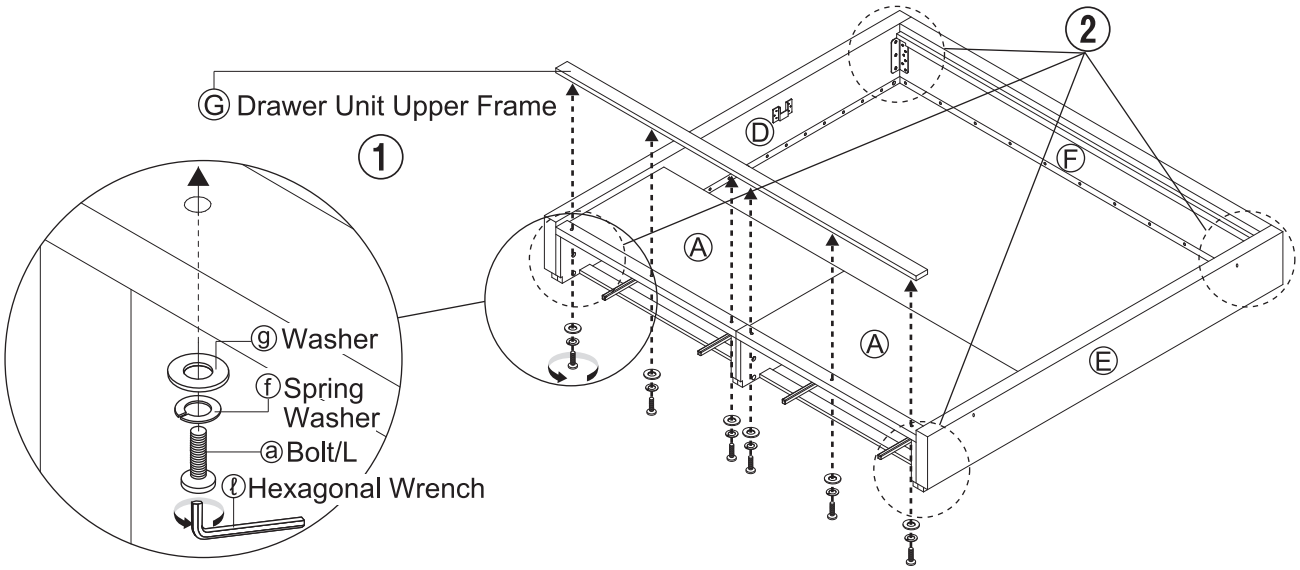

Assembly Instructions (Cont'd)

* The K size product is used in the illustrations.

8

① Attach ⓙ felt to the underside of Ⓚ centre bar leg.
② Attach ⓙ felt to the metallic parts on each edge of the Ⓙ centre bar as shown in the illustration.
* If creaking sounds occur or if there is a slight gap with the floor after assembly, attach commercially available felt, etc. wherever necessary.

Caution	Use the felt stickers to protect the floor surface. Wipe away dust and other adhesive substances from the surfaces on which the felt stickers are attached. Foreign matters reduce the adhesive strength of the felt. After attaching the felt, press the entire surface firmly to ensure it is attached evenly.

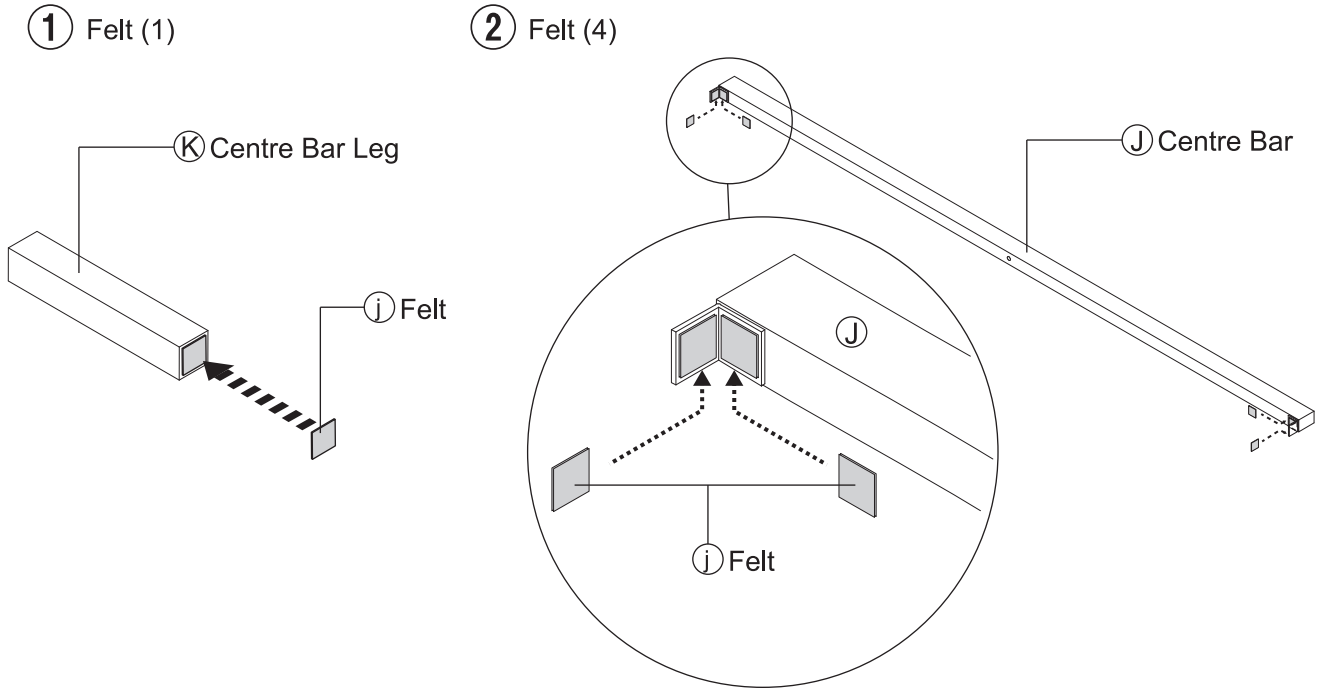

9

① Fit the metallic parts on each end of Ⓙ centre bar into the centre bar latch fittings on each side of the head/foot boards to fix it in place.
② Attach Ⓚ centre bar leg to Ⓙ centre bar. Use ℓ hexagonal wrench and ⓐ bolt/L, ⓕ spring washer and ⓖ washer to attach Ⓚ centre bar leg to the centre of Ⓙ centre bar.

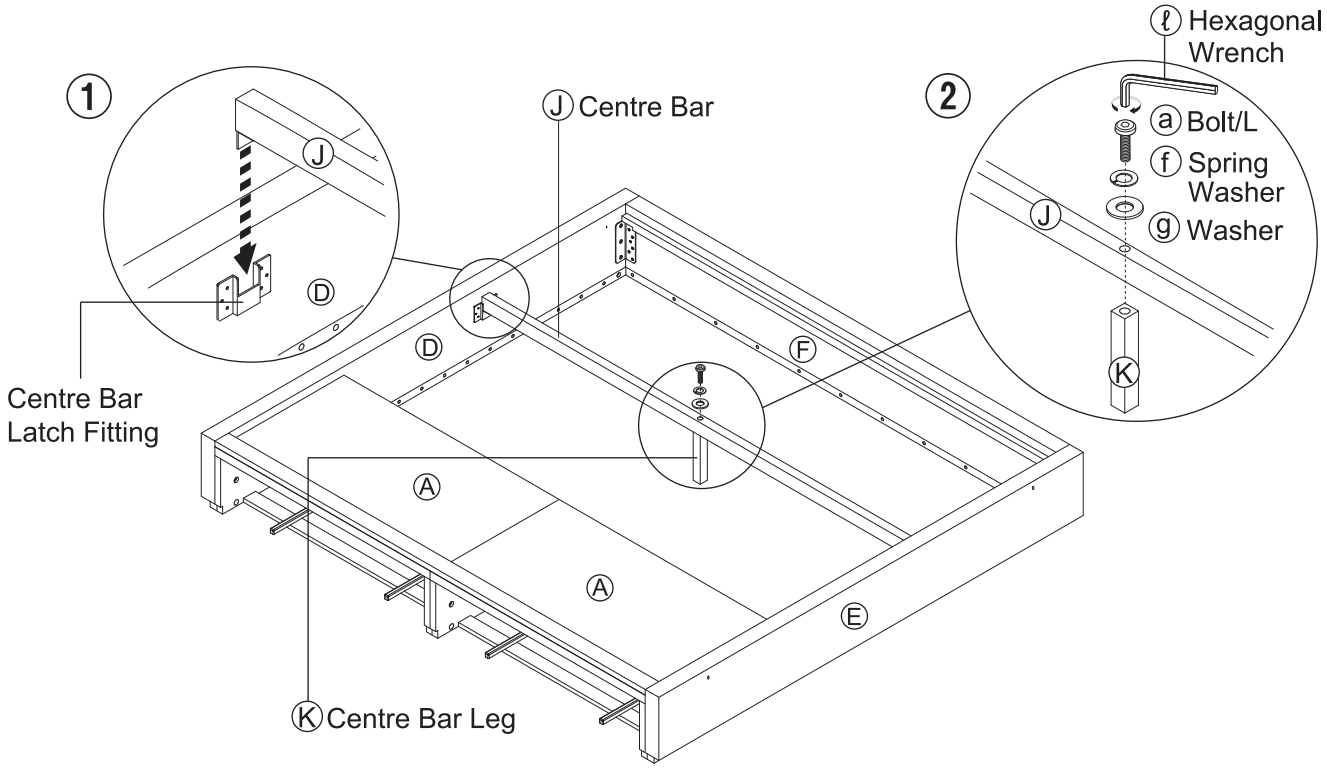

* The K size product is used in the illustrations.

10

① Place Ⓘ bed board/for drawer unit onto Ⓐ drawer unit.
② Place Ⓗ bed board/for open space onto the open space.
The one with the handle is Ⓗ bed board/for open space.

Caution DOs	
	● Ⓗ Bed board/for open space needs to be oriented correctly. Refer to the illustration and install in the correct orientation. Installing in the reverse orientation may cause the bed board to fall or to have reduced strength, resulting in injury. ● The side with the handle must face inwards. (See Illustration A) * When installing, place firmly on the bed board support of the side rail, Ⓙ centre bar and Ⓐ drawer unit.

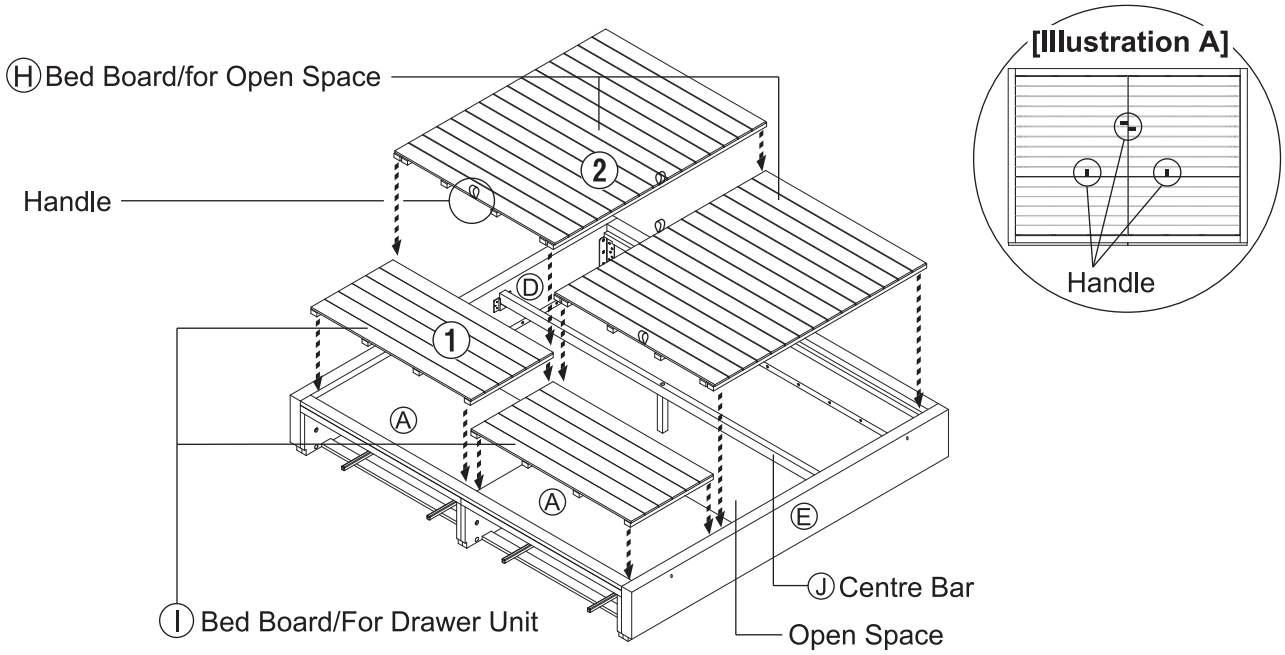

11

Attach each of the drawer inner boxes removed in step 2 to Ⓑ drawer front panel/left and Ⓒ drawer front panel/right.
* There are two drawers, one each on the left and right sides.
Align the two "positioning supporters (plastic)" in the front of the base of each drawer inner box against the drawer front panels as shown in the illustrations below, ensuring there are no gaps.

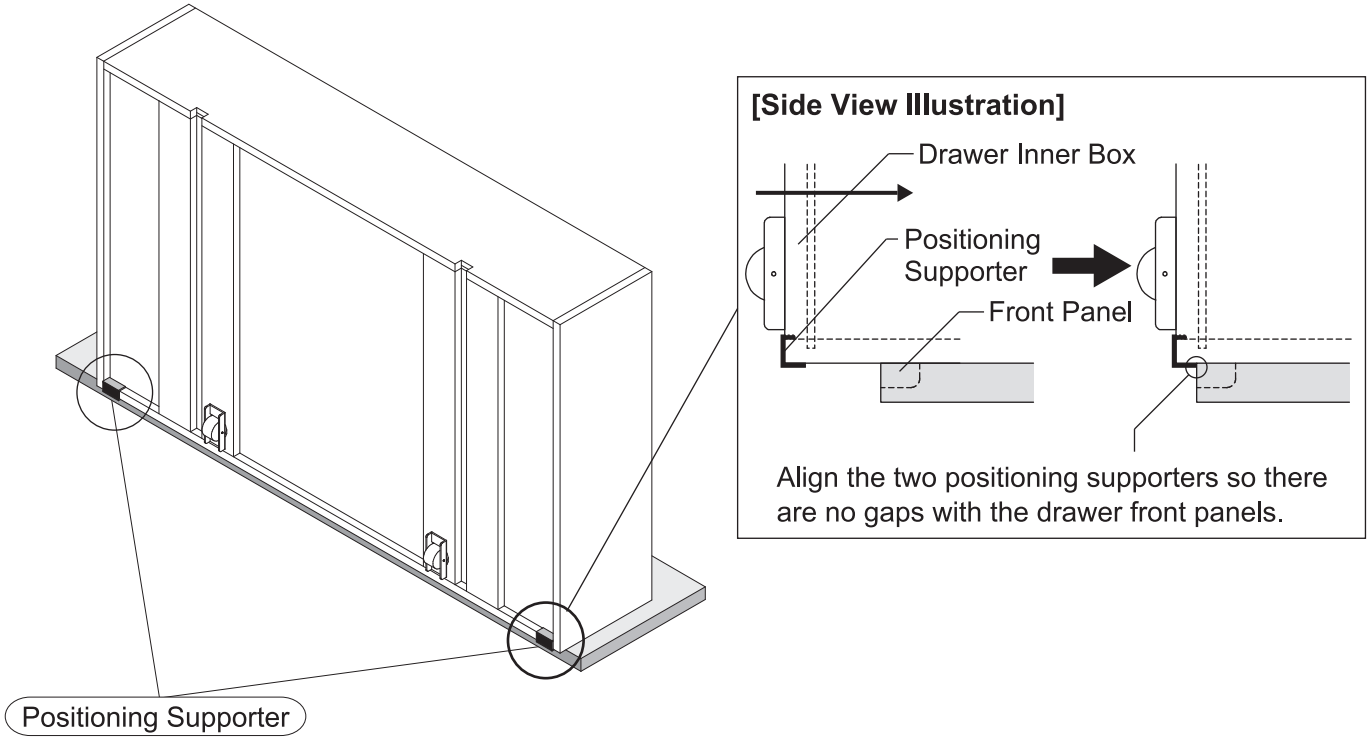

* The K size product is used in the illustrations.

12 Use ⓒ bolt/S and ⓖ washer to attach the Ⓑ and Ⓒ drawer front panels that were aligned in step **11**, and loosely tighten using ⓛ hexagonal wrench. (6 places on each, total 12 places)
* Do not fully tighten, as the position of the drawer front panels will be adjusted in step **13**.

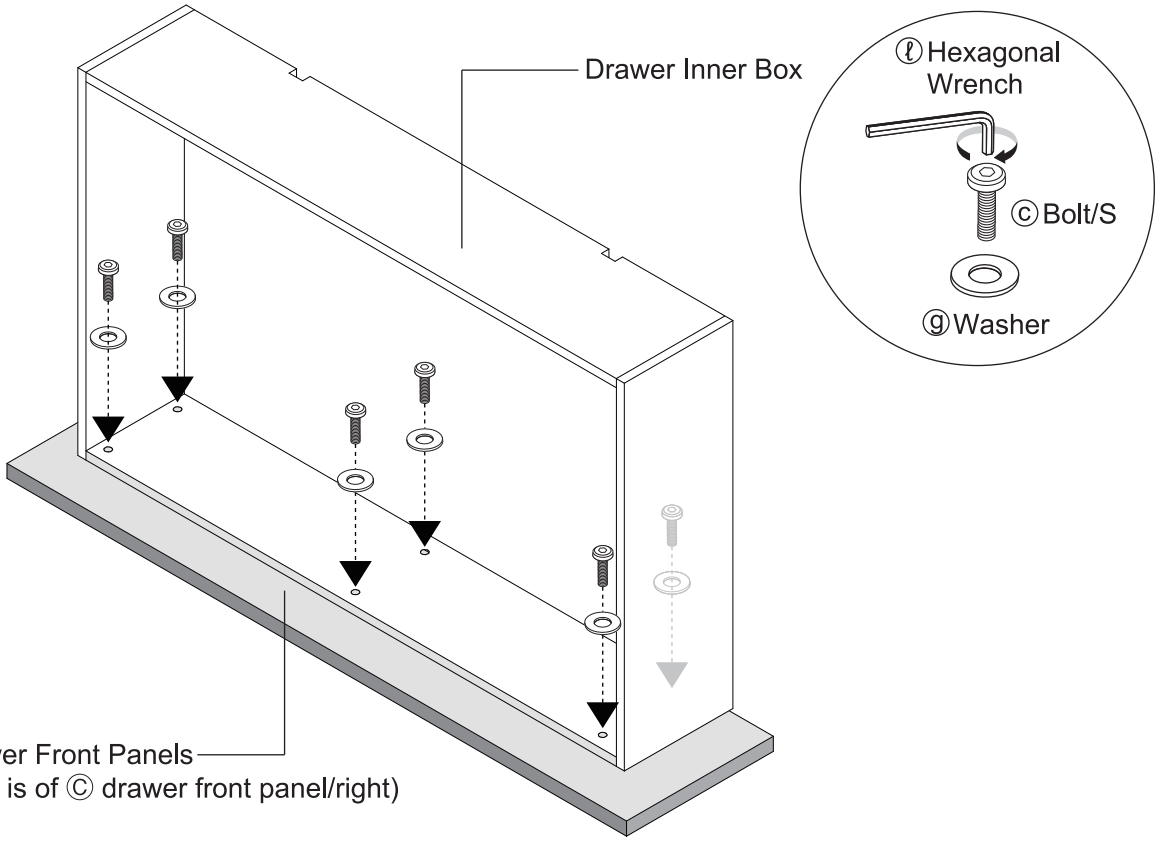

13 Use ⓜ drawer front panel installation tool as shown in the illustration on the inside (short side) of Ⓑ drawer front panel/left and Ⓒ drawer front panel/right to align the position of the drawer front panel with the drawer inner box so there are no gaps.

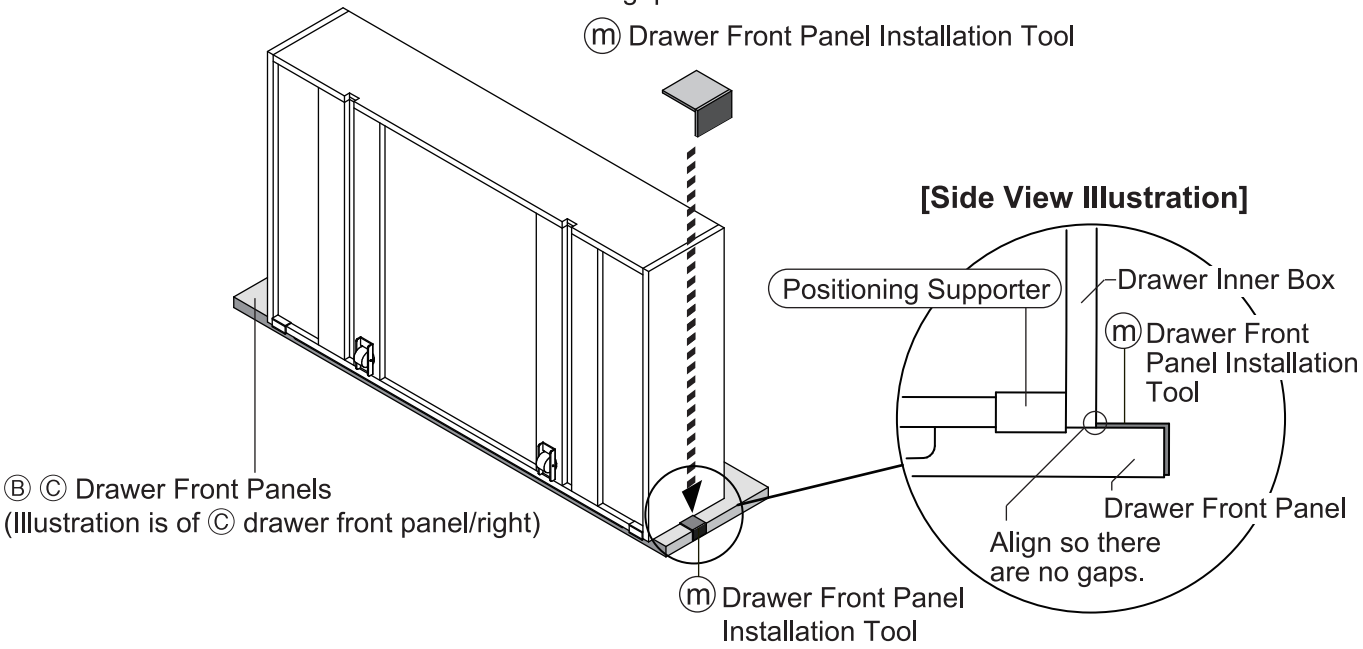

[Checking the ⓜ Drawer Front Panel Installation Tool]

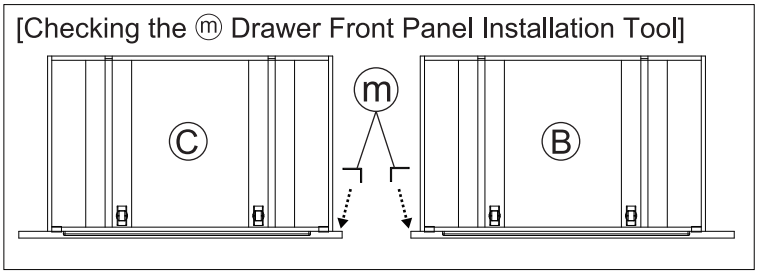

14

① Hold the parts aligned in steps **11**, **12** and **13** (ⓜ drawer front panel installation tool/positioning supporter) so they do not become misaligned, and attach ⓒ bolt/S and ⓖ washer and then tighten using ℓ hexagonal wrench.
② Finally, remove the ⓜ drawer front panel installation tool.
* Do not remove the positioning supporters, as they are designed to be fixed in place.

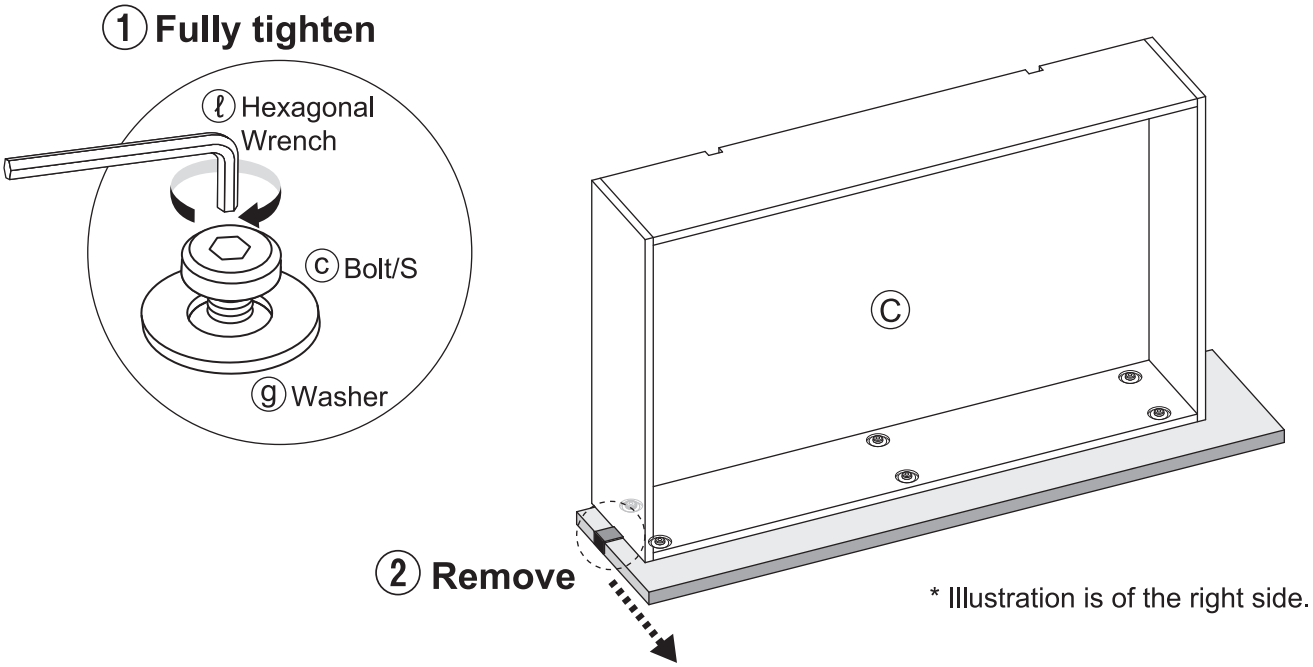

15

Return the drawer inner boxes assembled in steps **11** to **14** into Ⓐ drawer unit.
* The left and right side drawers are different. Check that the positions of drawer front panels Ⓑ and Ⓒ are correct, and return the drawers to drawer unit Ⓐ.

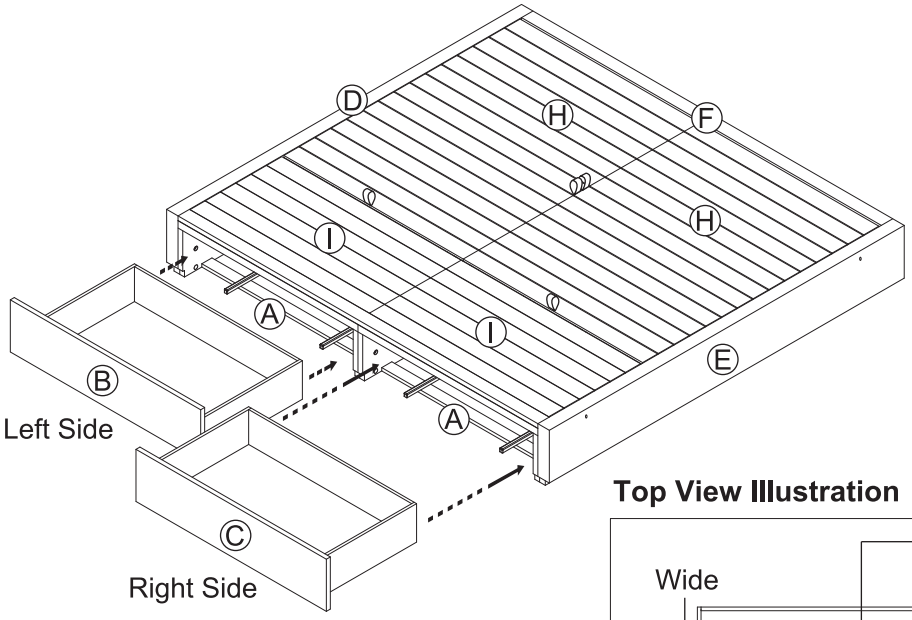

Top View Illustration

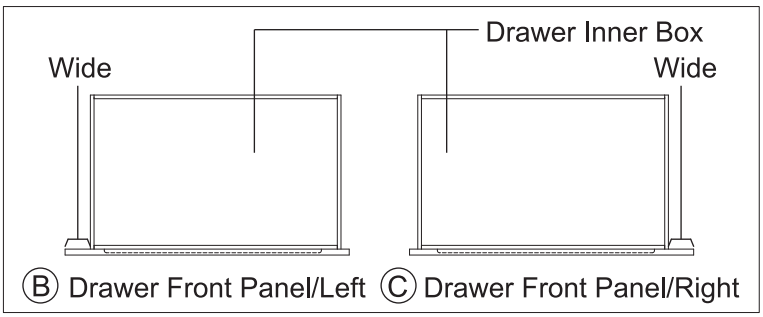

16

① Pull the drawer inner boxes out slightly as shown in the illustration, and attach the ⓗ drawer stopper removed in step **2**.

② Attach ⓚ concealment stickers to the joint pin holes on Ⓓ and Ⓔ head/foot boards to conceal the holes and complete assembly.

* Do not attach ⓚ concealment stickers in case of installing ADDITIONAL BOX / HEAD BOARD which are sold separately, since the holes will be used when installing them.

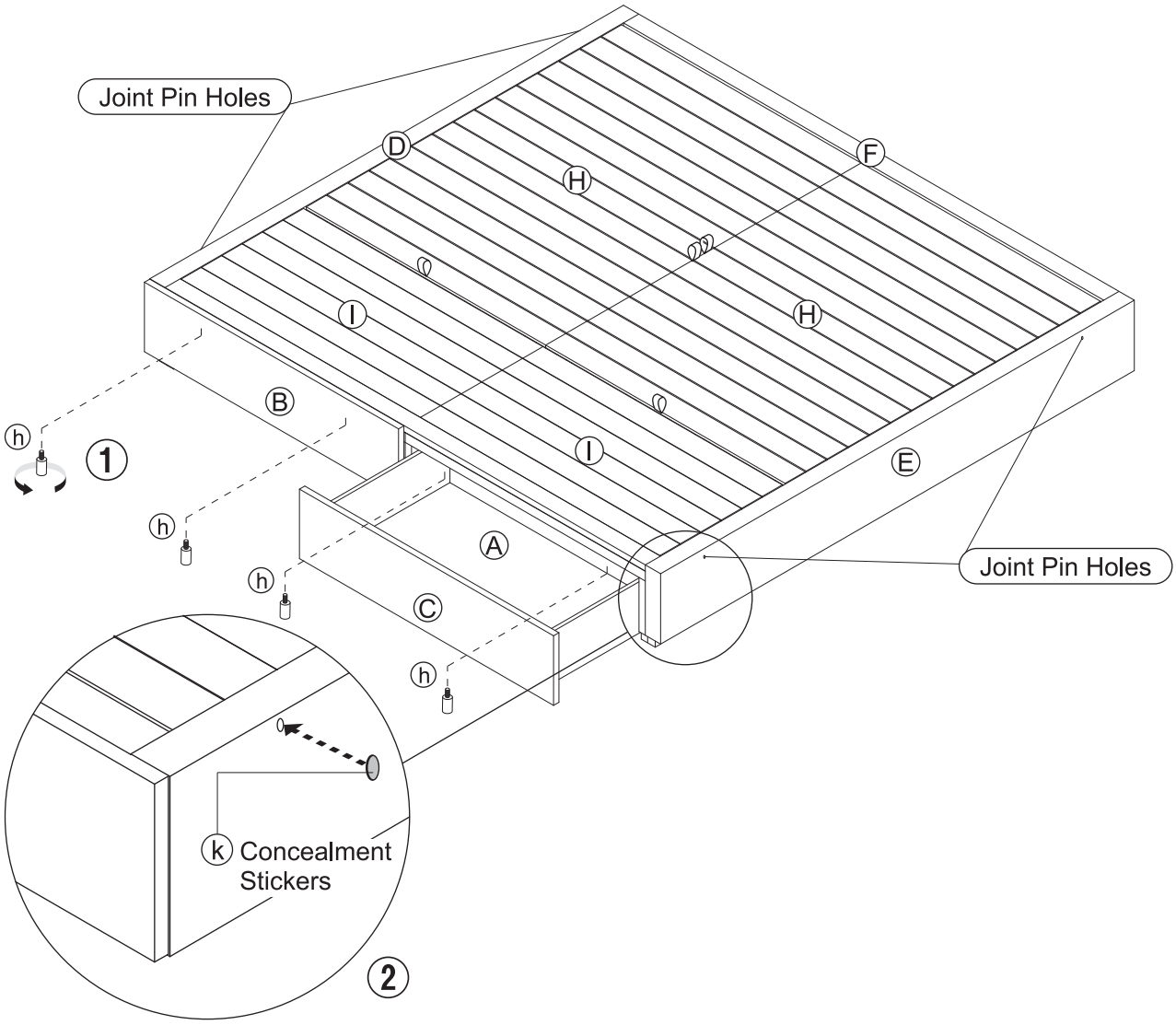

Completed

Directions for Use

How to Place Mattress

- Place a mattress designed for use on a bed onto the bed boards.

Laying a Futon

- Attach the "STORAGE BED/ADDITIONAL BOX" (sold separately) to the bed, and place the futon on the bed board and additional box for use.

Moving the Product

- When moving an assembled bed, it must be lifted from the floor and carried by at least two adults. It must be held with both hands underneath the headboard and footboard, and must not be dragged across the floor.
- When moving the bed between rooms or floors in such a case of moving house, disassemble the bed before moving it.

⚠ Caution	The product must be moved by two or more people. Do not drag it on the floor. Doing so may cause injury, damage to the unit or scratches to the floor.

Disposal

- Please dispose of this product in accordance with the regulations of your local government.

Care Instructions

Maintenance for Wooden Sections

- Gently wipe off dust from coated surfaces using a soft cloth or duster. Using a stiff cloth for cleaning or rubbing the surface with dust adhered to it may result in small scratches. Normally, wiping off with a soft, dry cloth is sufficient for cleaning.
- If the product is particularly dirty, wipe off the dirt using a cloth soaked in a neutral detergent solution, and then wipe off any detergent residue with a damp cloth. Next, gently wipe with a soft, dry cloth and let the product dry naturally.
- Do not leave a chemical duster in contact with the product for a long time, as doing so may cause discolouration or peeling of the surface coating.

Maintenance for Metal Sections

- For normal care, wipe with a soft, dry cloth.
- If the product is particularly dirty, wipe off the dirt with a cloth soaked in a 3% to 5% neutral detergent solution. Then wipe off any detergent residue with a damp cloth. Next, gently wipe with a dry cloth and let the product dry naturally.
- Apply a thin coating of anti-rust lubricant to metallic parts, and wipe off with a soft cloth.

Mattress Care Instructions

- Follow all care instruction provided by the mattress manufacturer.
- Even if there are no specific instructions given, turn the mattress over and upside down once every 3-4 months to prolong the lifespan. (Note that some mattresses may not be used upside down.) Exposing the product to sunlight for a whole day once a year is good for hygienic use.
- Mould or mites may occur more easily than a normal bed because humidity accumulates easily in the storage section. Air the product regularly by standing the mattress on its side.
  * Be particularly careful during the summer season when perspiration increases during sleep, and during the humid rainy season. Also note that humidity accumulates easily in the winter season due to the use of thicker duvets.

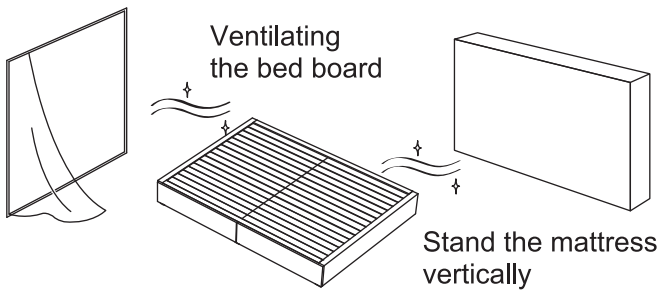

Futon Care Instructions

- Follow all care instruction provided by the futon manufacturer.
- Humidity from perspiration, etc. is transferred to the bed board from the futon more easily than the mattress, and leaving it in this state may result in mould. After getting out of bed, be sure to ventilate the bed board by removing the duvet and folding the futon in different ways. Also, wash the futon cover and hang out the futon regularly, approximately once a week.

Care Instructions (Cont'd)

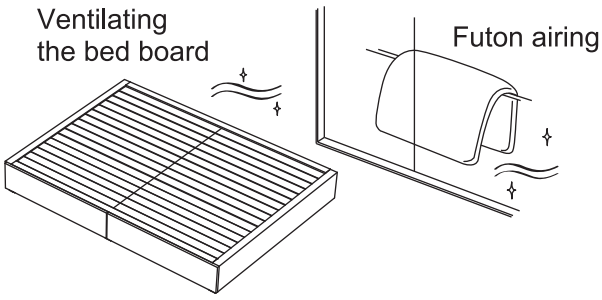

Reducing Humidity in the Storage Section

- Humidity accumulates easily in the storage section. You need to use a commercially available household-use dehumidifying agent (for absorbing moisture) and regularly ventilate the storage section. Do not store dirty items in the drawers as doing so may cause mould.

Maintenance and Inspection

- Periodically check for any looseness in fittings such as bolts, and re-tighten them if any looseness is found. Doing so will prevent injury, or damage or scratches to the floor.
- Clean any dirt from the casters regularly.
- Take insecticidal measures immediately if any type of pest is found. If left untreated, insect damage may worsen.

Usage

Natural Wood

- This product is manufactured using natural wood (including sliced veneer). There are differences in the grain and colour of individual products as a result of these natural materials. Please note that the wooden grains and colours of the all products are not the same.
- Please note that cracks and warping may occur in natural wood (including sliced veneer) in the following conditions.
  ① Avoid use in a place that is subject to direct sunlight wherever possible. If use in direct sunlight is unavoidable, reduce the amount of sunlight wherever possible using curtains, etc.
  ② Avoid use near heaters or air conditioners wherever possible. Be sure that the air from heaters or air conditioners does not come into direct contact with the product.
  ③ In particular, air from heaters in the winter season is particularly dry and can easily cause cracks and warping in natural wood.

Formaldehyde Countermeasures

- What is Formaldehyde?
  Formaldehyde is said to be one of the causes of sick house syndrome. It is a colourless, pungent smelling compound that vaporizes at room temperature, and is found in such items as furniture, building materials and wallpaper adhesives. It is released gradually, but people in a room where formaldehyde has accumulated for a long time may experience symptoms such as eye irritations and a sore throat. A high concentration of formaldehyde may cause breathing difficulties.
- Ventilate the room.

⚠ Caution	Ventilate the room well when assembling the furniture. Small children and those who are sensitive to chemicals may have an allergic reaction.

  Formaldehyde is easily dispersed in the air. Therefore, be sure to ventilate the room regularly. In particular, be sure to open the window as wide as possible and thoroughly ventilate the room when assembling a number of furniture items at the same time. More formaldehyde is released when the room temperature increases. Therefore, be careful if the room is closed for a long time during the summer, and ventilate the room thoroughly. In order to increase ventilation efficiency, it is recommended that you open multiple windows, or use a ventilation fan or air circulator.
- For Persons Who Have High Sensitivity to Chemicals
  There are individual differences in resistance to chemicals other than formaldehyde that are related to sick house syndrome. Therefore, even the actual value in the room is lower than the indoor concentration guideline value (indoor concentration of formaldehyde that is desirable for health), some people react to formaldehyde. At present, MUJI furniture products are made with materials that emit as little formaldehyde as possible, but this does not guarantee that no formaldehyde is emitted at all. Especially when storing children's clothing , keep inside plastic bags etc.
  If any allergy symptom appears, it is recommended that you see a doctor.

Usage (Cont'd)

- MUJI furniture products contain formaldehyde absorption/decomposition sheets(*) as part of the packing materials.
  (* Formaldehyde absorption/decomposition sheets made through joint development with Aisin Seiki Co., Ltd.)
  If the product is used in a restricted space, formaldehyde may be re-absorbed by the material if there is nowhere for it to dissipate. Formaldehyde absorption/decomposition sheets are used to reduce the concentration of formaldehyde as much as possible before the product reaches the customer.
  * Effectiveness of the "formaldehyde absorption/decomposition sheet" in the packaging has been expended by the time the package reaches the customer, and it can be disposed of as burnable rubbish.
- Information on "Formaldehyde Absorption/Decomposition Sheets"
  Formaldehyde absorption/decomposition sheets for storage furniture are sold separately.
  We recommend continued use for airtight spaces such as drawers in which formaldehyde may be constantly released in small quantities.

Specifications

Product Name	STORAGE BED/Q/OAK, STORAGE BED/Q/WALNUT		STORAGE BED/K/OAK, STORAGE BED/K/WALNUT
Product Dimensions	W1685 × D2010 × H270mm		W1885 × D2010 × H270mm
Product Weight	Approx. 86kg		Approx. 89kg
Usage	Bed (for 2 person)		
Drawer Dimensions	W856 × D516 × H159mm		
Drawer Withstand Load	Approx. 10kg		
Materials	Oak	Side Rail, Head Board, Foot Board, Drawer Front Panel	Natural Wood Veneer Fibre Board (Oak Veneer Flush Structure), Laminated Fibre Board
		Drawer Unit	Top Board: Plywood, Side Panels: Particle Board
		Drawer Inner Box	Bottom Panel: Printed Paper Overlaid Plywood, Side Banel: Paulownia
		Bed Board, Centre Bar	Plywood
		Centre Bar Leg	Natural Wood (Rubber Wood)
		Coating	Urethane Resin Coating
	Walnut	Side Rail, Head Board, Foot board, Drawer Front Panel	Natural Wood Veneer Fibre Board (Walnut Veneer Flush Structure), Laminated Fibre Board
		Drawer Unit	Top Board: Plywood, Side Panels: Particle Board
		Drawer Inner Box	Bottom Panel: Printed Paper Overlaid Plywood, Side Panel: Paulownia
		Bed Board, Centre Bar	Plywood
		Centre Bar Leg	Natural Wood (Rubber Wood)
		Coating	Urethane Resin Coating
Country of Origin	Vietnam		

Contact Information

For your inquiry about the product, please contact the store where you bought it.

MUJI 無印良品

床 | 保存用

收纳床/加宽双人/橡木
收纳床/特宽双人/橡木
收纳床/加宽双人/胡桃木
收纳床/特宽双人/胡桃木

组装/使用说明书

本次承蒙惠购本商品，在此深表感谢。
使用前请务必仔细阅读本文，并在充分理解的基础上再进行使用。
此外，请务必妥善保管本文，以备随时进行确认。

目录 页

重要通知 (安全注意事项)	34 ～ 36
配件清单	37
各部位名称	37
组装步骤	38 ～ 45
使用方法	46
保养方法	46 ～ 47
使用注意事项	47 ～ 48
产品规格	48
联系方式	48

2016 年 5 月 9 日

重要通知(安全注意事项)　请务必遵守。

为了防止使用者或他人遭受危害和经济损失，本文中记述了确保安全且正确使用的重要内容。
请在充分理解下述内容(标示/图形符号)的基础上仔细阅读本文，并严格遵守所述事项。

●标示说明
按错误使用所造成的危害或损失程度进行分类说明。

⚠ 警告	可能会导致使用者死亡或重伤(※1)的内容。	⚠ 注意	可能会导致使用者遭受伤害(※2)或物质损失(※3)的内容。

●图形符号说明
通过以下图形符号对应严守的内容进行说明。(以下为图形符号范例。)

🛇	不得执行的“禁止”内容。	❗	必须执行的“强制”内容。

※1 所谓重伤，是指因失明或受伤、烫烧伤、骨折、中毒、触电等原因而留下后遗症以及需住院治疗、长期就医的伤势。
※2 所谓伤害，是指无需治疗或住院、长期就医的受伤、烫烧伤。
※3 所谓物质损失，是指住房、家庭财产相关的连带损失。

⚠ 警告

禁止

- 请勿让婴幼儿睡在本产品上。否则可能会摔落地面或窒息等意外受伤。
- 请勿让儿童在无家长监督的环境下单独使用。否则可能导致意外受伤。
- 请勿在床上站立、跳跃。否则可能导致受伤或产品损坏。
- 请勿直接坐着或站在床头板、床尾板、侧架或床板上。否则可能导致受伤或产品损坏。
- 折叠床褥时请勿站在床板上折叠。
  负担过重，床板损坏，可能导致意外受伤。

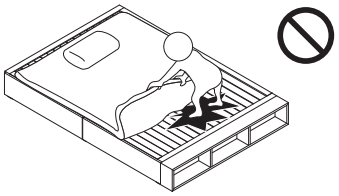

- 在取下床板的状态下，请勿站在抽屉组的顶板上，或用手施压。否则可能会导致顶板损坏而受伤。

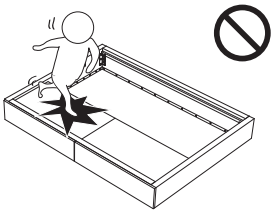

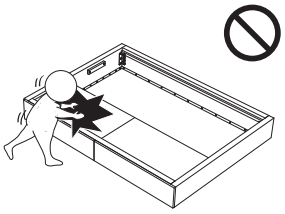

- 请勿对局部施加过度负重。否则可能导致商品损坏。
- 请在规定人数范围内使用。否则可能因摔倒或主体损坏而导致受伤。
- 主体破损时，请立即停止使用。破损后如果持续使用，可能会导致受伤。
- 请勿在床上吸烟。否则可能会导致火灾等。
- 请勿靠近火炉等暖气设备。过于靠近热源可能会引起火灾。
- 请注意不要使产品压住家电产品的电源线。否则可能会因电源线断裂而导致触电、火灾。
- 请勿自行拆卸或改造。否则可能导致床损坏而发生受伤的危险。
- 包装材料请放置于婴幼儿无法触及的场所。否则可能因包装材料套住头部阻碍嘴或鼻的呼吸而导致窒息的危险。

⚠注意	
禁止	● 请勿单独使用主体(上面为床板的状态)。否则可能导致受伤或产品损坏。请铺设床垫或床褥等使用。 ● 请勿使用非专用床垫。否则可能导致床损坏而发生受伤的危险。 ● 请勿乘坐在抽屉上方或大力拉拽抽屉。可能会造成破损而受伤。 ● 请勿在抽屉内放置超过承重的物品。可能因为商品的变形或损坏而导致受伤。此外，可能会损伤地面。 ● 请勿在床的周围设置容易倾倒的家具和物品。否则可能在发生地震或其他原因的摇晃时等而被掉落物体砸伤。 ● 请勿在床的设置场所的上方放置可能会掉落的物品。否则可能在发生地震时等被掉落物体砸伤。 ● 移动床时，请勿在地面上拖动。否则可能导致受伤或商品损坏、划伤地面。 ● 床板请按照正确方向设置。逆向设置可能导致床损坏而发生受伤的危险。 ● 请勿使用“电动工具”安装组装零件。 ● 拉动抽屉时请勿触摸可动部。否则可能导致夹住手指等受伤。 ● 请勿在室外使用。弯曲、歪斜或开裂可能会导致受伤。
严守	● 刚开始使用时，请务必对室内进行充分换气。木材粘合剂等中可能会含有甲醛残留物，易导致化学物质过敏体质者出现过敏症状。尤其收纳婴幼儿的衣物品等时，请先放入塑料袋内再收纳。 ● 请与墙面之间保持一定的空隙，以确保空气流通(10cm左右)。否则空气滞留易导致发霉或螨虫繁殖而危害健康。此外，如果直接接触墙壁，还可能导致墙纸变色。 ● 请定期进行房间的换气。尤其在下述环境下易导致发霉或螨虫繁殖而危害健康。 ・高湿度的季节 ・冬季等外部冷空气与室内温度产生温差而导致结露的环境 ・过度使用加湿器 ● 请定期从床上取下床垫及床褥。否则床垫及床褥内部的温度差、湿度易导致发霉而危害健康。尤其床褥容易积淀湿气，短期内也容易发霉或出现螨虫，需要频繁换气。 ● 请对收纳部分进行防湿处理。收纳部分容易积存湿气，请使用市面销售的除湿剂(除湿用)等，并定期换气。此外，脏污可能会导致发霉，请去除脏污后再收纳。 ● 组装时，请务必确保两人以上共同作业。 ● 移动时，清空收纳物品后，请务必确保两人以上共同作业。如果单人拖动等强行搬动，则可能导致受伤或商品损坏。 ● 因搬家等原因而需跨越房间进行移动时，请将其恢复组装前状态后再搬动。零部件脱落可能会导致受伤或商品破损。 ● 请定期检查螺栓等金属零部件有无松动或摇动，一旦发现松动，请立即将其紧固。否则可能导致摇动、异常声响、商品损坏而受伤。 ● 地面若为木地板或榻榻米等，请务必铺设铺垫物等后再使用。可防止地面损伤。 ● 地面若为软木地板，请务必铺设铺垫物等后再使用。可防止床脚(为木质时)涂料与地面之间发生反应而产生污垢。 ● 组装或设置时请铺设铺垫物以免损伤地面和已有的家具。

请求(其他注意事项)	
	● 请将床水平放置于地面平坦的场所。在晃动的情况下使用可能会导致商品变形或歪斜。 ● 请勿在阳光或灯光直射场所、暖炉和空调等冷暖气设备的风口处以及湿度极低的室内使用。否则可能导致床变形、变色或表面材料出现裂纹。 ● 仅铺设床褥时，必须配合收纳床追加台(另售)使用。 ● 请按各地官方规定对开箱后的包装材料进行正确的处理。 ● 保养时，请勿使用天那水等有机溶剂或漂白剂等。

配件清单

橡木 / 胡桃木 共通、加宽双人 / 特宽双人 共通

※ 各清单中，橡木 / 胡桃木皆共通。此外，加宽双人 / 特宽双人皆共通。

Ⓐ抽屉组 抽屉内箱 ×2	Ⓑ抽屉前板/左 窄 宽 ×1	Ⓒ抽屉前板/右 宽 窄 ×1	Ⓓ床头床尾板/左 中央杆扣挂金属件 与Ⓔ的孔位置不同。 ×1	Ⓔ床头床尾板/右 中央杆扣挂金属件 与Ⓓ的孔位置不同。 ×1	Ⓕ侧架 ×1
Ⓖ抽屉组上置横木 ×1	Ⓗ床板/开放空间用 ※ 带拉手×2 特宽双人的情况 加宽双人的情况 拉手 拉手		Ⓘ床板/抽屉组用 ※ 无拉手 ×2	Ⓙ中央杆 ×1	Ⓚ中央杆脚 ×1

组装零件

ⓐ 螺栓/大 长4cm ×15	ⓑ 螺栓/中 长2.5cm ×6	ⓒ 螺栓/小 长2cm ×12	ⓓ 连结螺栓 长2.5cm ※ ⓓ与ⓔ已先安装。 ×4	ⓔ 连结螺母 ×4	ⓕ 弹簧垫圈 ×29	ⓖ 垫圈 ×41
ⓗ 抽屉制动器 (已安装于Ⓐ抽屉组。) ×4	ⓘ 毛毡 ×30	ⓙ 毛毡 ×5	ⓚ 遮蔽贴纸 ×6(预备2)	ⓛ六角扳手(M5) ×2	ⓜ抽屉前板安装夹具 ×1	

各部位名称

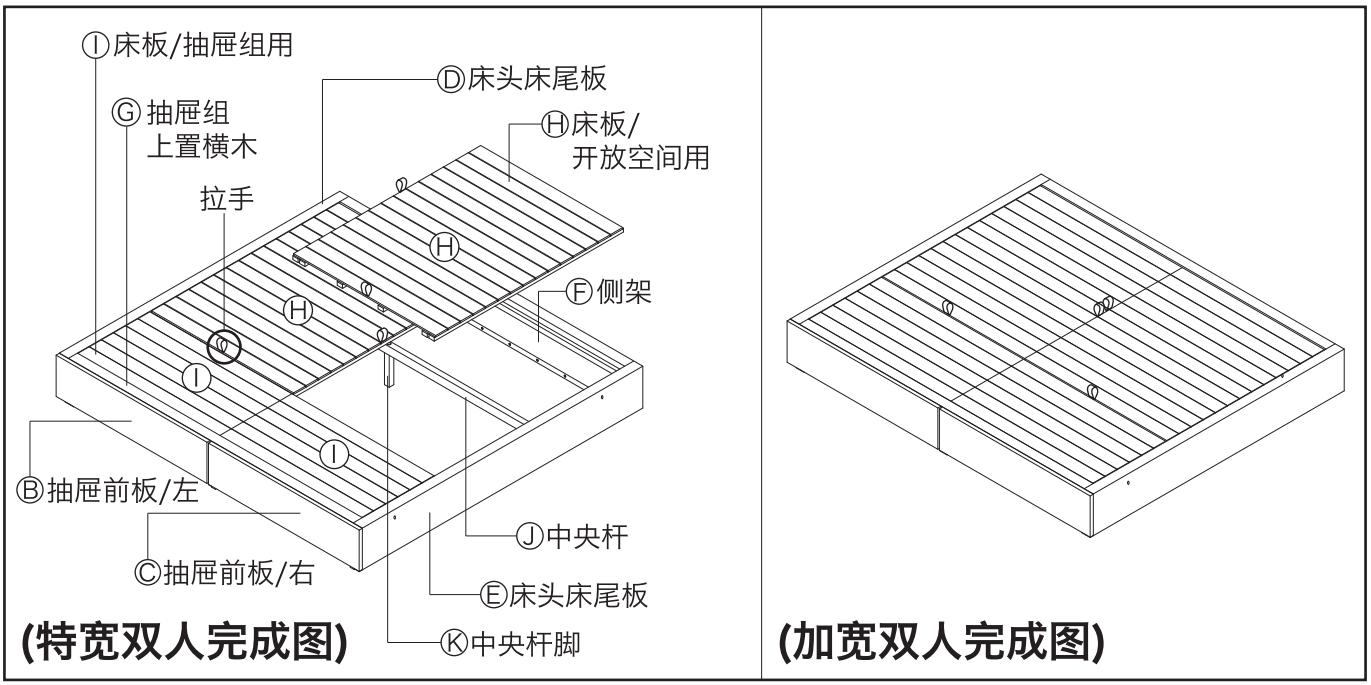

组装步骤

橡木 / 胡桃木 共通、加宽双人 / 特宽双人 共通

※ 橡木/胡桃木的组装步骤皆共通。
※ 各尺寸的组装步骤皆共通，插图使用特宽双人尺寸。

⚠ 注意	● 组装时，请务必确保两人以上共同作业。一人操作可能会因商品损坏或掉落而造成受伤。 ● 组装时请勿使用电动工具。过度施压会造成商品损坏而受伤。 ● 请在组装一周后重新紧固螺栓。开始使用时出现松动仍照常使用的话，可能会导致损坏或受伤。

1 请先确认床的设置位置，然后在组装场所铺设铺垫物以保护地面。
(为了避免组装后再移动，请尽量在设置位置附近面向设置方向进行组装。)

2 在将抽屉从Ⓐ抽屉组稍微拉出的状态下，拆除ⓗ抽屉制动器，抽出抽屉内箱。
※ 由于ⓗ抽屉制动器在组装步骤16会再次组装，请先保管。

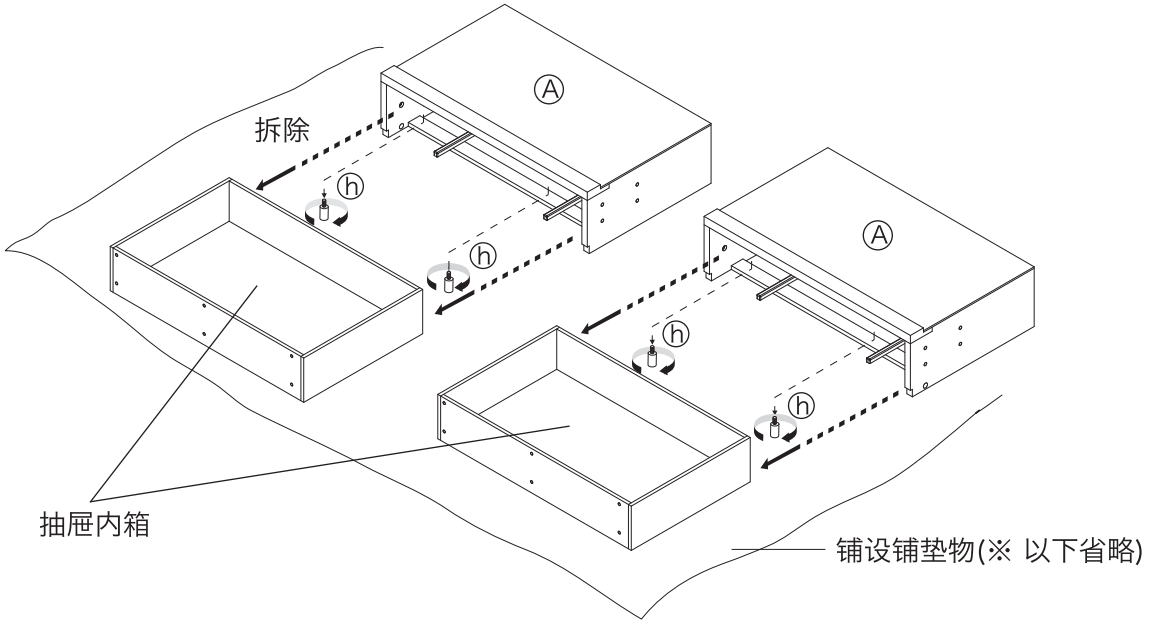

3 请参考以下插图在主体各配件底部粘贴ⓘ毛毡并注意勿使其剥落。
※ 组装后出现异常声响或与地板表面出现些许间隙时，请根据需要使用市面销售的毛毡等。
※ 抽屉组请在组装步骤2抽屉内箱取出的状态下进行粘贴。

请求 **(其他注意事项)**	请使用毛毡保护地面不被划伤。粘贴前，请先将粘贴位置上的灰尘等附着物擦拭干净。带有附着物将会导致粘着力下降。粘贴后，请对粘贴面整体进行按压，确保粘合均衡。

加宽双人 / 特宽双人 毛毡×30块

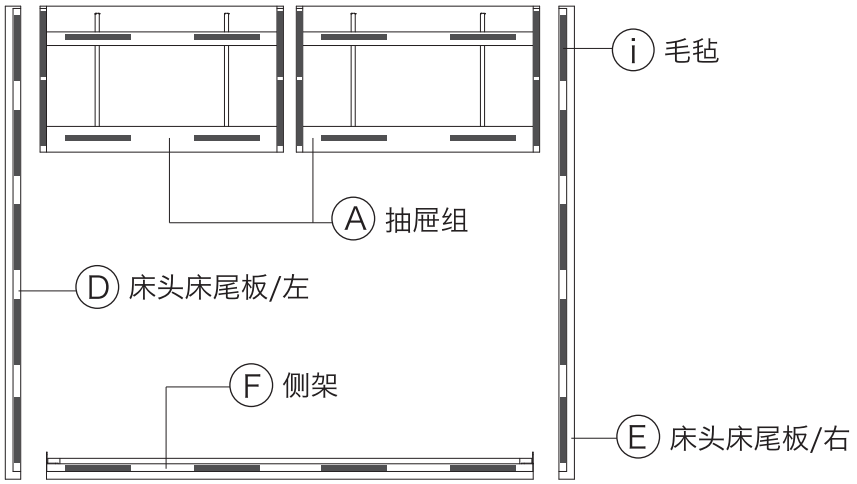

※ 插图使用的为 特宽双人 尺寸。

4

① 从ⓔ连结螺母拆下ⓓ连结螺栓，先将2个配件分开。
② 请使用ℓ六角扳手将Ⓐ抽屉组通过ⓓ连接螺栓ⓔ连接螺母ⓕ弹簧垫圈ⓖ垫圈连结在一起。(合计4处)

①

②

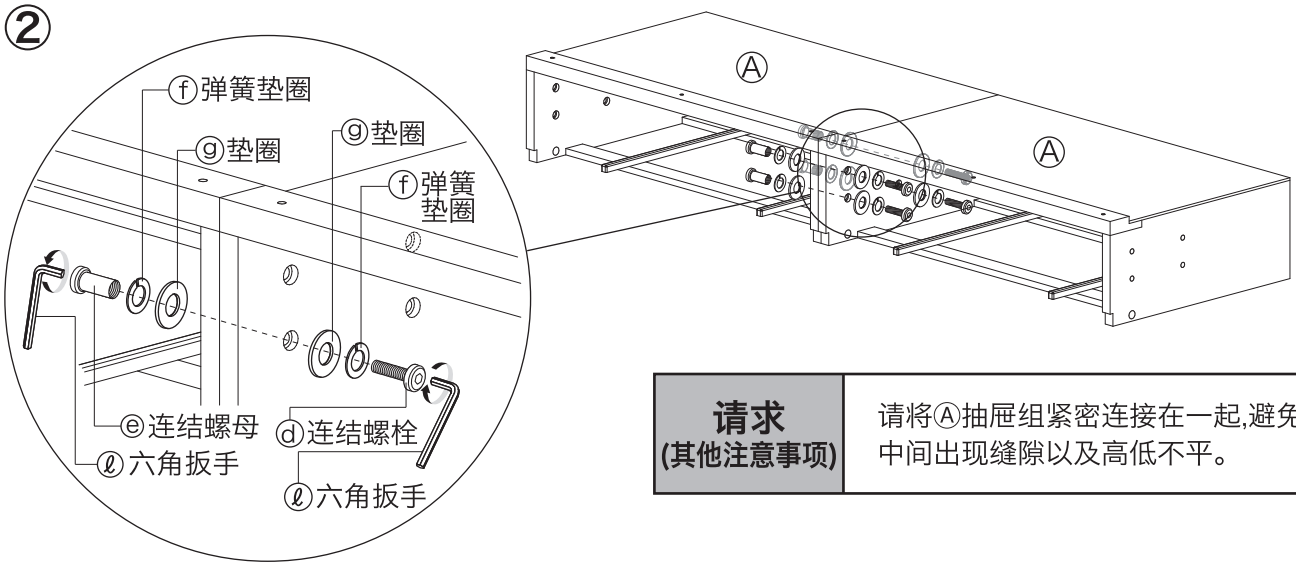

请求 (其他注意事项)	请将Ⓐ抽屉组紧密连接在一起,避免中间出现缝隙以及高低不平。

5

使用ⓐ螺栓/大ⓕ弹簧垫圈ⓖ垫圈，以ℓ六角扳手将Ⓓ床头床尾板/左与Ⓔ床头床尾板/右轻轻拧在抽屉组上。(合计8处)(在组装步骤 **7** 中将其紧固。)

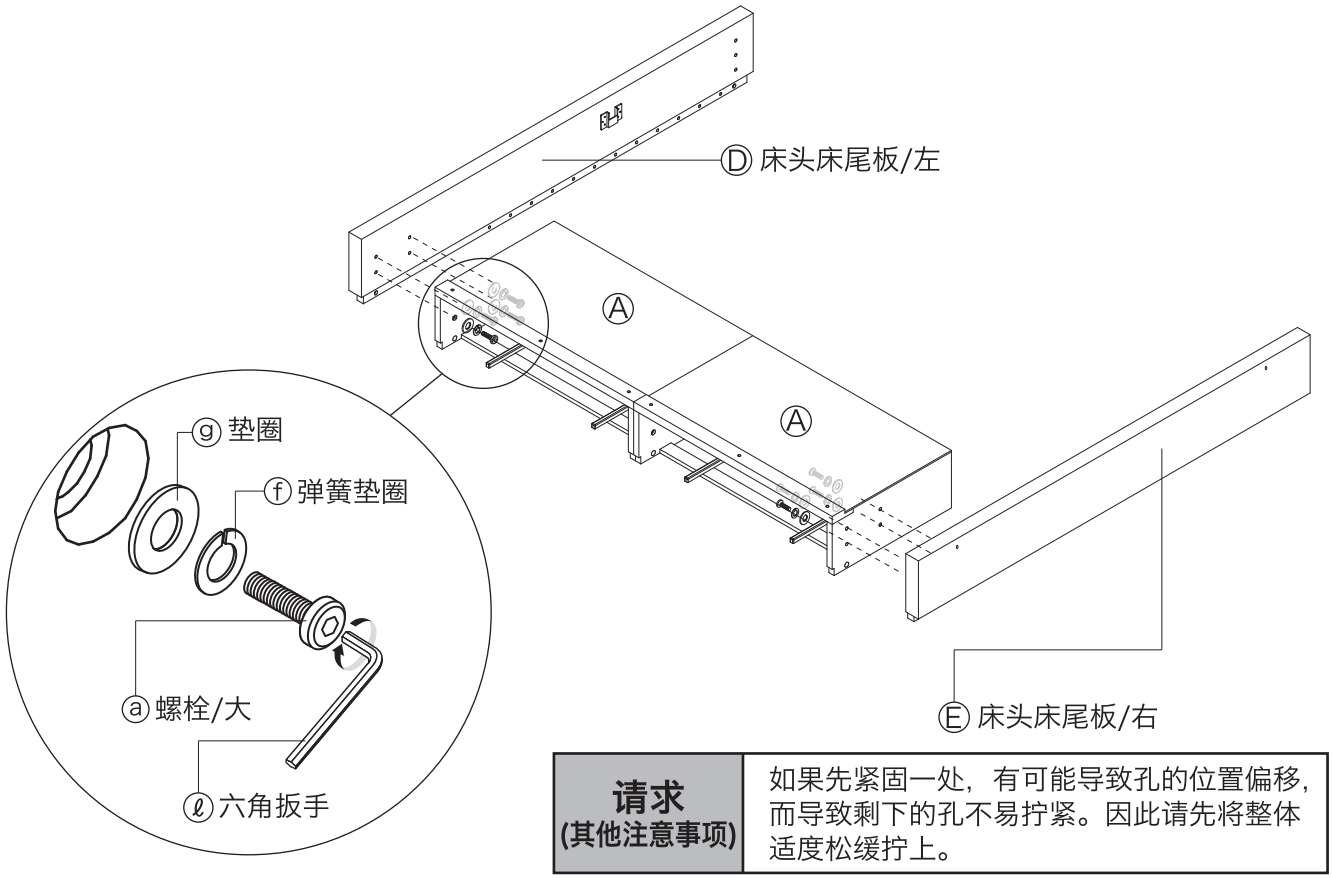

请求 (其他注意事项)	如果先紧固一处，有可能导致孔的位置偏移，而导致剩下的孔不易拧紧。因此请先将整体适度松缓拧上。

6 在ⒹⒺ床头板/床尾板上使用ⓑ螺栓/中ⓕ弹簧垫圈ⓖ垫圈，以ⓛ六角扳手轻轻拧紧并安装Ⓕ侧架。(合计6处)(在组装步骤 **7** 中将其紧固。)

请求 (其他注意事项)	如果先紧固一处，有可能导致孔的位置偏移，因而导致剩下的孔不易拧紧。因此请先将整体适度松缓拧上。

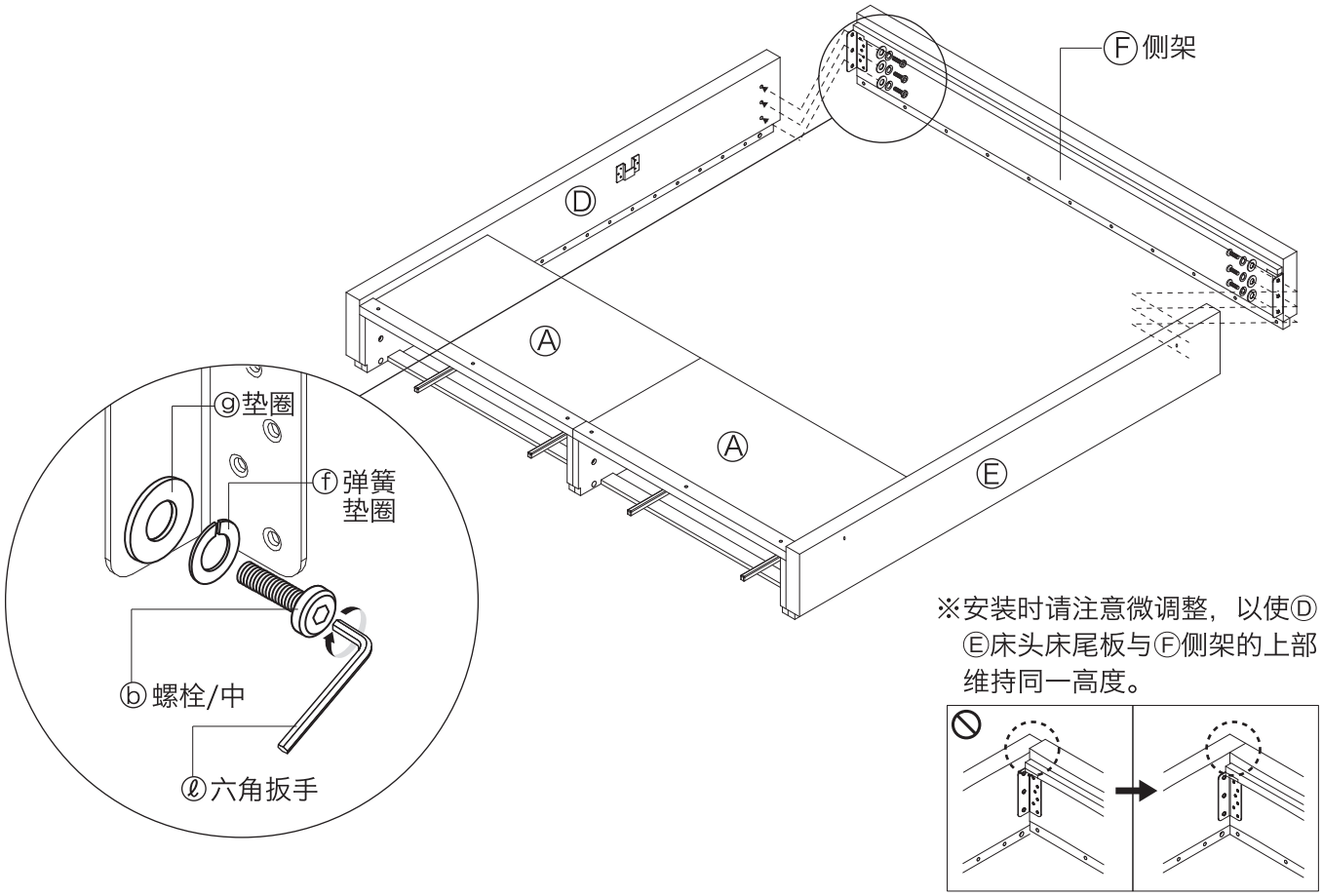

※安装时请注意微调整，以使ⒹⒺ床头床尾板与Ⓕ侧架的上部维持同一高度。

7 ① 在Ⓐ抽屉组的上方使用ⓐ螺栓/大ⓕ弹簧垫圈ⓖ垫圈，以ⓛ六角扳手拧紧Ⓖ抽屉组上置横木。
※ 如果先紧固一处可能造成孔的位置偏移。请先将整体轻轻拧紧，最后再确实紧固。
② 在组装步骤 **5** **6**，请将已先轻轻拧紧的螺栓分别完全固定，同时注意整体有无松动或偏移。

请求 (其他注意事项)	如果先紧固一处，有可能导致孔的位置偏移，因而导致剩下的孔不易拧紧。请先将整体轻轻拧紧，最后再确实紧固。

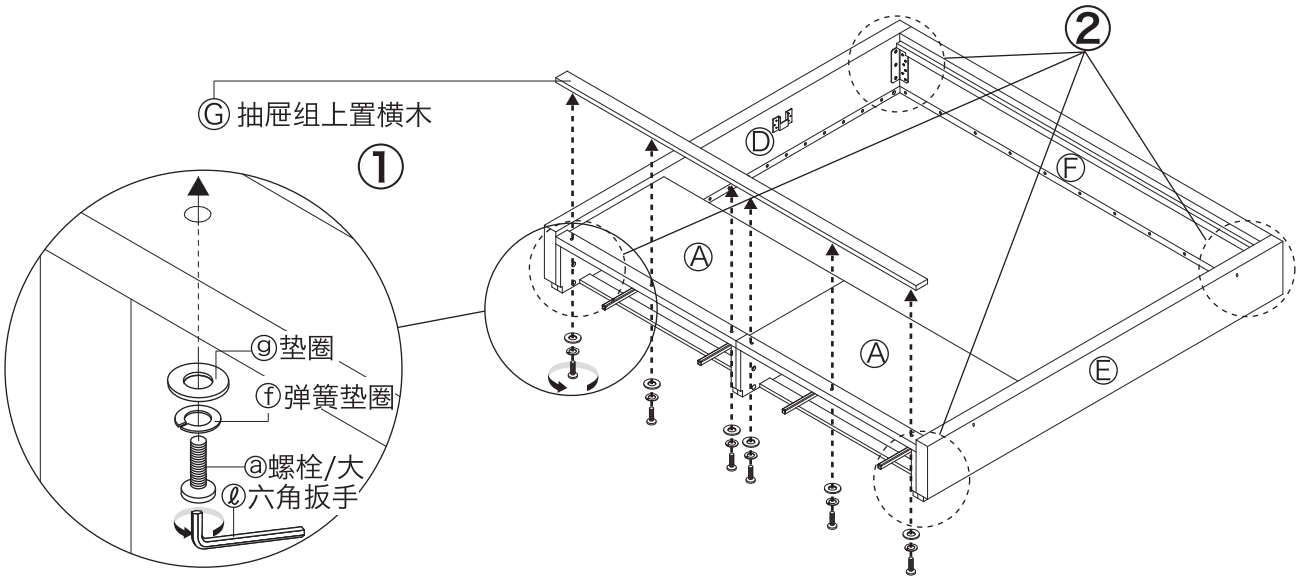

8

① 请在Ⓚ中央杆脚的底面粘贴ⓙ毛毡。
② 请参考插图，在Ⓙ中央杆两端的金属件部分粘贴ⓙ毛毡。
※ 组装后出现异常声响或与地板表面出现些许间隙时，请根据需要使用市面销售的毛毡等。

注意	请使用毛毡保护地面不被划伤。粘贴前，请先将粘贴位置上的灰尘等附着物擦拭干净。带有附着物将会导致粘着力下降。粘贴后，请对粘贴面整体进行按压，确保粘合均衡。

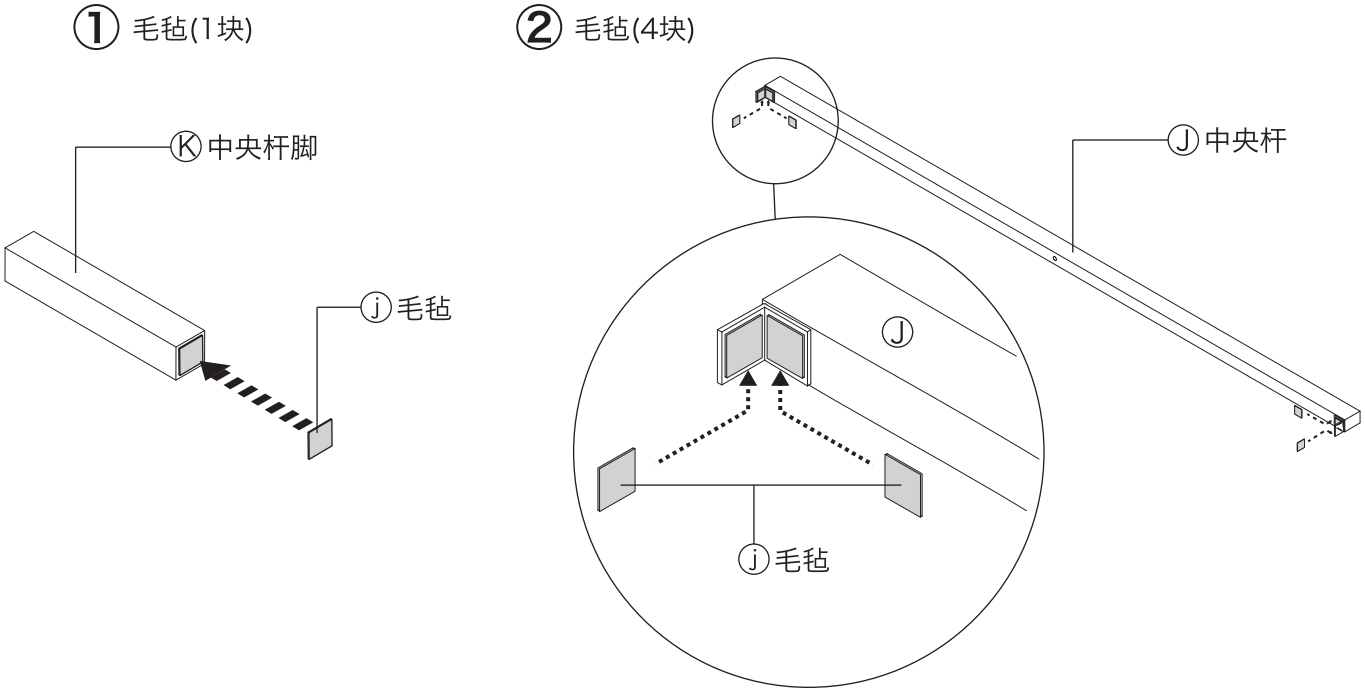

9

① 在床头床尾板侧面的中央杆扣挂金属件上，扣住Ⓙ中央杆两端的金属件固定。
② 在Ⓙ中央杆上安装Ⓚ中央杆脚。在Ⓙ中央杆的中间部位上，使用ⓐ螺栓/大ⓕ弹簧垫圈ⓖ垫圈，以ⓛ六角扳手拧紧Ⓚ中央杆脚。

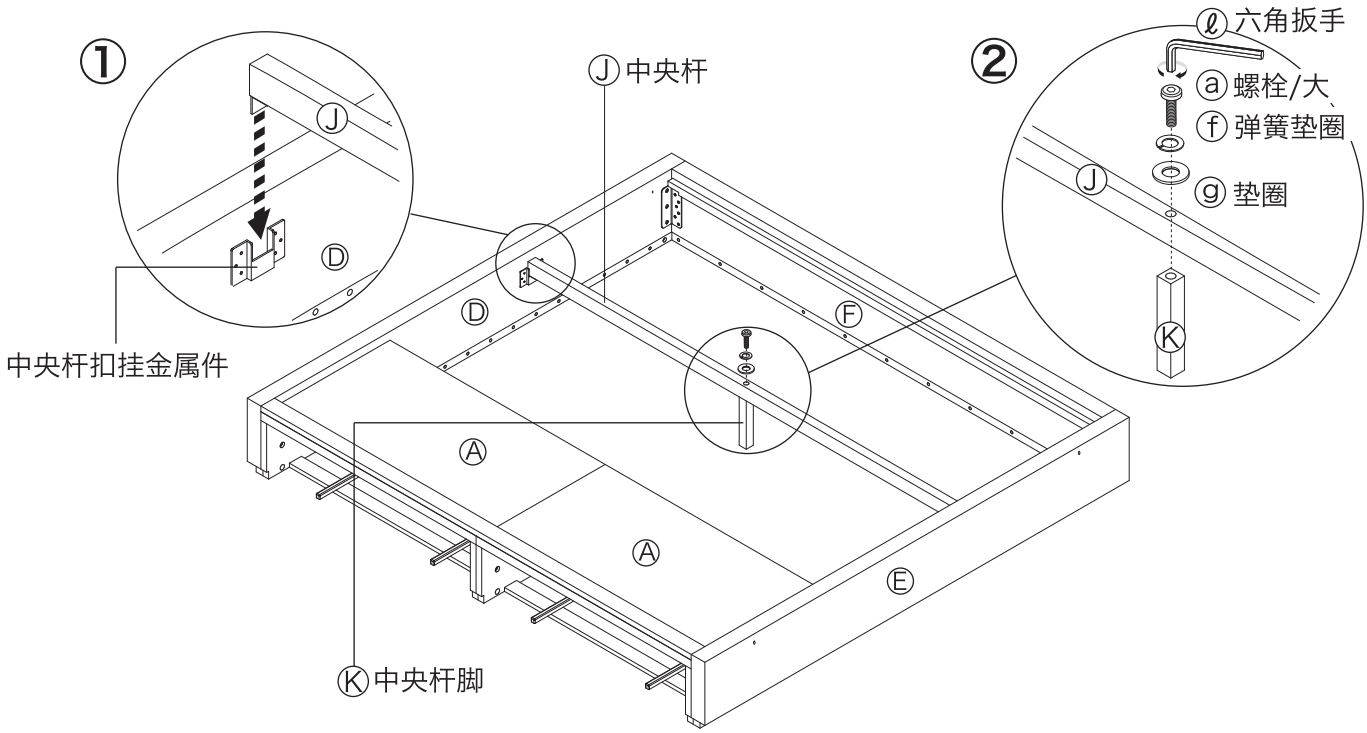

10

① 在Ⓐ抽屉组的上方放置Ⓘ床板/抽屉组用。
② 在开放空间的上方放置Ⓗ床板/开放空间用。
有拉手的部件为Ⓗ床板/开放空间用。

注意 严守	
	● Ⓗ床板/开放空间用需区分方向。请参照插图按照正确方向设置。逆向设置可能导致床板掉落或强度下降而造成受伤。 ● 有拉手的部分请朝着内侧。(参照插图A) ※ 设置时，请将侧架的床板支撑木条确实放在Ⓙ中央杆与Ⓐ抽屉组的上方。

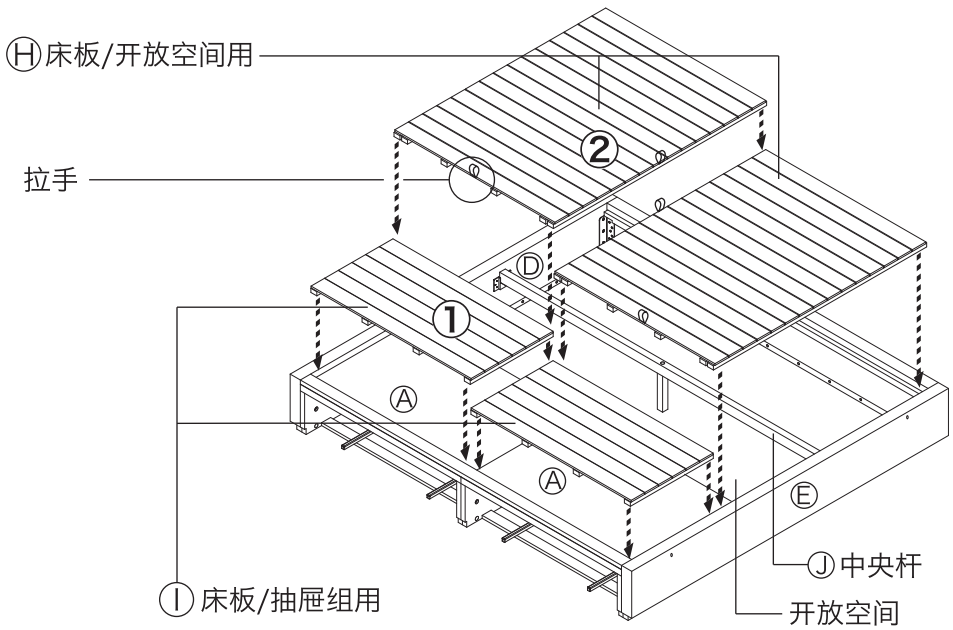

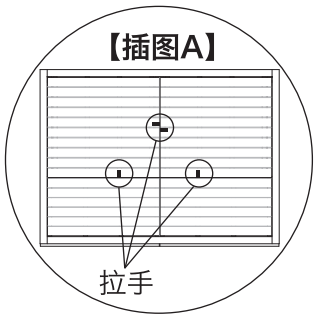

11

在组装步骤 **2** 先取下的个别抽屉内箱上，安装Ⓑ抽屉前板/左与Ⓒ抽屉前板/右。
※ 抽屉有左右2个。
将各抽屉内箱的底面前侧的2个“位置辅助件(塑料制)”相对于抽屉前板，按照下图密合。

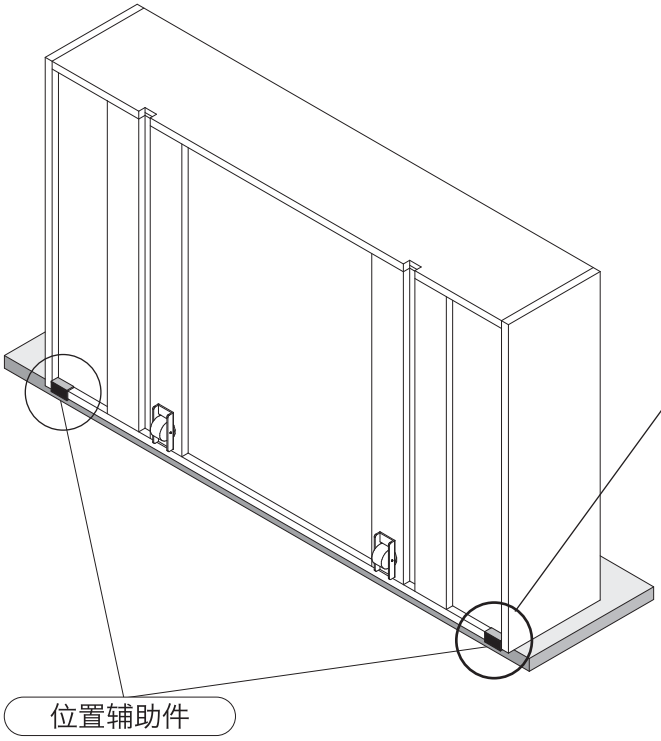

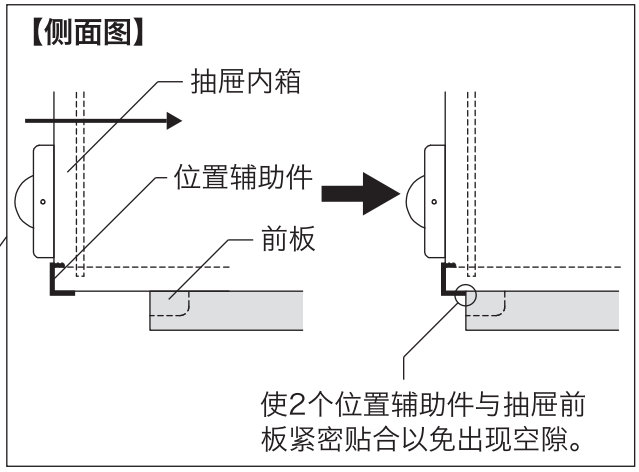

12 在组装步骤 **11** 对准位置后，使用ⓒ螺栓/小ⓖ垫圈，以ⓛ六角扳手轻轻拧紧ⒷⒸ抽屉前板。(各6处、合计12处)

※ 由于在组装步骤 **13** 会调整抽屉前板的位置，请勿完全拧紧。

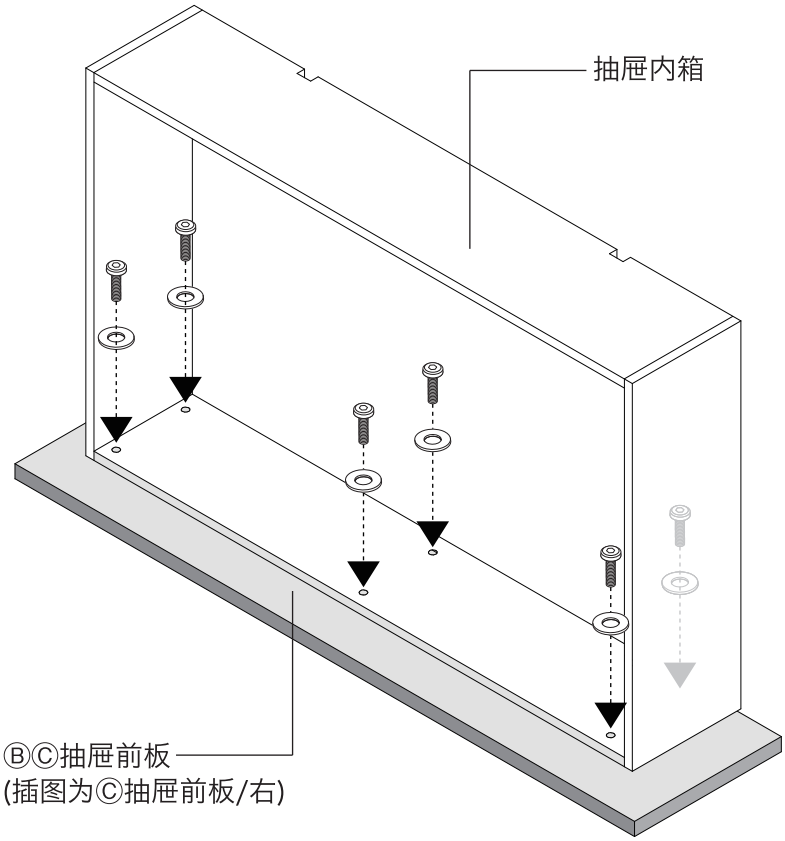

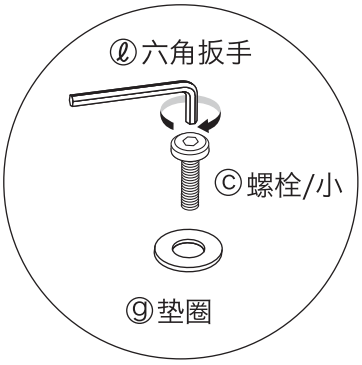

13 在Ⓑ抽屉前板/左与Ⓒ抽屉前板/右的内侧(短边)，如图将ⓜ抽屉前板安装夹具对准抽屉前板与抽屉内箱的位置，避免出现空隙。

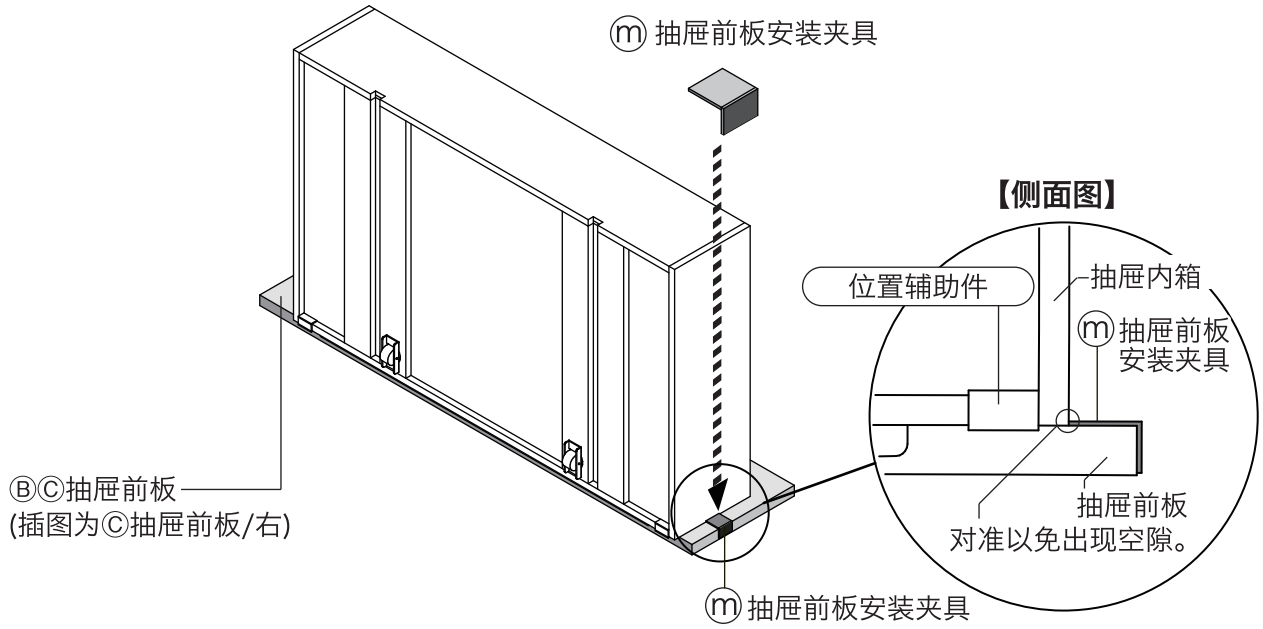

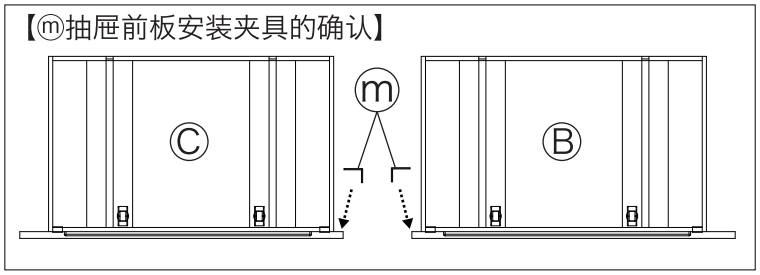

14

① 为了避免在组装步骤 11 12 13 对齐的(位置辅助件/ⓜ抽屉前板安装夹具的)位置偏移，请压住并使用ⓒ螺栓/小ⓖ垫圈，以ⓛ六角扳手完全固定。

② 最后拆下ⓜ抽屉前板安装夹具。

※ 位置辅助件为固定式，请勿拆除。

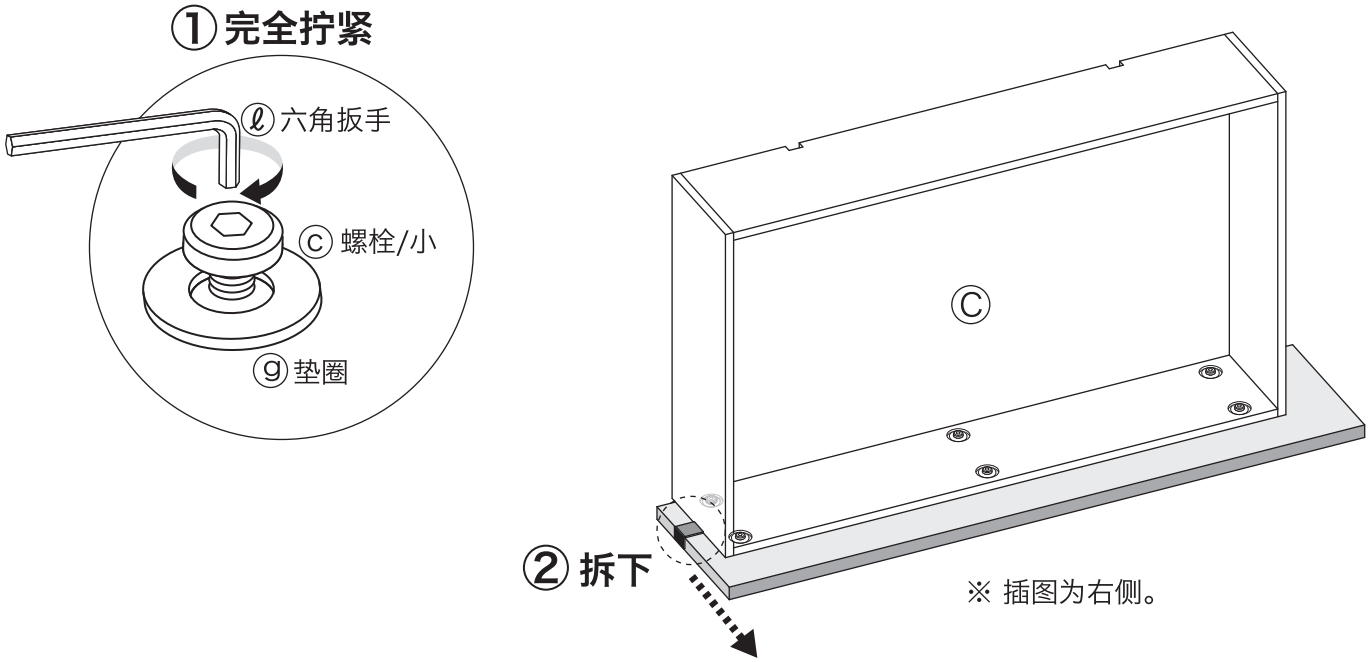

15

将在组装步骤 11 ～ 14 组装的抽屉内箱放回Ⓐ抽屉组。

※抽屉需区分左右。注意ⒷⒸ抽屉前板的位置，将抽屉放回Ⓐ抽屉组。

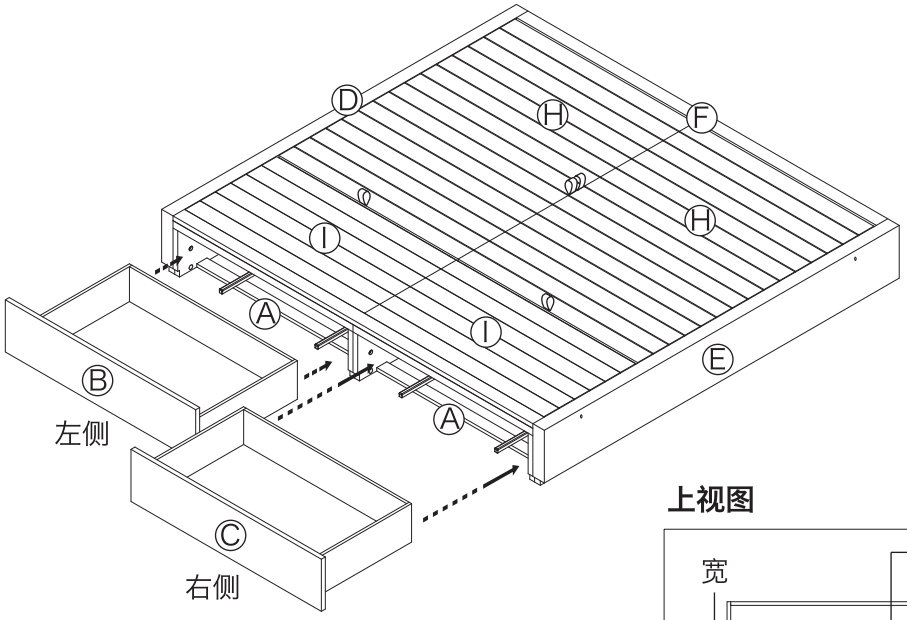

上视图

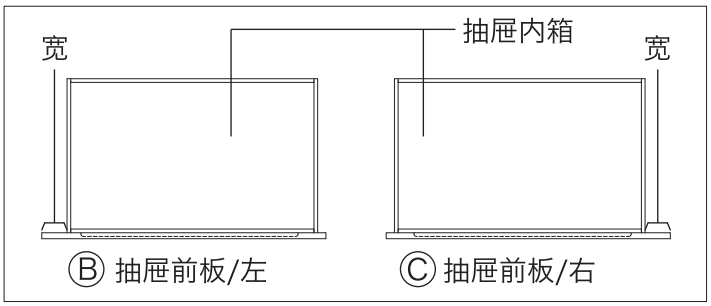

※ 插图使用的为 特宽双人 尺寸。

16

① 如图，在稍微拉出抽屉内箱的状态下，安装在组装步骤 **2** 拆下的ⓗ抽屉制动器。
② 在ⒹⒺ床头床尾板/左右的连接销孔粘贴ⓚ遮蔽贴纸即完成。
※ 如果与另售的追加台/床头板配合使用会使用此孔，请勿贴上ⓚ遮蔽贴纸。

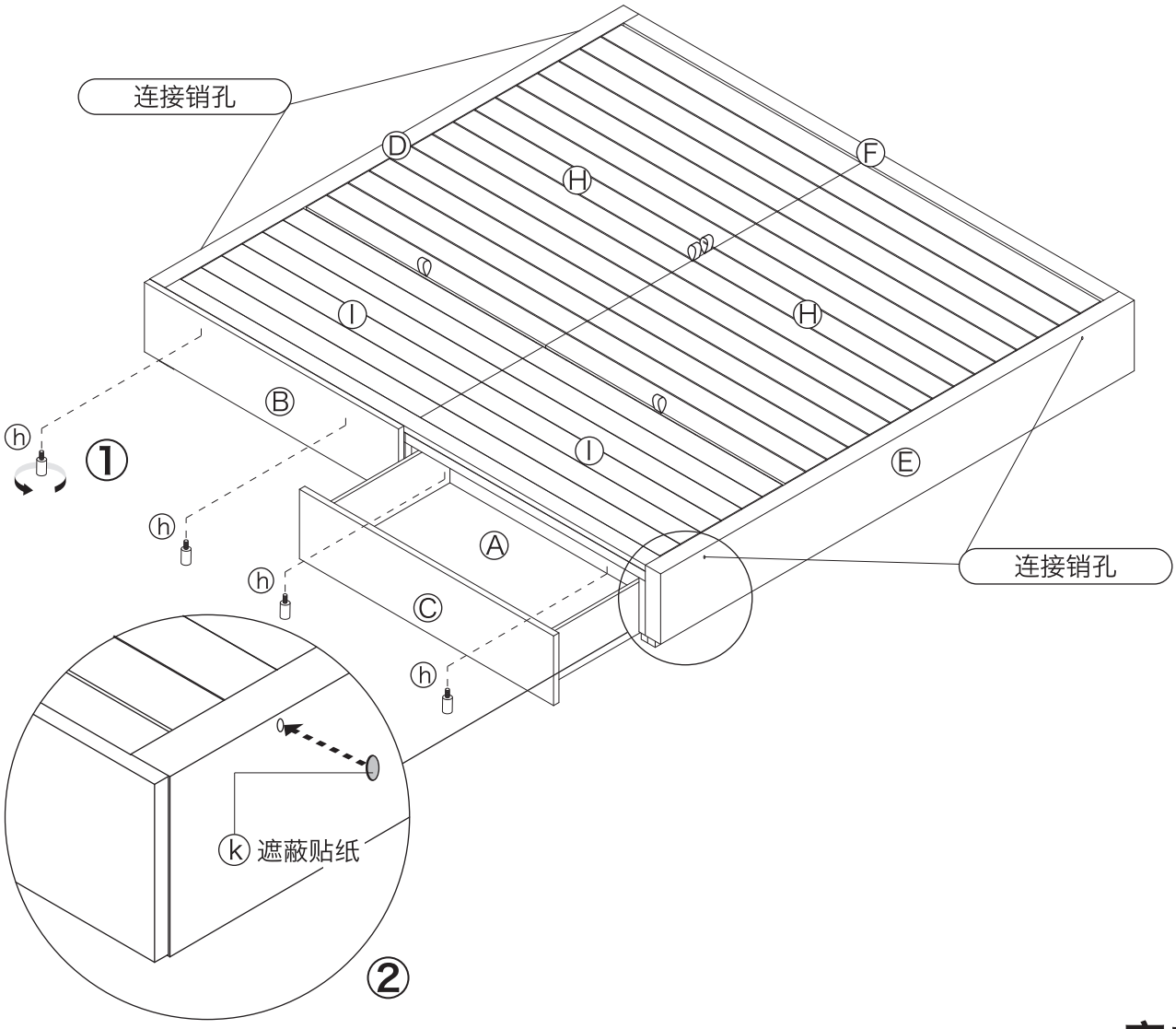

完成

使用方法

床垫的设置方法

● 请将床垫放置于床板上进行使用。

床褥的设置方法

● 请先安装“ 收纳床/追加台”(另售)，将床褥放在床板与追加台的上方使用。

关于移动

● 移动已组装的床时至少需有2名成人，避免在地面上拖动，务必用双手托着床头板及床尾板的下方，同时向上抬起搬运。

● 因搬家等原因而需跨越房间或上下楼梯进行移动时，请将其恢复组装前状态后再搬动。

⚠注意	移动床时，请务必确保2人以上共同作业，且勿在地面上拖动。否则可能导致受伤或商品损坏、划伤地面。

关于报废

● 请按各地方官方规定的方式进行报废处理。

保养方法

木质部分的保养方法

● 涂装面的灰尘请用软布或掸子轻轻除去。若用硬布或在附着灰尘等的情况下直接擦拭可能会留下细小划伤。一般使用软布干擦即可。

● 污垢严重时，请用浸透中性洗涤剂稀释液的布擦除污垢，然后再用清水浸湿的布将洗涤剂擦拭干净。接着用柔软的干布擦拭后使其自然风干。

● 请注意，长时间接触化学抹布可能会导致变色、表面剥落等现象。

金属部分的保养方法

● 一般保养时使用软布干擦即可。

● 污垢严重时，请用经过3～5%稀释的中性洗涤剂将布浸透后擦除污垢，然后再用清水浸湿的布将洗涤剂擦拭干净。然后用柔软的干布擦拭后使其自然风干。

● 请在金属部薄薄地涂上一层防锈润滑油，再用软布轻轻地擦拭干净。

床垫的保养方法

● 若有指定的床垫保养方法，则请根据该方法进行保养。

● 若无指定的保养方法，请按每3～4个月1次的频率将床垫上下或正反交替使用，由此可延长床垫的使用寿命。(有些床垫的反面可能无法使用，请确认后再使用。)此外，为了确保卫生，请每年至少在阳光下晾晒一天。

● 与一般的床相比，湿气容易积淀，所以容易产生湿气而造成的发霉或螨虫。请定期立起床垫换气。

※ 尤其容易出汗的夏季与湿气较重的梅雨时期需要特别注意。此外，冬季用被较厚，可能也容易积淀湿气，敬请注意。

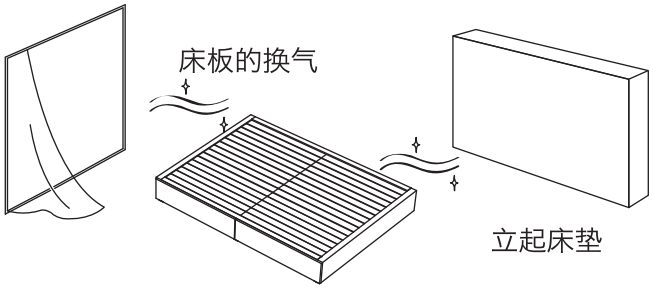

床褥的保养方法

● 若有指定的床褥保养方法，则请根据该方法进行保养。

● 床褥与床垫相比，汗水等湿气容易浸透到床板，长期铺设容易发霉。起床后取下盖被，分别单面轮流叠放等，注意频繁换气。此外，请约每周一次,定期洗涤被褥套以及晾晒床褥等。

保养方法(续)

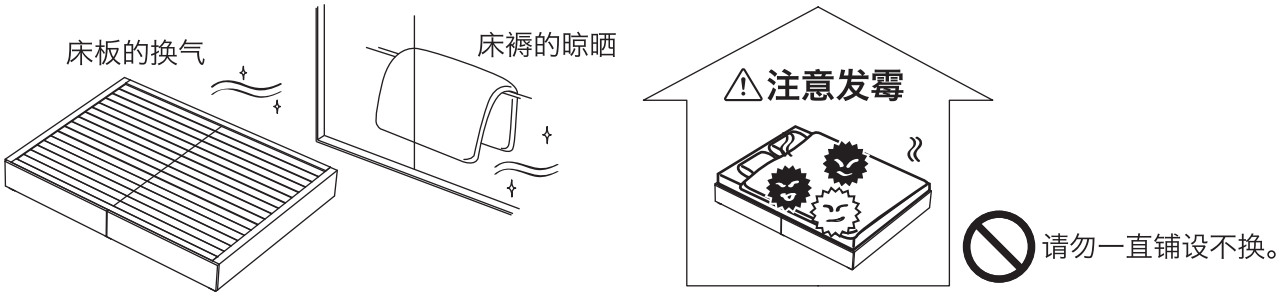

收纳部分的湿气对策

● 收纳部分容易积淀湿气，请使用市面销售的除湿剂(除湿用)等定期换气。此外，脏污可能会导致发霉，请去除脏污后再收纳。

保养/检查

● 请定期检查螺栓等金属零部件有无松动或摇动，一旦发现松动，请立即将其紧固。可用来防止受伤、损坏或地面损伤。

● 请定期清理滑轮的脏污。

● 发现虫害时，请立即进行杀虫及防虫处理。若置之不理则可能导致虫害范围扩大。

使用注意事项

关于天然木材

● 本商品采用天然木材(刨切单板)制作，木纹及色调等均具有天然木材特有的个体差异。因此，商品会在木纹及色调上存在差异，敬请谅解。

● 天然木材(刨切单板)根据以下条件，可能会出现开裂或弯曲等，敬请注意。

①请尽量避免在阳光直射的场所使用。难以避开阳光直射的场所，请尽量使用窗帘等遮挡。
②请尽量避免在冷暖气设备附近使用。请务必不要在冷暖气设备风口处使用。
③尤其是冬季的暖气会使室内极度干燥，因而导致天然木材发生开裂、弯曲。

关于甲醛对策

● 何谓甲醛

据说甲醛是导致病态建筑综合症的物质之一。是一种在常温下会气化的无色且具有刺激性气味的化学物质，除了家具以外，建筑材料、粘贴墙纸使用的粘合剂等中也均含有这种物质。由于会逐渐扩散，所以如果长时间滞留于被甲醛污染的室内环境，将会刺激眼睛、导致咽喉产生不适的刺激感。如果浓度过高，还可能导致呼吸困难。

● 请对房间进行换气。

⚠注意	设置家具时，请务必对室内充分换气。否则可能导致化学物质过敏体质者及婴幼儿等出现过敏症状。

甲醛易在空气中扩散，故请在日常随时对室内进行充分换气。同时设置多款家具时，请尽量开大窗户，对室内进行充分换气。室内温度一旦升高，甲醛可能出现加速扩散的倾向，所以在夏季长时间门窗紧闭时，请务必确保充分换气。为了提高换气效率，建议同时打开多扇窗户，开启换气扇、电风扇、空气循环风扇等。

● 致化学物质过敏体质的用户

除甲醛以外，其他导致病态建筑综合症的化学物质在容许量上也均因人而异。因此，即使浓度在室内浓度标准值(不会影响健康的甲醛室内浓度值)以下，也会存在过敏反应体质的用户。我们在目前的无印良品家具上已尽力使用甲醛含量较少的材料，但依然无法完全阻止扩散，故请多加注意。尤其收纳婴幼儿的衣物等时，请先放入塑料袋内再收纳。

使用注意事项(续)

● 无印良品的家具在封装出厂时均已放入甲醛吸附/分解纸(※)。

(※ 甲醛吸附/分解纸：与爱信精机株式会社共同开发)

甲醛在狭窄的空间内无处可逃，可能再次被材料吸附。因此，为了尽量降低送达顾客手中的商品所附甲醛浓度，我们在封包中放入了甲醛吸附/分解纸。

※ 封包中的“甲醛吸附/分解纸”在运输等过程中性能已下降，故请作为可燃垃圾处理。

● “收纳家具专用甲醛吸附/分解纸”简介

收纳家具专用甲醛吸附/分解纸为另售商品。甲醛会在抽屉等密封空间等持续不断扩散，所以建议持续使用。

产品规格

产品名称	收纳床/加宽双人/橡木、收纳床/加宽双人/胡桃木		收纳床/特宽双人/橡木、收纳床/特宽双人/胡桃木
产品尺寸	长1685×宽2010×高270mm		长1885×宽2010×高270mm
产品重量	约86kg		约89kg
用　　途	床(2人用)		
抽屉尺寸	长856×宽516×高159mm		
抽屉承重	约10kg		
材　　质	橡木	侧架、床头板、床尾板、抽屉前板	天然木材装饰单板贴面纤维板(橡木刨切单板中空芯构造)、装饰单板贴面纤维板
		抽屉组	顶板：胶合板、侧板：刨花板
		抽屉内箱	底板：装饰单板贴面纤维板、侧板：桐材
		床板、中央杆	胶合板
		中央杆脚	天然木材(橡胶木)
		涂装	聚氨酯树脂涂装
	胡桃木	侧架、床头板、床尾板、抽屉前板	天然木材装饰单板贴面纤维板(胡桃木刨切单板中空芯构造)、装饰单板贴面纤维板
		抽屉组	顶板：胶合板、侧板：刨花板
		抽屉内箱	底板：装饰单板贴面纤维板、侧板：桐材
		床板、中央杆	胶合板
		中央杆脚	天然木材(橡胶木)
		涂装	聚氨酯树脂涂装
执行标准	GB/T 3224-2008		
原 产 国	越南		

联系方式

有关商品的咨询，请联系购买的代理商。

无印良品(上海)商业有限公司
注册地址：上海市静安区石门一路211号6楼
电话：021-6375-6677
www.muji.com.cn