# MUJI 無印良品

保存用

## 壁に付けられる家具３連ハンガー

## 組立・取扱説明書

この度は本商品をお買い上げいただき、誠にありがとうございます。
ご使用前に本書をよくお読みいただき、内容を理解した上で、正しく組み立て、正しくお使いください。また、本書はいつでも確認できるように大切に保管してください。

2021 年 11 月 10 日

### 重要なお知らせ（安全上のご注意）

**ここに示した警告・注意事項はお使いになる方や他の人への危害や損害を未然に防ぐためのものです。必ずお守りください。**

🚫 してはいけない「禁止」の内容です。　❗ 実行しなければならない内容です。

#### ⚠ 警告　死亡や重傷などに結びつくおそれがあるもの

**禁止**

- ●手をつくなど本体へ負荷をかける行為や先端に片寄った負荷をかけないでください。また、下から持ち上げるような力を加えないでください。本体破損や本体落下によりケガをするおそれがあります。
- ●ペットや幼児の手が届くところへの取り付け、および保管はしないでください。思わぬケガをするおそれがあります。
- ●壁との間に隙間がある場合や、グラつきがある場合は使用しないでください。本体破損や本体落下によりケガをするおそれがあります。
- ●耐荷重を超えた物をのせたり、耐荷重内でも一部に片寄ってのせたりしないでください。本体破損や本体落下によりケガをするおそれがあります。
- ●貴重品やこわれやすい物をのせないでください。落下して破損する可能性があります。
- ●オーディオスピーカーのような振動するものは置かないでください。また、振動が加わる場所（スピーカー、洗濯機、ドアの近く）には取り付けないでください。ゆるんで落下しケガをするおそれがあります。

~5kg　~11 lbs（≦11lbs）

**行う**

- ●取り付け状態を定期的に点検し、ゆるみなどの異常が生じた場合は、場所を変えて付け直してください。そのまま使用すると、本体落下によりケガをするおそれがあります。特に地震のあとや長期間使用した場合は、ゆるんでいる可能性がありますので、必ず点検してください。
- ●専用フックを壁に固定する際は、壁の素材に適した固定用ネジを使用してください。適していないものでは、強度が得られず、本体落下によりケガをするおそれがあります。

#### ⚠ 注意　損害を負う可能性や物的損害が生じるおそれがあるもの

**禁止**

- ●本来の用途以外では使用しないでください。思わぬ事故やケガの原因となります。
- ●反りなどの変形、破損した専用フック及び本体は使用しないでください。また改造しないでください。十分な強度が得られないおそれがあります。
- ●同じ場所へネジを取り付けないでください。十分な強度を保てません。

**行う**

- ●取り付けは、平らな垂直の壁に取り付けてください。凹凸や傾斜のある壁では正しく取り付けることができず、落下やケガの原因となります。
- ●「取付用ガイド」を使用して、正しく取り付けたことを確認してください。隙間やグラつきがある状態では強度が低下し、落下やケガの原因となります。

#### お願い（その他注意）

- ●廃棄の際は、居住地域の自治体のルールに従い、処分してください。

## パーツリスト・各部の名称

※取付に使用する固定用ネジ（4本）は壁の素材に合わせてお客さま自身でご用意お願いします。
推奨ネジ：鍋頭ネジφ4mm

Ⓐ本体 × 1

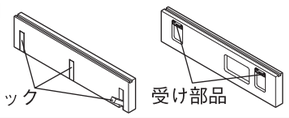


Ⓑ専用フック × 2

## 取付方法

**1** 取り付ける壁面に凹凸がないことを確認してください。
次に取付用ガイド（本紙）の折りじわをしっかり伸ばし、取り付けたい位置に水平に、セロハンテープなどで壁に貼ってください。

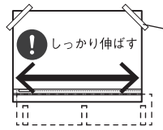


セロハンテープなど

| お願い（その他 注意） | 粘着力の強いテープは使用しないでください。壁紙が破れたり、糊が壁に残ってしまう場合があります。 |
|---|---|

**2** Ⓑを専用フック取付位置（本紙）に合わせ、Ⓑのネジ用穴に固定用ネジで壁にしっかり固定してください。

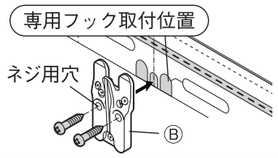


| ⚠ 注意 | ●穴の大きさに合ったネジを使用してください。専用フックのネジ用穴は直径 4.5mmです。<br>●ネジの取り付けに電動工具は使用しないでください。無理な負荷がかかると、専用フックが破損しケガをすることがあります。 |
|---|---|

**3** ① Ⓐを本体合わせ位置と左側面の合わせ位置（本紙）に合わせて壁に押し当てます。

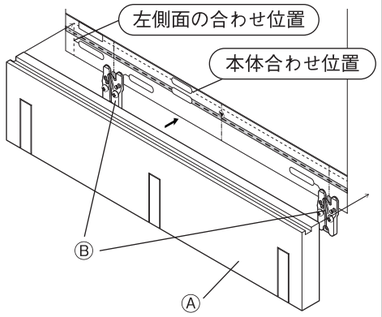


② そのままⒶの天面（下図斜線部分）を押しながら、天面の目安位置（本紙）まで下げ、**カチッとはまる**のを確認してください。
（<ポイント>参照）

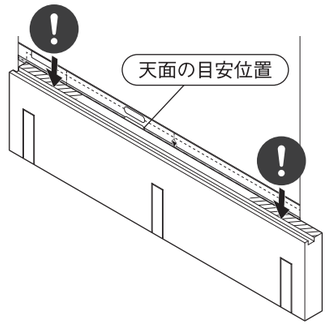


**<ポイント>**
本体の受け部品と専用フックのツメがかみ合うことで、**カチッとはまります**。

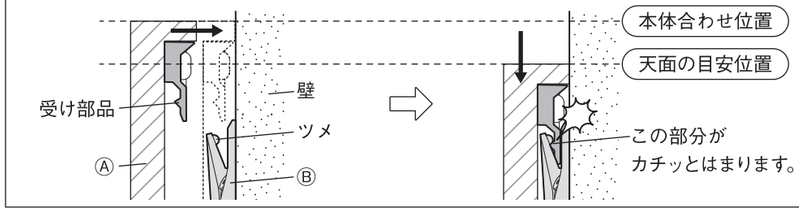


| ⚠ 注意 | 壁との間に隙間がある場合や、カタカタと動く場合は、正しく取り付けできていない可能性があります。取り付け直してください。 |
|---|---|

**4** Ⓐ及びⒷがはずれないように注意しながら、上にスライドさせるように取付用ガイドをはずしてください。

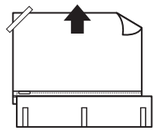

| お願い（その他 注意） | 取付用ガイドが破れないようにはずしてください。破れて本体裏側に残ってしまうとカビなどが発生し、壁紙を汚すおそれがあります。 |
|---|---|

## 取りはずし方法

**1** Ⓐを垂直に持ち上げⒷからはずしてください。

| ⚠ 注意 | 持ち上げる際に本体の手前側を持って持ち上げないでください。無理にはずすと、壁や商品が破損するおそれがあります。 |
|---|---|

**2** 取付方法を参照し、固定用ネジをはずしてⒷを壁からはずしてください。

## お手入れ方法

### 木部のお手入れ

- ●塗装面のほこりはやわらかい布または、はたきで軽く払ってください。かたい布でほこりのあるままでこすると細かなキズがついてかえって逆効果です。通常、やわらかい布での乾ぶきで十分です。
- ●汚れのひどい時は、３～５％に薄めた中性洗剤を浸した布で汚れを落とし、その後、水で浸した布で洗剤分をよくふき取ってください。次に乾いた布で軽くふいた後、自然乾燥させてください。
- ●シンナーなどの有機溶剤や漂白剤などの薬剤でお手入れしないでください。変色や変形の原因となります。

## ご使用に際して

### 天然木について

- ●本商品は天然木（突板）を使用しているため、木目や色合いなど、商品ごとに天然木材特有の個体差があります。そのため、商品として木目や色調に差がありますが、あらかじめご了承ください。
- ●天然木（突板）は下記の条件により、割れや反りなどが発生するおそれがありますので、ご注意ください。
  - ・直射日光の当たる場所でのご使用は出来る限りお避けください。
  - ・冷暖房の風が直接当たらないようにしてご使用ください。
  - ・湿気の多い場所での使用や濡れたものは置かないでください。

### ホルムアルデヒドの対策について

- ●お部屋の換気について
  ホルムアルデヒドは空気中に放散されやすいので、普段からこまめに室内の換気を行うようにしてください。特に複数の家具を同時に設置した場合は、窓をできるだけ広く開け、十分な換気を行ってください。
- ●化学物質に敏感な体質のお客さまへ
  ホルムアルデヒドに限らず、シックハウス症候群に該当する化学物質の許容量には個人差があります。アレルギー症状が起きた際は、医師にご相談されることをおすすめします。

## 製品仕様

| 品　　名 | 壁に付けられる家具３連ハンガー | |
|---|---|---|
| 規　　格 | オーク材突板 44cm | ウォールナット材突板 44cm |
| Ｊ Ａ Ｎ | 4550344504840 | 4550344504956 |
| 製品寸法 | 幅440 ×奥行25 ×高さ100 mm | |
| 製品重量 | 約 0.7 kg | |
| 用　　途 | 壁面収納　屋内専用 | |
| 耐 荷 重 | 全体約 5 kg（ハンガーフック各 2 kg） | |
| 材　　質 | 本体木部：天然木化粧繊維板<br>（オーク材突板）<br>ハンガーフック：天然木<br>（オーク材）<br>受け部品、専用フック：スチロール樹脂<br>表面加工：本体　ウレタン樹脂塗装 | 本体木部：天然木化粧繊維板<br>（ウォールナット材突板）<br>ハンガーフック：天然木<br>（ウォールナット材）<br>受け部品、専用フック：スチロール樹脂<br>表面加工：本体　ウレタン樹脂塗装 |
| 原 産 国 | ベトナム | |

## お問い合わせ先

商品のお問い合わせは、お買い上げの販売店もしくは下記お客様相談室までご連絡ください。


**株式会社　良品計画**
〒170-8424
東京都豊島区東池袋 4-26-3

お客様相談室でんわ
0120-14-6404


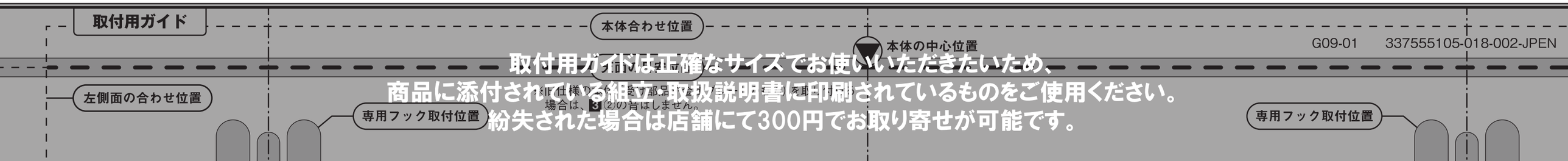


G09-01　337555105-018-002-JPEN

**取付用ガイドは正確なサイズでお使いいただきたいため、**
**商品に添付されている組立・取扱説明書に印刷されているものをご使用ください。**
**紛失された場合は店舗にて300円でお取り寄せが可能です。**