MUJI 無印良品 保存用

残反をつかった スタッキングスツール

組立・取扱説明書

この度は本製品をお買い上げいただき、誠にありがとうございます。
ご使用前に本書をよくお読みいただき、内容を理解した上で、
正しく組み立て、正しくお使いください。
また、本書はいつでも確認できるように大切に保管してください。

2023 年 7 月 7 日

お手入れ方法

保守・点検

●各部にゆるみがないか定期的に点検し、ゆるんでいたらしっかり締め直してください。ケガや製品の破損防止になります。
●害虫を発見した場合は、直ちに殺虫や防虫処理をしてください。放置すると虫害が拡大するおそれがあります。

木部のお手入れ

●塗装面のほこりはやわらかい布または、はたきで軽く払ってください。
●汚れのひどい時は、3～5％に薄めた中性洗剤を浸した布で汚れを落とし、その後、水で浸した布で洗剤分をよくふき取ってください。次に乾いた布で軽くふいた後、自然乾燥させてください。

生地のお手入れ

●通常のお手入れは、やわらかい布で乾ぶきしてください。ほこりなどはブラシや掃除機（弱設定）などで取り除いてください。
●コーヒーなどひどい汚れの時は、ぬるま湯に3～5％に薄めた中性洗剤を入れた中にやわらかい布を浸し、よく絞って表面を叩くようにふき取ってください。その後、水に浸した布で洗剤をよくふき取り、自然乾燥してください。

ご使用方法

移動について

●移動させる際は、床面を引きずらないように持ち上げて運んでください。床や既存の家具のキズ防止になります。

廃棄について

●廃棄の際は、居住地域の自治体のルールに従い、処分してください。

お問い合わせ先

製品のお問い合わせは、お買い上げの販売店もしくは下記お客様相談室までご連絡ください。

株式会社　良品計画

お客様相談室でんわ
0120-14-6404

製品仕様

品名	残反をつかったスタッキングスツール					
規格	Remix2 オレンジ	Remix2 ネイビー	Remix2 ライトグレー	Revive2 イエロー	Revive2 ピンク	Revive2 ベージュ
JAN	4550583396909	4550583396954	4550583396824	4550583397050	4550583397074	4550583397036
規格	Remix2 カーキ	Remix2 パープル	Remix2 ライトブラウン	Revive2 グリーン	Revive2 ピンクブルー	Revive2 ライトグレー
JAN	4550583396961	4550583396879	4550583396862	4550583397111	4550583397067	4550583396978
規格	Remix2 グレー	Remix2 ブルー	Remix2 ライトブルー	Revive2 グレーベージュ	Revive2 ブラック	Revive2 ライトブルー
JAN	4550583396831	4550583396947	4550583396930	4550583396985	4550583397012	4550583397098
規格	Remix2 ダークレッド	Remix2 ベージュ	Remix2 レッド	Revive2 ダークブラウン	Revive2 ブルー	Revive2 ライトベージュ
JAN	4550583396923	4550583396855	4550583396916	4550583397043	4550583397104	4550583397029
規格	Remix2 チャコールグレー	Remix2 マスタード		Revive2 ネイビー	Revive2 ブルーグレー	Revive2 レッド
JAN	4550583396848	4550583396893		4550583397005	4550583396992	4550583397081
材質	構造部材　脚フレーム・幕板：天然木（ラバーウッド） 座面：積層材 表面加工　：ウレタン樹脂塗装 張り材　：ウール90%、ナイロン10% クッション材：ウレタンフォーム			構造部材　脚フレーム・幕板：天然木（ラバーウッド） 座面：積層材 表面加工　：ウレタン樹脂塗装 張り材　：ポリエステル100% クッション材：ウレタンフォーム		
製品寸法	幅493×奥行370×高さ440 mm					
座面の高さ	440 mm					
製品重量	4 kg					
棚板耐荷重	5 kg					
用途	スツール（1人用）					
原産国	ベトナム					

重要なお知らせ（安全上のご注意）

ここに示した警告・注意事項はお使いになる方や他の人への危害や損害を未然に防ぐためのものです。必ずお守りください。

⃠ してはいけない「禁止」の内容です。　❗ 実行しなければならない内容です。

⚠警告　死亡や重傷などに結びつくおそれがあるもの

⃠ 禁止

●座りながら製品を傾けたり、不安定な体勢で使用したりしないでください。転倒や破損、床をキズつける、ケガの原因となります。
●規定を超える人数では使用しないでください。破損してケガをするおそれがあります。（詳しくは製品仕様をご確認ください。）
●製品の上にのらないでください。バランスをくずして転倒する、製品の破損によりケガをするおそれがあります。
●保護者の目の届かない場所で、お子さまだけで使用させないでください。思わぬケガの原因となります。
●座面以外に座らないでください。思わぬケガの原因となります。
●座る用途以外で使用しないでください。思わぬケガの原因となります。
●座面に浅く腰掛けないでください。転倒や破損、ケガをするおそれがあります。
●一部（の脚）に片寄る過度な荷重は加えないでください。部材の破損の原因となり、ケガをするおそれがあります。
●破損や変形した状態では使用しないでください。製品の強度が弱くなりケガをするおそれがあります。
●修理や改造はしないでください。製品の強度が弱くなり、ケガをするおそれがあります。
●製品で電化製品の電源コードを踏まないでください。コードが破損し、感電や火災の原因となります。

❗ 行う

●平らで安定した場所に設置してください。不安定な場所での使用は、製品のゆがみ、破損の原因になることがあります。

⚠注意　傷害を負う可能性や物的損害が生じるおそれがあるもの

⃠ 禁止

●シンナーなどの有機溶剤や漂白剤などの薬剤でお手入れしないでください。変色や変形の原因となります。
●長時間、化学雑巾を接触させたままにしないでください。変色や表面がはがれる原因となります。
●指定数（最大3脚）を超えて積み重ねないでください。指定数を超えて重ねるとくずれてケガをしたり、本体が壊れる原因となります。

❗ 行う

●直射日光を避け、冷暖房具の熱や風に当たらないようにしてください。反り、割れ、変色の原因になります。
●使い始めは室内の換気を十分に行ってください。製品に微量にホルムアルデヒドが含まれることがあります。敏感な方や乳児などはアレルギー症状を起こすおそれがあります。
●塗装やプラスチック部にアルコールを含む消毒剤などが垂れた場合にはすぐにふき取ってください。また、過度なアルコール消毒剤でのふき掃除はお避けください。表面が変色や変質することがあります。
●組み立ての際は、手袋などをつけて作業してください。思わぬケガの防止になります。

341036101-065-000-JP

パーツリスト

Ⓐ座面×1	Ⓑ脚×2	Ⓒ幕板×2	Ⓓ棚板×1
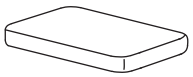	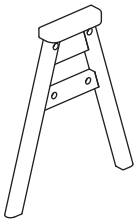	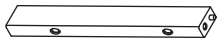	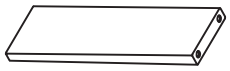

フィッティングパーツ			
ⓐボルト×12	ⓑスプリングワッシャー×12	ⓒワッシャー×12	ⓓレンチ×1
			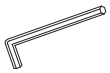

組立方法

⚠注意	❗組み立て時は、組み立てに必要なスペースを十分に確保し、敷物を敷いてください。床や既存の家具のキズ防止になります。

1 Ⓐ座面にⒸ幕板を取り付けます。

① Ⓐ座面を敷物の上に裏面が見えるように置いてください。
② Ⓐ座面にⓓを使ってⓑ、ⓒを通したⓐをまずゆるめに取り付け
　4 か所全て取り付けた後にしっかりと締め込みます。

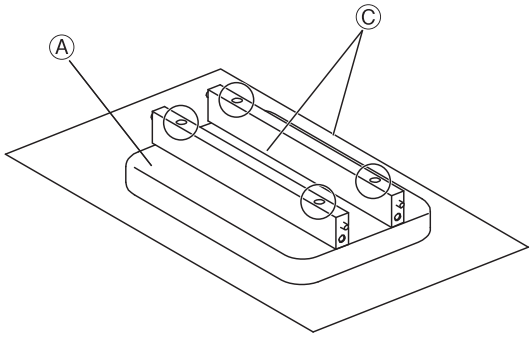

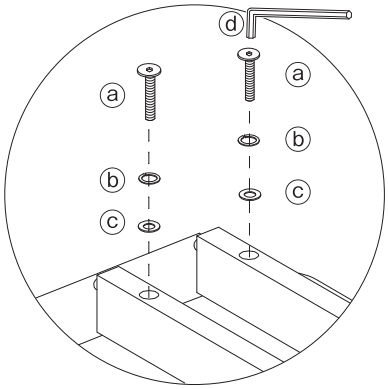

2 1 とⒹ棚板を取り付けます

① 1 とⒷ脚を、ⓓを使ってⓑ、ⓒを通したⓐをゆるめに取り付けます。
② 次に、Ⓑ脚とⒹ棚板を、ⓓを使ってⓑ、ⓒを通したⓐをゆるめに取り付けます。
（片脚 4 か所 全 8 か所）

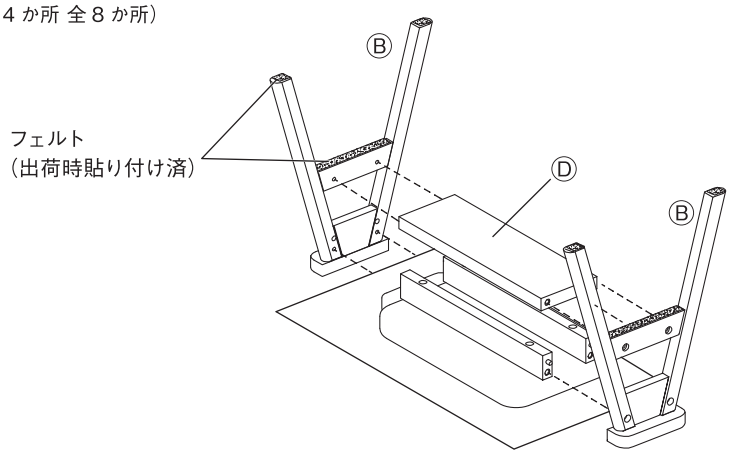

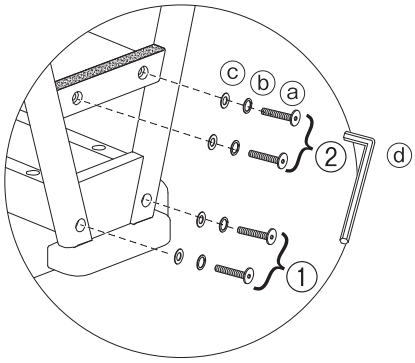

3 2 を起こしてⓐをしっかり締めたら完成です。

ゆるめに取り付けられたⓐを全てきつく締め込んでください。
（片脚 4 か所 全 8 か所）

⚠注意	❗組み立て後、1 週間程度経過しましたら、ボルトを締め直してください。使い始めはゆるんでいる場合があり、そのまま使用すると破損、ケガの原因となります。 ❗指定数（最大3脚）を超えて積み重ねないでください。指定数を超えて重ねると崩れてケガをしたり、本体が壊れる原因となります。

積み重ねは最大 3 脚 まで