MUJI 無印良品 保存用

木製ミラー
ラバーウッド材

取扱説明書

この度は本製品をお買い上げいただき、誠にありがとうございます。
ご使用前に本書をよくお読みいただき、内容を理解した上で、正しくお使いください。
また、本書はいつでも確認できるように大切に保管してください。

2024 年 1 月 24 日

製品仕様

品　　名	木製ミラー ラバーウッド材
J A N	4550583880514
製品寸法	約幅440×奥行383 ×高さ1500 mm
製品重量	約11.8 kg
用　　途	スタンドミラー
材　　質	ミラー：ガラス （裏面飛散防止フィルム付※） 枠、スタンド:天然木 （ラバーウッド材） 背　面：繊維板
表面加工	ラッカー塗装
原 産 国	ベトナム

※裏面に貼ったフィルムは、衝撃などによりガラスが割れた際に飛び散りにくくするためのものですが、割れたガラスの飛散を完全に防ぐものではありません。必要に応じて、表面に飛散防止フィルムを貼ってください。

ご使用方法

移動について

●組み立てた製品を移動させる際は、大人２人以上で、床面を引きずらないように持ち上げて運んでください。床や既存の家具のキズ防止になります。

廃棄について

●廃棄の際は、居住地域の自治体のルールに従い、処分してください。

お手入れ方法

保守・点検

●各部にゆるみやグラつき、木部やミラーにひび割れなど異常がないか定期的に点検し、異常が認められたら使用を中止してください。そのまま使用すると製品の破損やケガの原因となります。

●害虫を発見した場合は、直ちに殺虫や防虫処理をしてください。放置すると虫害が拡大するおそれがあります。

お手入れ方法（つづき）

ミラーのお手入れ

●通常のお手入れは鏡表面をやわらかい布で水ぶきした後、乾いたやわらかい布で水分を取ってください。

●汚れのひどい時は、3～5％に薄めた中性洗剤を浸した布で汚れを落とし、その後、水で浸した布で洗剤分をよくふき取ってください。次に乾いた布で軽くふいた後、自然乾燥させてください。

木部のお手入れ

●塗装面のほこりはやわらかい布または、はたきで軽く払ってください。

●長時間、化学雑巾を接触させたままにしないでください。変色や表面がはがれる原因となります。

お問い合わせ先

製品のお問い合わせは、お買い上げの販売店もしくは下記お客様相談室までご連絡ください。

株式会社　良品計画

お客様相談室でんわ
0120-14-6404

パーツリスト

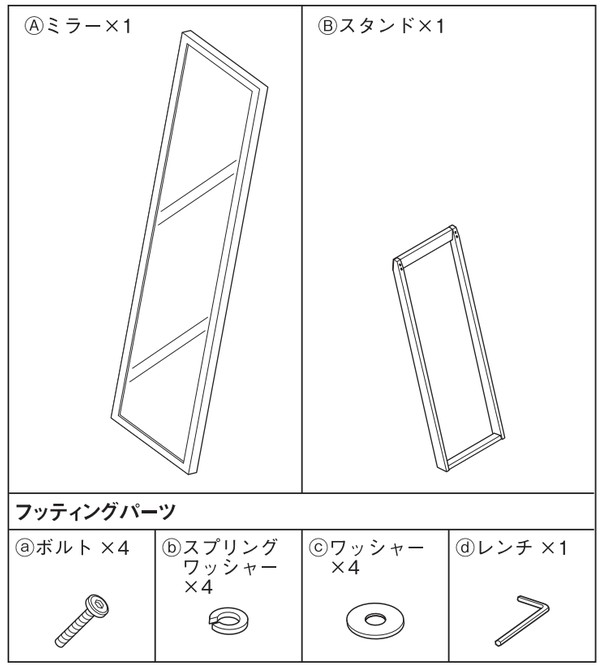

各部の名称

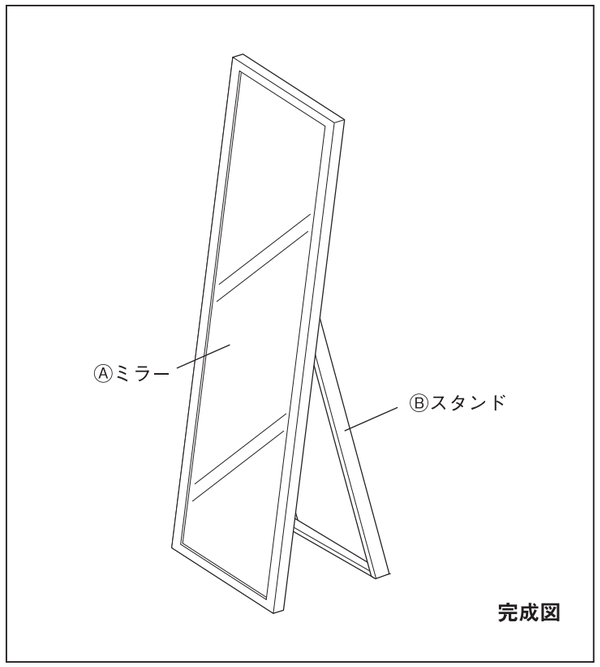

組立方法

⚠注意
❗組み立ては、大人２人以上で行ってください。１人で作業すると、転倒や破損、床をキズつける、ケガの原因となります。
❗組み立て時は、組み立てに必要なスペースを十分に確保し、敷物を敷いてください。床や既存の家具のキズ防止になります。

1 Ⓐミラーに Ⓑスタンドを取り付けます。

① Ⓐミラーの背面にⒷスタンドを置き、下記のイラストのようにⓓでⓑ、ⓒを通したⓐを軽めに取り付けます。

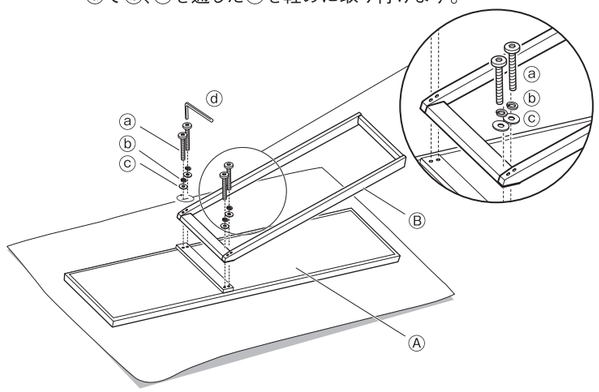

② 取り付け後、本体をゆっくりと起こしてください。

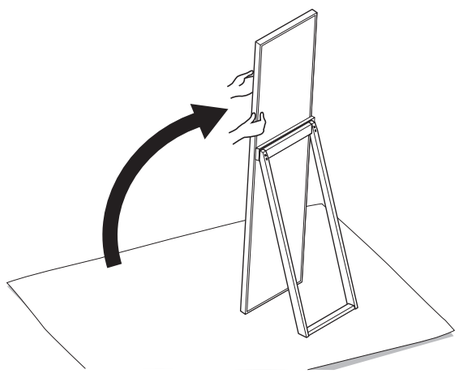

2 **1**で取り付けたⓐを本体がグラつきがないか確認調整しながらⓓでしっかりと締め込んでいきます。

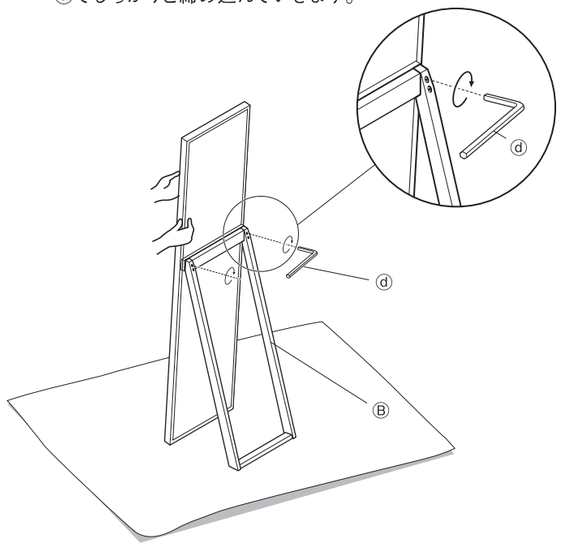

⚠注意
❗各部にゆるみやグラつき、木部やミラーにひび割れなど異常がないか定期的に点検し、異常が認められたら使用を中止してください。そのまま使用すると製品の破損やケガの原因となります。

重要なお知らせ（安全上のご注意）

ここに示した警告・注意事項はお使いになる方や他の人への危害や損害を未然に防ぐためのものです。必ずお守りください。

🚫 してはいけない「禁止」の内容です。　❗ 実行しなければならない内容です。

⚠警告　死亡や重傷などに結びつくおそれがあるもの

禁止

●保護者の目の届かない場所で、お子さまだけで使用させないでください。思わぬケガの原因となります。

●製品の近くで寝たり、製品のそばに、大切なもの、破損しては困る家具、陶器などは置いたりしないでください。予期せぬ事態で製品が転倒し、破損やケガのおそれがあります。

●ミラーはガラスを使用しておりますので、ミラーに手をついたり、叩いたりなど乱暴な扱いはしないでください。ガラスが割れてケガをすることがあります。

●修理や改造はしないでください。製品の強度が弱くなり、ケガをするおそれがあります。

●製品で電化製品の電源コードを踏まないでください。コードが破損し、感電や火災の原因となります。

●不要になった梱包材は、幼児の手の届くところに置かないでください。頭からかぶるなどしたときに、口や鼻をふさぎ、窒息するおそれがあります。

●移動させる際は、製品を引きずらないでください。製品破損や床面へのキズ、ケガしたりするおそれがあります。

●製品に寄りかかったり、踏みつけたりしないでください。製品の破損や転倒によりケガをするおそれがあります。

●壁に取り付けて使用しないでください。製品が落下、破損してケガをするおそれがあります。

行う

●製品が破損した場合、直ちに使用を中止してください。破損したまま使用すると、ケガをするおそれがあります。

●平らで安定した場所に設置してください。不安定な場所での使用は、製品のゆがみ、破損の原因になることがあります。

⚠注意　傷害を負う可能性や物的損害が生じるおそれがあるもの

禁止

●屋外では使用しないでください。変形や著しい劣化が起こり、ケガをする原因となります。

●指定の用途以外で使用しないでください。破損してケガをするおそれがあります。

行う

●使い始める時は、室内の換気を十分にしてください。接着剤などに含まれるホルムアルデヒドが残っている可能性があり、化学物質に敏感な体質の方や乳幼児などアレルギー症状をおこすおそれがあります。

●部屋の換気は定期的に行ってください。特に下記の条件ではカビやダニが生じやすく健康を害するおそれがあります。
・湿度の高い季節
・冬季など外気が冷たく、室内温度との差により結露が生じる場合
・過度な加湿器の使用

●使用時は、床接着面にフェルトなどの市販保護材を貼ったり、敷物を敷いたりしてご使用ください。床へのキズ防止、また、クッションフロアーなどの場合は木部の塗料とクッションフロアーの反応による変色を防いでくれます。

お願い（その他 注意）

●シンナーなどの有機溶剤や漂白剤などの薬剤でお手入れしないでください。変色や変形の原因となります。

●直射日光を避け、冷暖房具の熱や風に当たらないようにしてください。反り、割れ、変色の原因になります。

●塗装やプラスチック部にアルコールを含む消毒剤などが垂れた場合にはすぐにふき取ってください。また、過度なアルコール消毒剤でのふき掃除はお避けください。表面が変色や変質することがあります。

●組み立ての際は、手袋などをつけて作業してください。思わぬケガの防止になります。

325898110-002-000-JPEN