MUJI 無印良品 保存用

木製スツール
アッシュ材突板

組立・取扱説明書

この度は本製品をお買い上げいただき、誠にありがとうございます。
ご使用前に本書をよくお読みいただき、内容を理解した上で、
正しく組み立て、正しくお使いください。
また、本書はいつでも確認できるように大切に保管してください。

2026 年 07 月 01 日

製品仕様

品名	木製スツール　アッシュ材突板				
	ナチュラル	ライトグレー	ダークグレー	グリーン	レンガ
規格	幅32×奥行32×高さ43 cm				
JAN	4550723278171	4550723278188	4550723278195	4550723278201	4550723278218
製品寸法	幅320×奥行320×高さ430 mm				
座面の高さ	約430 mm				
製品重量	約2.5 kg				
用途	スツール（1人用）				
構造部材	座面：積層材（アッシュ材突板）、脚：天然木（アッシュ材）、十字金具：金属（鋼）				
表面加工	木部：ウレタン樹脂塗装　金属部：ポリエステル塗装（粉体塗装）				
原産国	ベトナム				

お手入れ方法

保守・点検

- 各部にゆるみがないか定期的に点検し、ゆるんでいたらしっかり締め直してください。ケガや製品の破損防止になります。
- 害虫を発見した場合は、直ちに殺虫や防虫処理をしてください。放置すると虫害が拡大するおそれがあります。

木部のお手入れ

- 塗装面のほこりはやわらかい布または、はたきで軽く払ってください。
- 汚れのひどい時は、3～5%に薄めた中性洗剤を浸した布で汚れを落とし、その後、水で浸した布で洗剤分をよくふき取ってください。次に乾いた布で軽くふいた後、自然乾燥させてください。

木製スツール用クッション（別売り）のお手入れ

- クッションに汗や水気などの汚れが付着した時はそのまま放置せず、湿ったタオルで汚れをふき取ってください。また、こまめに風通しの良い日陰で十分に乾燥させてください。※本体は洗えません。
- クッションからカバーを取り外して洗濯してください。
- カバーの洗濯方法については、品質表示ラベルに従い、正しくお取り扱いください。

ご使用方法

移動について

- 移動させる際は、床面を引きずらないように持ち上げて運んでください。床や既存の家具のキズ防止になります。

廃棄について

- 廃棄の際は、居住地域の自治体のルールに従い、処分してください。

お問い合わせ先

製品のお問い合わせは、お買い上げの販売店もしくは下記お客様相談室までご連絡ください。

株式会社　良品計画

お客様相談室でんわ
0120-14-6404

重要なお知らせ（安全上のご注意）

ここに示した警告・注意事項はお使いになる方や他の人への危害や損害を未然に防ぐためのものです。必ずお守りください。

⃠ してはいけない「禁止」の内容です。　❗ 実行しなければならない内容です。

⚠警告　死亡や重傷などに結びつくおそれがあるもの

⃠ 禁止

- 座りながら製品を傾けたり、不安定な体勢で使用したりしないでください。転倒や破損、床をキズつける、ケガの原因となります。
- 規定を超える人数では使用しないでください。破損してケガをするおそれがあります。（詳しくは製品仕様をご確認ください。）
- 製品の上にのらないでください。バランスをくずして転倒する、製品の破損によりケガをするおそれがあります。
- 保護者の目の届かない場所で、お子さまだけで使用させないでください。思わぬケガの原因となります。
- 座面以外に座らないでください。思わぬケガの原因となります。
- 座面に浅く腰掛けないでください。転倒や破損、ケガをするおそれがあります。
- 一部に片寄る過度な荷重を加えないでください。製品の破損の原因となり、ケガをするおそれがあります。
- 破損や変形した状態では使用しないでください。製品の強度が弱くなりケガをするおそれがあります。
- 修理や改造はしないでください。製品の強度が弱くなり、ケガをするおそれがあります。
- 製品で電化製品の電源コードを踏まないでください。コードが破損し、感電や火災の原因となります。

❗ 行う

- 平らで安定した場所に設置してください。不安定な場所での使用は、製品のゆがみ、破損の原因になることがあります。

⚠注意　傷害を負う可能性や物的損害が生じるおそれがあるもの

⃠ 禁止

- シンナーなどの有機溶剤や漂白剤などの薬剤でお手入れしないでください。変色や変形の原因となります。
- 長時間、化学雑巾を接触させたままにしないでください。変色や表面がはがれる原因となります。
- 加熱したなべや湯沸かしなど直接置かないでください。

❗ 行う

- 直射日光を避け、冷暖房器具の熱や風に当たらないようにしてください。反り、割れ、変色の原因になります。
- 使い始めは室内の換気を十分に行ってください。製品に微量にホルムアルデヒドが含まれることがあります。敏感な方や乳児などはアレルギー症状を起こすおそれがあります。
- 塗装やプラスチック部にアルコールを含む消毒剤などが垂れた場合にはすぐにふき取ってください。また、過度なアルコール消毒剤でのふき掃除はお避けください。表面が変色や変質することがあります。
- 組み立ての際は、手袋などをつけて作業してください。思わぬケガの防止になります。

木製スツール用クッション(別売り)の装着方法

1 木製スツール用クッション（別売り）は、あらかじめクッション中材をカバーに入れ、セットした状態で、片側を座面に掛け、反対側に引っ張りながら取り付けます。

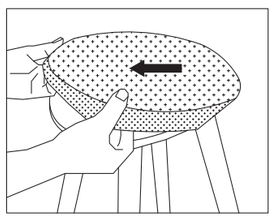

2 クッションの形を整えたら完成です。

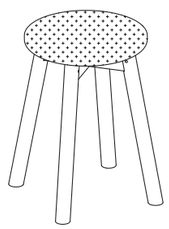

323303101-023-001-JP

パーツリスト

Ⓐ座面×1

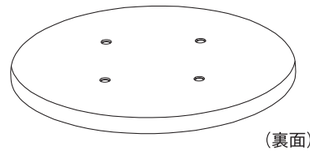

Ⓑ脚×1　※1　※3

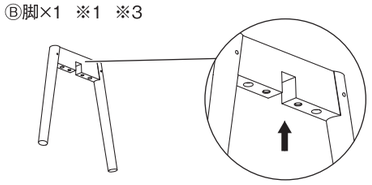

Ⓒ脚×1　※2　※3

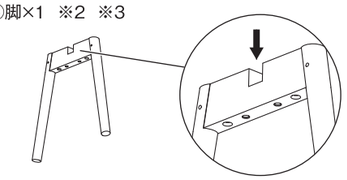

※1 切り欠きが下側　※2 切り欠きが上側　※3 脚底面にフェルト貼り済みです。

フィッティングパーツ

ⓐボルト・長×4

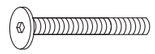

ⓑボルト・短×4

ⓒスプリングワッシャー×4　※4

ⓓワッシャー×4　※4

ⓔ十字金具×1

ⓕレンチ×1

※4 ⓐボルト・長に通し済みです。

組立方法

⚠注意
- ❗組み立て時は、組み立てに必要なスペースを十分に確保し、敷物を敷いてください。床や既存の家具のキズ防止になります。
- ⃠組み立てには電動工具は使用しないでください。無理な負荷がかかると、製品破損によりケガをするおそれがあります。

1 Ⓐ座面にⒷ脚を取り付けます。

Ⓐ座面を敷物の上に裏面が見えるように置いてください。
Ⓐ座面にⒷ脚をⓕを使ってⓒ、ⓓを通したⓐでゆるめに取り付けます。

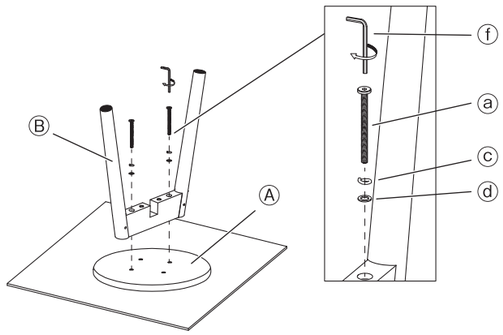

2 **1** にⒸ脚を取り付けます。

ⓕを使ってⓒ、ⓓを通したⓐをゆるめに取り付けます

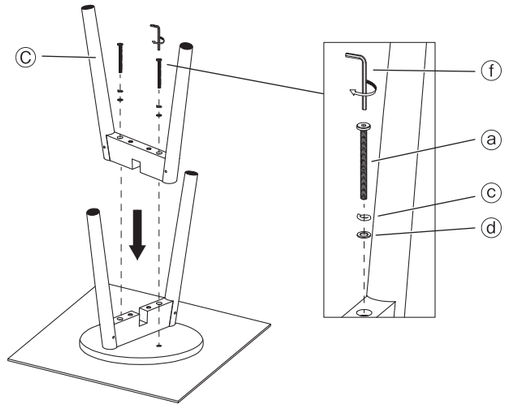

3 ⒷⒸ脚にⓔ十字金具を取り付けます。

ⓕを使って、ⓑをゆるめに取り付けます。

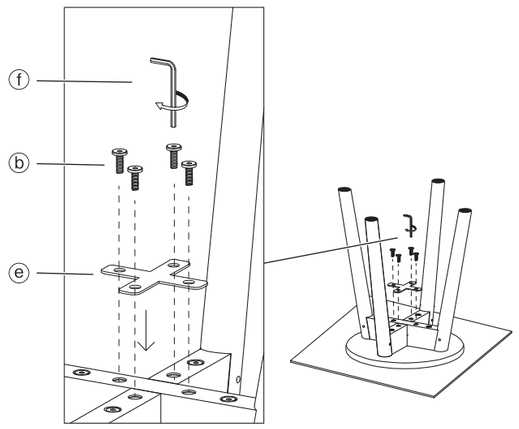

※ⓔ十字金具に表裏はありません。

4 本体を起こしてガタつきのない状態で、**1** **2** **3** で仮止めしたボルトを計8か所すべてしっかり締め込んだら完成です。

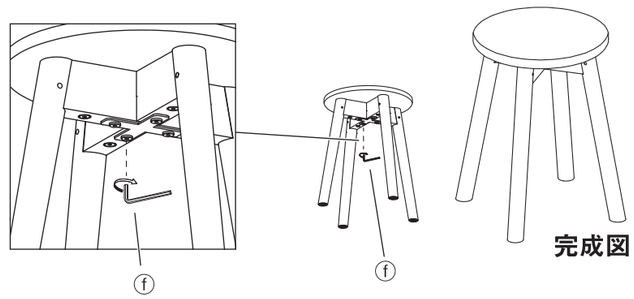

完成図

⚠注意
- ❗組み立て後、1週間程度経過しましたら、ボルトを締め直してください。使い始めはゆるんでいる場合があり、そのまま使用すると破損、ケガの原因となります。